ԱՐԵՆԻ ՀԱՄԱՅՆՔԱՊԵՏԱՐԱՆ

ՆԱԽԱԳԾԱ-ՆԱԽԱՀԱՇՎԱՅԻՆ ՓԱՍՏԱԹՂԹԵՐԻ ԿԱԶՄՄԱՆ ԽՈՐՀՐԴԱՏՎԱԿԱՆ ԾԱՌԱՅՈՒԹՅՈՒՆՆԵՐԻ ՄԱՏՈՒՅՈՒՄ

Պայմանագիր ԱՐԵՆԻ-ՀԲԽՄԾՁԲ-01/26

ԱՇԽԱՏԱՆՔԱՅԻՆ ՆԱԽԱԳԻԾ

ԱՐԵՆԻ ՀԱՄԱՅՆՔԻ ԱՐԵՆԻ ԲՆԱԿԱՎԱՅՐԻ 7 ՓՈՂՈՑՆԵՐՈՒՄ ԽՄԵԼՈՒ ՋՐԻ ԿԱՌՈՒՑՄԱՆ և ՈՌՈԳՄԱՆ ՋՐԻ ՄԱՄՆԱԿԻ ԿԱՌՈՒՑՄԱՆ ԱՇԽԱՏԱՆՔՆԵՐ

ԱՐԵՆԻ ԲՆԱԿԱՎԱՅՐ ՋՐԱՄԱՏԱԿԱՐԱՐՈՒՄ

ԳԻՐՔ 2. ԳԾԱԳՐԱԿԱՆ ՄԱՍ

«ՄՈԴՈՒԼ» ՍՊԸ

ԵՐԵՎԱՆ - 2026թ.

Ծրագրի անվանումը՝ ԱՐԵՆԻ ՀԱՄԱՅՆՔԻ ԱՐԵՆԻ ԲՆԱԿԱՎԱՅՐԻ 7 ՓՈՂՈՑՆԵՐՈՒՄ ԽՄԵԼՈՒ ՋՐԻ ԿԱՌՈՒՑՄԱՆ և ՈՌՈԳՄԱՆ ՋՐԻ ՄԱՄՆԱԿԻ ԿԱՌՈՒՑՄԱՆ ԱՇԽԱՏԱՆՔՆԵՐ

Պատվիրատու՝ ԱՐԵՆԻ ՀԱՄԱՅՆՔԱՊԵՏԱՐԱՆ

Հատորի անվանում : ԳԻՐՔ 2. ԳԾԱԳՐԱԿԱՆ ՄԱՍ

Կազմում, վերանայում և հաստատում

Կազմեց		Ստորագրություն	
Պաշտոն		Ամսաթիվ	
Կազմեց		Ստորագրություն	
Պաշտոն		Ամսաթիվ	

Տնօրեն՝ Ն. Հակոբյան

ԱՐԵՆԻ ՀԱՄԱՅՆՔԻ ԱՐԵՆԻ ԲՆԱԿԱՎԱՅՐԻ 7 ՓՈՂՈՑՆԵՐՈՒՄ ԽՄԵԼՈՒ ՋՐԻ ԿԱՌՈՒՑՄԱՆ և ՈՌՈԳՄԱՆ ՋՐԻ ՄԱՍՆԱԿԻ ԿԱՌՈՒՑՄԱՆ ԱՇԽԱՏԱՆՔՆԵՐ

ՆԱԽԱԳԾԻ ԿԱԶՄԸ

Գիրք 1 ԲԱՑԱՏՐԱԳԻՐ ԵՎ ՏԵԽՆԻԿԱԿԱՆ ՄԱՍՆԱԳԻՐ

Գիրք 2 ԳԾԱԳՐԱԿԱՆ ՄԱՍ

Գիրք 3 ԱՇԽԱՏԱՆՔԱՅԻՆ ԾԱՎԱԼՆԵՐԻ ՑՈՒՑԱԿ

Գիրք 4 ՆԱԽԱՀԱՇԻՎՆԵՐ

ԳԾԱԳՐԵՐԻ ՀԻՄՆԱԿԱՆ ԼՐԱԿԱԶՄԻ ԱՄՓՈՓԱԳԻՐ

	ՋՐԱՍԱՏԱԿԱՐԱՐՈՒՄ	
1	ԸՆԴՀԱՆՈՒՐ ՏՎՅԱԼՆԵՐ	թերթ-1
2	ԻՐԱԴՐՈՒԹՅԱՆ ՀԱՏԱԿԱԳԻԾ	թերթ-2
3	ԳԼԽԱՎՈՐ ՀԱՏԱԿԱԳԻԾ	թերթ-3
4	W-1 ՆԿ 0+00- ՆԿ 1+63, W-2 ՆԿ 0+00- ՆԿ 1+40, ՋՐԱԳԾԵՐԻ ՈՒՂԵԳԾԻ ՀԱՏԱԿԱԳԻԾ	թերթ-4
5	W-3 ՆԿ 0+00- ՆԿ 1+20, ՋՐԱԳԾԻ ՈՒՂԵԳԾԻ ՀԱՏԱԿԱԳԻԾ	թերթ-5
6	W-4 ՆԿ 0+00- ՆԿ 1+62, ՋՐԱԳԾԻ ՈՒՂԵԳԾԻ ՀԱՏԱԿԱԳԻԾ	թերթ-6
7	W-5 ՆԿ 0+00- ՆԿ 2+00, W-6 ՆԿ 0+00- ՆԿ 2+17, ՋՐԱԳԾԻ ՈՒՂԵԳԾԻ ՀԱՏԱԿԱԳԻԾ	թերթ-7
8	W-5 ՆԿ 2+00- ՆԿ 6+00, ՋՐԱԳԾԻ ՈՒՂԵԳԾԻ ՀԱՏԱԿԱԳԻԾ	թերթ-8
9	W-5 ՆԿ 6+00- ՆԿ 11+60, W-5-1 ՆԿ 0+00- ՆԿ 0+80, ՋՐԱԳԾԻ ՈՒՂԵԳԾԵՐԻ ՀԱՏԱԿԱԳԻԾ	թերթ-9
10	W-5 ՆԿ 11+60- ՆԿ 13+40, W-5-1 ՆԿ 0+80- ՆԿ 3+75, ՋՐԱԳԾԻ ՈՒՂԵԳԾԵՐԻ ՀԱՏԱԿԱԳԻԾ	թերթ-10
11	W-5 ՆԿ 11+60- ՆԿ 13+40, W-5-1 ՆԿ 0+80- ՆԿ 3+75, ՋՐԱԳԾԻ ՈՒՂԵԳԾԵՐԻ ՀԱՏԱԿԱԳԻԾ	թերթ-11
12	W-7 ՆԿ 0+00- ՆԿ 3+00, ՋՐԱԳԾԻ ՈՒՂԵԳԾԻ ՀԱՏԱԿԱԳԻԾ	թերթ-12
13	W-7 ՆԿ 3+00- ՆԿ 7+00, ՋՐԱԳԾԻ ՈՒՂԵԳԾԻ ՀԱՏԱԿԱԳԻԾ	թերթ-13
14	W-7 ՆԿ 7+00- ՆԿ 11+08 ՋՐԱԳԾԻ ՈՒՂԵԳԾԻ ՀԱՏԱԿԱԳԻԾ	թերթ-14
15	W-1 ՋՐԱՏԱՐԻ ԵՐԿԱՅՆԱԿԱՆ ԿՏՐՎԱԾՔ (ՆԿ 0+00-ՆԿ 1+63)	թերթ-15
16	W-2 ՋՐԱՏԱՐԻ ԵՐԿԱՅՆԱԿԱՆ ԿՏՐՎԱԾՔ (ՆԿ 0+00-ՆԿ 1+40)	թերթ-16
17	W-3 ՋՐԱՏԱՐԻ ԵՐԿԱՅՆԱԿԱՆ ԿՏՐՎԱԾՔ (ՆԿ 0+00-ՆԿ 1+20)	թերթ-17
18	W-4 ՋՐԱՏԱՐԻ ԵՐԿԱՅՆԱԿԱՆ ԿՏՐՎԱԾՔ (ՆԿ 0+00-ՆԿ 1+62)	թերթ-18
19	W-5 ՋՐԱՏԱՐԻ ԵՐԿԱՅՆԱԿԱՆ ԿՏՐՎԱԾՔ (ՆԿ 0+00-ՆԿ 3+20)	թերթ-19
20	W-5 ՋՐԱՏԱՐԻ ԵՐԿԱՅՆԱԿԱՆ ԿՏՐՎԱԾՔ (ՆԿ 3+20-ՆԿ 6+40)	թերթ-20
21	W-5 ՋՐԱՏԱՐԻ ԵՐԿԱՅՆԱԿԱՆ ԿՏՐՎԱԾՔ (ՆԿ 6+40-ՆԿ 9+60)	թերթ-21
22	W-5 ՋՐԱՏԱՐԻ ԵՐԿԱՅՆԱԿԱՆ ԿՏՐՎԱԾՔ (ՆԿ 9+60-ՆԿ 12+80)	թերթ-22
23	W-5 ՋՐԱՏԱՐԻ ԵՐԿԱՅՆԱԿԱՆ ԿՏՐՎԱԾՔ (ՆԿ 12+80-ՆԿ 15+42)	թերթ-23
24	W-5-1 ՋՐԱՏԱՐԻ ԵՐԿԱՅՆԱԿԱՆ ԿՏՐՎԱԾՔ (ՆԿ 0+00-ՆԿ 3+00)	թերթ-24
25	W-5-1 ՋՐԱՏԱՐԻ ԵՐԿԱՅՆԱԿԱՆ ԿՏՐՎԱԾՔ (ՆԿ 3+00-ՆԿ 3+75)	թերթ-25
26	W-6 ՋՐԱՏԱՐԻ ԵՐԿԱՅՆԱԿԱՆ ԿՏՐՎԱԾՔ (ՆԿ 0+00-ՆԿ 2+17)	թերթ-26
27	W-7 ՋՐԱՏԱՐԻ ԵՐԿԱՅՆԱԿԱՆ ԿՏՐՎԱԾՔ (ՆԿ 0+00-ՆԿ 3+20)	թերթ-27
28	W-7 ՋՐԱՏԱՐԻ ԵՐԿԱՅՆԱԿԱՆ ԿՏՐՎԱԾՔ (ՆԿ 3+20-ՆԿ 6+40)	թերթ-28
29	W-7 ՋՐԱՏԱՐԻ ԵՐԿԱՅՆԱԿԱՆ ԿՏՐՎԱԾՔ (ՆԿ 6+40-ՆԿ 9+80)	թերթ-29
30	W-7 ՋՐԱՏԱՐԻ ԵՐԿԱՅՆԱԿԱՆ ԿՏՐՎԱԾՔ (ՆԿ 9+80-ՆԿ 11+08)	թերթ-30
31	ՄԱՍՆԱԳՐԵՐ	թերթ-31

	ԿԱՌՈՒՅՑՆԵՐ	
1	ՓԱԿԱՆԱՅԻՆ ՀՈՐ (ՓՀ-5-1 W-5 ՆԿ 4+00), (ՓՀ-5-2 W-5 ՆԿ 10+85)	թերթ-1
2	ՓԱԿԱՆԱՅԻՆ ՀՈՐ (ՓՀ-7-1 W-7 ՆԿ 6+70)	թերթ-2
3	ԱՆՑՈՒՄ ՋՐԱՆՑՔԻ ՎՐԱՅՈՎ ՏԻՊԱՅԻՆ ԿՏՐՎԱԾՔ (W-7, ՆԿ 1+10 -ՆԿ 1+22)	թերթ-3
4	ՍԵԼԱՖԱՏԱՐԻ ԱՆՑՄԱՆ ՍԽԵՄԱՏԻԿ ԿՏՐՎԱԾՔ (W-7, ՆԿ 0+00-0+40)	թերթ-4
	ՏԻՊԱՅԻՆ ԲԱԺԻՆ	
1	ՀԱՎԱՔՈՎԻ Ե/Բ ՀՈՐ D=1.0Մ, H=1.5ՄԱՇԽԱՏԱՆՔԱՅԻՆ ԾԱՎԱԼՆԵՐ	թերթ-1
2	ՄԱՍՆԱՎՈՐ ՏՆԵՐԻ ՄՈՒՏՔԱԳԾԵՐԻ ԵՐԿԱՅՆԱԿԱՆ ԿՏՐՎԱԾՔ: ԱՇԽԱՏԱՆՔԱՅԻՆ ԾԱՎԱԼՆԵՐ	թերթ-2
3	ՊՈԼԻՄԵՐԱՎԱԶԱՅԻՆ ՀՈՐ ՄԱՍՆԱԳԻՐ	թերթ-3

Օգտագործված շինարարական նորմեր և կանոններ

Նշանակում	Անվանումը	Ծանոթություն
ՀՀՇՆ 13-02-2022	Անվտանգության տեխնիկա շինարարությունում	
ՀՀՇՆ 40-01.02-	«Ջրամատակարարում: Արտաքին ցանցեր և կառուցվածքներ»	
ՀՀՇՆ 30-01-2023	«Քաղաքաշինություն. Քաղաքային և գյուղական բնակավայրերի հատակագծում և կառուցապատում» շինարարական նորմեր	
ՀՀՇՆ 20.04-2020	«Երկրաշարժադիմացկուն շինարարություն. Նախագծման նորմեր»	
ՀՀՇՆ 52-01-	«Բետոնե և երկաթբետոնե կոնստրուկցիաներ»	
ՀՀՇՆ 32-01-2022	«Ավտոմոբիլային ճանապարհներ»	
ՀՀՇՆ 40-01.03-2022	«Կոյուղի. Արտաքին ցանցեր և կառուցվածքներ»	
ՀՀՇՆ 30-02-2022	«Տարածքի բարեկարգում» շինարարական նորմեր	
ՀՀՇՆ 2.06.03-85	Մելիորատիվ համակարգեր և կառույցներ	
	Ն.Ն. Աբրամով, Ջրամատակարարում	

«ԱՐԵՎԻՏԵԿՏ» ՍՊԸ
ՓՈՐՁԱԲՆՈՒԹՅՈՒՆ
«____» _____ 20 թ.

ՆԱԽԱԳԻԾԸ ՄՇԱԿՎԱԾ Է ԸՍՏ ՀԱՄԱՊԱՏԱՍԽԱՆ ԳՈՐԾՈՂ ՆՈՐՄԵՐԻ ԵՎ ԿԱՆՈՆՆԵՐԻ

Ն.Գ.Ճ. ՎԻԿՏՈՐՅԱ ԱՎԱԳՅԱՆ

Փոփ.	Քան.	Թերթ	Փաստաթ.	Ստորագր.	Ամսաթ
Ն.Գ.Ճ.		Վ. Ավագյան			
Նախագծեց		Գ.Ղորդյան			
Ստուգեց		Ն. Սարգսյան			

Պայմանագիր N ԱՐԵՆԻ-ՀԲԽՄԾՁԲ-01/26

ԱՐԵՆԻ ՀԱՍԱՅՆՔԻ ԱՐԵՆԻ ԲՆԱԿԱՎԱՅՐԻ 7 ՓՈՂՈՑՆԵՐՈՒՄ ԽՄԵԼՈՒ ՋՐԻ ԿԱՌՈՒՑՄԱՆ և ՈՌՈԳՄԱՆ ՋՐԻ ՄԱՍՆԱԿԻ ԿԱՌՈՒՑՄԱՆ ԱՇԽԱՏԱՆՔՆԵՐ

ԱՐԵՆԻ ԲՆԱԿԱՎԱՅՐ	Փուլ	Թերթ	Թերթեր
ՋՐԱՍԱՏԱԿԱՐԱՐՈՒՄ	ԱՆ	1	31
ԸՆԴՀԱՆՈՒՐ ՏՎՅԱԼՆԵՐ	«ՄՈՌՈՒԼ» ՍՊԸ		

Փոփ.	Փոփ.	Թերթահամար	Ստորագրություն	Ամսաթիվ	
Գլ. մասնագետ		Ն. Ավագյան			
Ստուգող		Ն. Բարսեղյան			
Հանձնարարող		Ն. Մարգարյան			

Պայմանագիր N ԱՐԵՆԻ-ՀԲԽՄՄՁԲ-01/26

ԱՐԵՆԻ ՀԱՄԱՅՆՔԻ ԱՐԵՆԻ ԲԱԿԱՎԱՅԻՆ 7 ՓՈՂՈՑՆԵՐՈՒՄ ԽՄԵԼՈՒ ՋՐԻ ԿԱՌՈՒՑՄԱՆ և ՈՌՈԳՄԱՆ ՋՐԻ ՄԱՍՆԱԿԻ ԿԱՌՈՒՑՄԱՆ ԱՇԽԱՏԱՆՔՆԵՐ

	Փուլ	Թերթ	Թերթերի քանակ
ԱՐԵՆԻ ԲԱԿԱՎԱՅԻՆ 7 ՓՈՂՈՑՆԵՐՈՒՄ	ԱՌ	2	31

Իրադրության հատակագիծ

ՀՄՈԴՈՒԼ- ՍՊԸ

Գլխավոր հատակագիծ

W-5 Վերջ
ՆԿ 15+42

W-5-1 Վերջ
ՆԿ 3+75

ՓՀ-5-2

W-5 ՆԿ 10+85,
W-5-1 Սկիզբ
ՆԿ 0+00

W-7 Վերջ
ՆԿ 11+08

ՓՀ-7-1

ՓՀ-5-1

Խողովակաշարի անկացում
գոյություն ունեցող բետոնե D=1000մմ խողովակի միջով
ՆԿ 3+20-ՆԿ 5+00

W-7 Սկիզբ ՆԿ 0+00 միացում
գոյություն ունեցող
de110 Pe խողովակին

W-6 Սկիզբ ՆԿ 0+00 միացում
գոյություն ունեցող հորում
de63 Pe խողովակին

W-5 Սկիզբ ՆԿ 0+00 միացում
գոյություն ունեցող
de110 Pe խողովակին

W-4 Սկիզբ ՆԿ 0+00 միացում
գոյություն ունեցող հորում
de50 Pe խողովակին

W-4 Վերջ
ՆԿ 1+62

W-3 Վերջ
ՆԿ 1+20

W-3 Սկիզբ ՆԿ 0+00 միացում
գոյություն ունեցող
de200 Pe խողովակին

W-2 Վերջ
ՆԿ 1+40

W-1 Վերջ
ՆԿ 1+63

W-2 սկիզբ ՆԿ 0+00 միացում
գոյություն ունեցող
de50 Pe խողովակին

W-1 սկիզբ ՆԿ 0+00 միացում
գոյություն ունեցող de50 Pe խողովակին

Ջրատարների ցուցանիշները

N	Ջրատար	L, մ	PN 1.0 ՄՊա					
			de110	de90	de75	de63	de50	de20
1	W-1	163					163	
2	W-2	140					140	
3	W-3	120					120	
4	W-4	162				162		
5	W-5	1543	400	686	457			
6	W-5-1	378				378		
7	W-6	217				217		
8	W-7	1110		1110				
9	Մասնավոր տների մուտքագծեր	100						1800
	Ընդհանուր	5633	400	1796	457	757	423	1800

ՇԱՆՈԹՈՒԹՅՈՒՆ

1. Տվյալ թերթը նայել N 3-14 թերթերի հետ համատեղ:
2. Փականային հորերի տեխնոլոգիական գծագրերը բերված են կառույցներ բաժնում:
3. Ե/բ հավաքովի հորերի շինարարական գծագրերը բերված են տիպային բաժնում:
4. Գծագրում չափերը տրված են մ-ով:
5. Հորերի հողային աշխատանքները ներառված են խողովակաշարի հողային ծավալներում:
6. Անհատական տների մուտքագծերը հատակագծի վրա ցույց չեն տրված, քանի որ դրանք տեղադրվում են շինարարության ընթացքում վարչական ղեկավարի և բաժանորդի հետ համաձայնեցման արդյունքում:
7. Ինժեներական ցանցերի հատումների մասում հողային աշխատանքները կատարել ձեռքով:

«ԱՐԽԻՏԵԿՏ» ՍՊԸ
ՓՈՐՁԱԳԻՏՈՒԹՅՈՒՆ
«___» _____ 20 թ.

Պայմանական նշաններ

- Նախագծվող ջրագիծ
- Գոյություն ունեցող ջրագիծ
- Փականային հոր (ՓՀ)
- Գետ
- Ճանապարհ

Փոփ.	Քան.	Թերթ	Փաստ.	Ստորագր.	Ամսաթ.
Ն.Գ.Ճ		Վ.Ենգոյան			
Ստուգող		Գ.Պողոսյան			
Մշակող		Ն. Սարգսյան			

Պայմանագիր N ԱՐԵՆԻ-ՀԲԽՄԾՋԲ-01/26

ԱՐԵՆԻ ՀԱՄԱՅՆՔԻ ԱՐԵՆԻ ԲՆԱԿԱՎԱՅՐԻ 7 ՓՈՂՈՑՆԵՐՈՒՄ ԽՄԵԼՈՒԻ ՋՐԻ ԿԱՌՈՒՑՄԱՆ և ՈՌՈԳՄԱՆ ՋՐԻ ՄԱՆԱԿԻ ԿԱՌՈՒՑՄԱՆ ԱՇԽԱՏԱՆՔՆԵՐ

ԱՐԵՆԻ ԲՆԱԿԱՎԱՅՐ	Փուլ	Թերթ	Թերթեր
ՋՐԱՄԱՏԱԿԱՐԱՐՈՒՄ	ԱՆ	3	31

Գլխավոր հատակագիծ

«ՍՈՎՈՒԼ» ՍՊԸ

W-1 ՆԿ 0+00- ՆԿ 1+63,
W-2 ՆԿ 0+00- ՆԿ 1+40,
ջրագծերի ուղեգծի հատակագիծ
Մ 1:1000

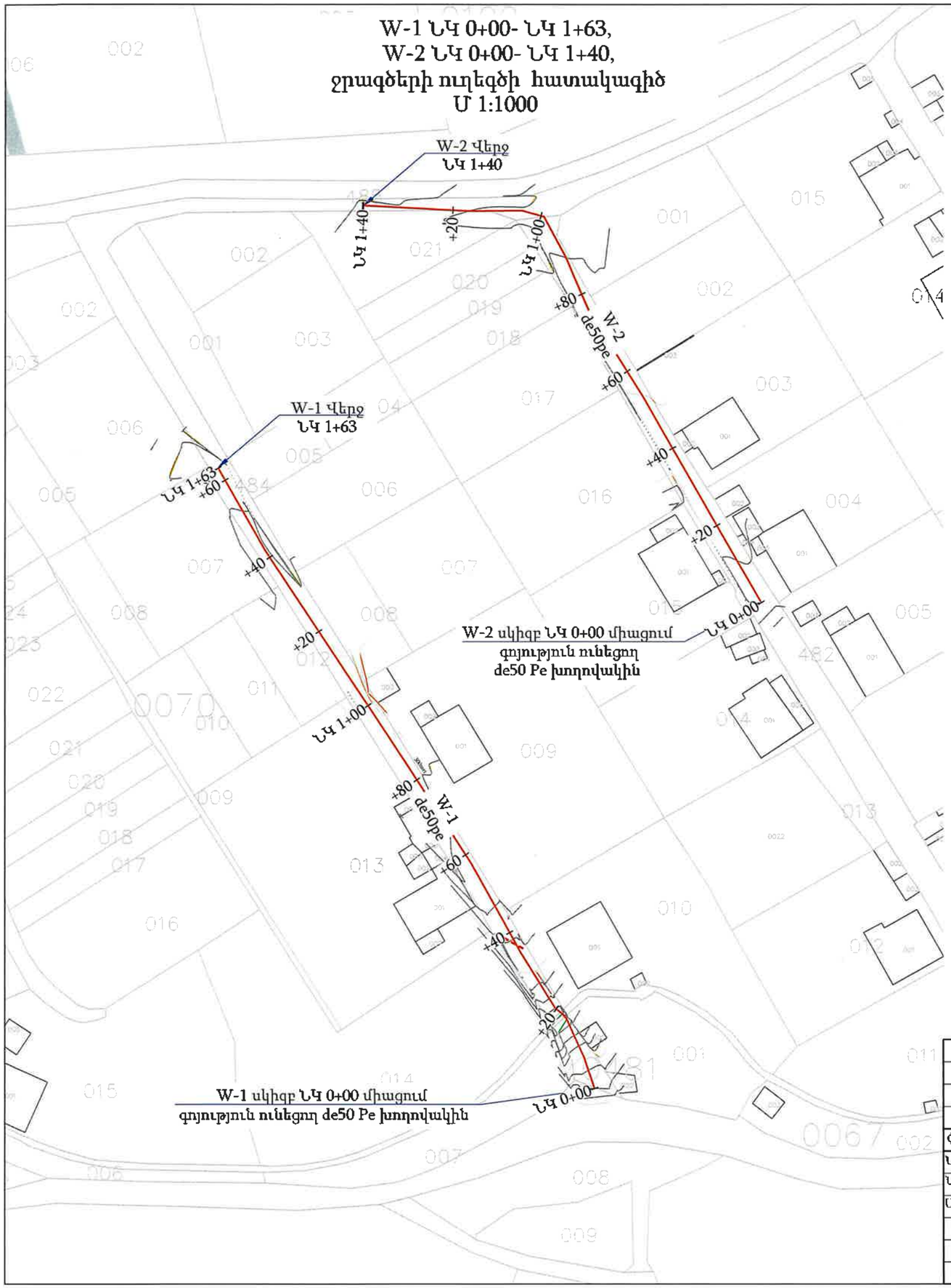

W-1, W-2 խրամուղու տիպարային կտրվածք

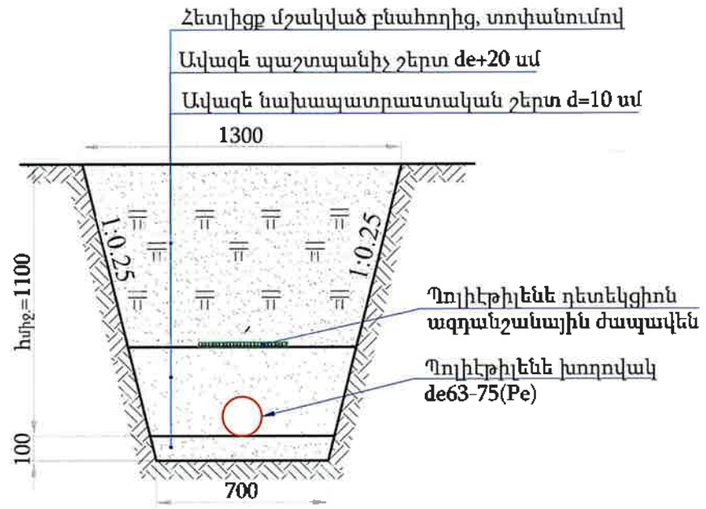

Պայմանական նշաններ

- Նախագծվող ջրագիծ
- Գոյություն ունեցող ջրագիծ
- Փականային հոր (ՓՀ)
- Գետ
- Ճանապարհ

«ԱՐԽԻՏԵԿՏ» ՍՊԸ
ՓՈՐՁԱԲՆՈՒԹՅՈՒՆ
«_____» _____ 20 __ թ.

ԾԱՆՈԹՈՒԹՅՈՒՆ

1. Տվյալ թերթը նայել N 3-14 թերթերի հետ համատեղ:
2. Փականային հորերի տեխնոլոգիական գծագրերը բերված են կառույցներ բաժնում:
3. Ե/բ հավաքովի հորերի շինարարական գծագրերը բերված են տիպային բաժնում:
4. Գծագրում չափերը տրված են մ-ով:
5. Հորերի հողային աշխատանքները ներառված են խողովակաշարի հողային ծավալներում:
6. Անհատական տների մուտքագծերը հատակագծի վրա ցույց չեն տրված, քանի որ դրանք տեղադրվում են շինարարության ընթացքում՝ վարչական ղեկավարի և բաժանորդի հետ համաձայնեցման արդյունքում:
7. Ինժեներական ցանցերի հատումների մասում հողային աշխատանքները կատարել ձեռքով:

Փոփ.	Քան.	Թերթ	Փաստաթ.	Ստորագր.	Ամսաթ
Ն.Գ.Ճ.		Վ. Ավագյան			
Նախագծեց		Գ.Պողոսյան			
Ստուգեց		Ն. Սարգսյան			

Պայմանագիր N ԱՐԵՆԻ-ՀԲԽՄԾՁԲ-01/26

ԱՐԵՆԻ ՀԱՄԱՅՆՔԻ ԱՐԵՆԻ ԲՆԱԿԱՎԱՅՐԻ 7 ՓՈՂՈՑՆԵՐՈՒՄ ԽՄԵԼՈՒ ՋՐԻ ԿԱՌՈՒՑՄԱՆ և ՈՌՈԳՄԱՆ ՋՐԻ ՄԱՍՆԱԿԻ ԿԱՌՈՒՑՄԱՆ ԱՇԽԱՏԱՆՔՆԵՐ

ԱՐԵՆԻ ԲՆԱԿԱՎԱՅՐ	Փուլ	Թերթ	Թերթեր
ՋՐԱՄԱՏԱԿԱՐԱՐՈՒՄ	ԱՆ	4	31

W-1 ՆԿ 0+00- ՆԿ 1+63,
W-2 ՆԿ 0+00- ՆԿ 1+40,
ջրագծերի ուղեգծի հատակագիծ

«ՄՈԴՈՒԼ» ՍՊԸ

W-3 ՆԿ 0+00- ՆԿ 1+20, ջրագծի ուղեգծի հատակագիծ Մ 1:1000

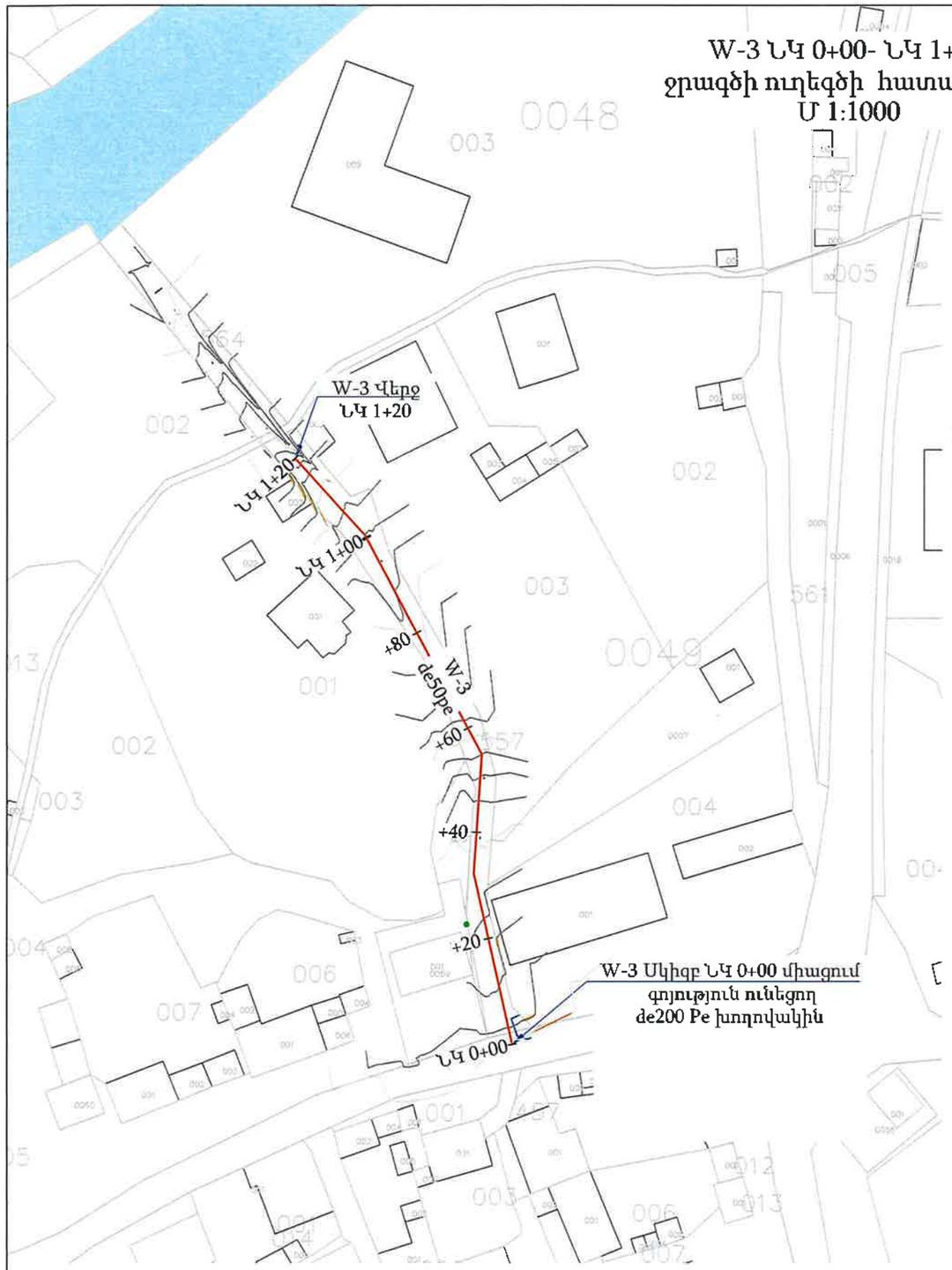

Պայմանական նշաններ

- Նախագծվող ջրագիծ
- Գոյություն ունեցող ջրագիծ
- Փականային հոր (ՓՀ)
- Գետ
- Ճանապարհ

M-3 խրամուղու տիպարային կտրվածք ՆԿ 0+00 - Նկ 0+10

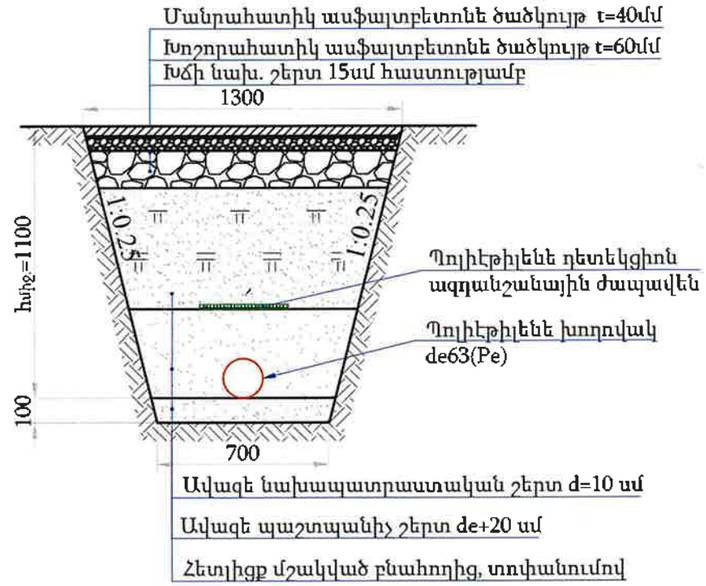

W-3 խրամուղու տիպարային կտրվածք ՆԿ 0+10 - Նկ 1+20

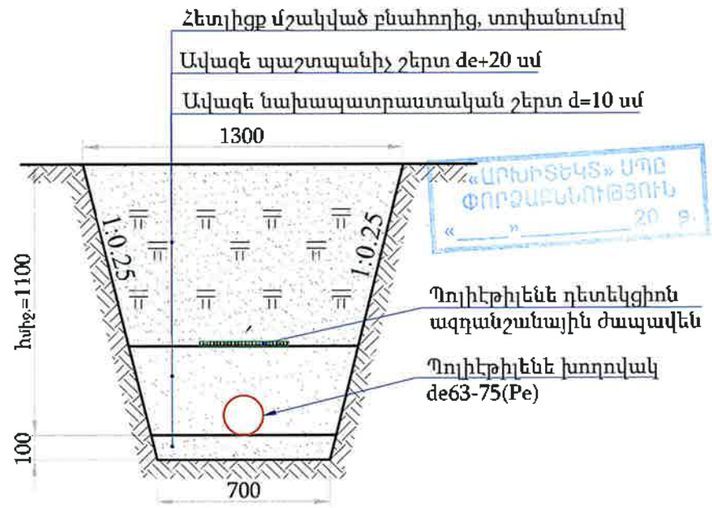

«ԱՐԽԻՏԵԿՏ» ՍՊԸ
ՓՈՐՁԱԲԱՆՈՒԹՅՈՒՆ
«_____» _____ 20_ թ.

ԾԱՆՈԹՈՒԹՅՈՒՆ

1. Տվյալ թերթը նայել N 3-14 թերթերի հետ համատեղ:
2. Փականային հորերի տեխնոլոգիական գծագրերը բերված են կառույցներ բաժնում:
3. Ե/բ հավաքովի հորերի շինարարական գծագրերը բերված են տիպային բաժնում:
4. Գծագրում չափերը տրված են մ-ով:
5. Հորերի հողային աշխատանքները ներառված են խողովակաշարի հողային ծավալներում:
6. Անհատական տների մուտքագծերը հատակագծի վրա ցույց չեն տրված, քանի որ դրանք տեղադրվում են շինարարության ընթացքում՝ վարչական ղեկավարի և բաժանորդի հետ համաձայնեցման արդյունքում:
7. Ինժեներական ցանցերի հատումների մասում հողային աշխատանքները կատարել ձեռքով:

Փոփ.	Քան.	Թերթ	Փաստ.	Ստորագր.	Ամսաթ
Ն.Գ.Ճ.		Վ. Ավագյան			
Նախագծեց		Գ.Պողոսյան			
Ստուգեց		Ն. Մարգսյան			

Պայմանագիր N ԱՐԵՆԻ-ՀԲԽՄԾՁԲ-01/26

ԱՐԵՆԻ ՀԱՄԱՅՆՔԻ ԱՐԵՆԻ ԲՆԱԿԱՎԱՅՐԻ 7 ՓՈՂՈՑՆԵՐՈՒՄ ԽՄԵԼՈՒ ՋՐԻ ԿԱՌՈՒՑՄԱՆ և ՈՌՈԳՄԱՆ ՋՐԻ ՄԱՍՆԱԿԻ ԿԱՌՈՒՑՄԱՆ ԱՇԽԱՏԱՆՔՆԵՐ

ԱՐԵՆԻ ԲՆԱԿԱՎԱՅՐ	Փուլ	Թերթ	Թերթեր
ՋՐԱՍԱՏԱԿԱՐԱՐՈՒՄ	ԱՆ	5	31

W-3 ՆԿ 0+00- ՆԿ 1+20, ջրագծի ուղեգծի հատակագիծ

«ՄՈԴՈՒԼ» ՍՊԸ

W-4 ՆԿ 0+00- ՆԿ 1+62, ջրագծի ուղեգծի հատակագիծ Մ 1:1000

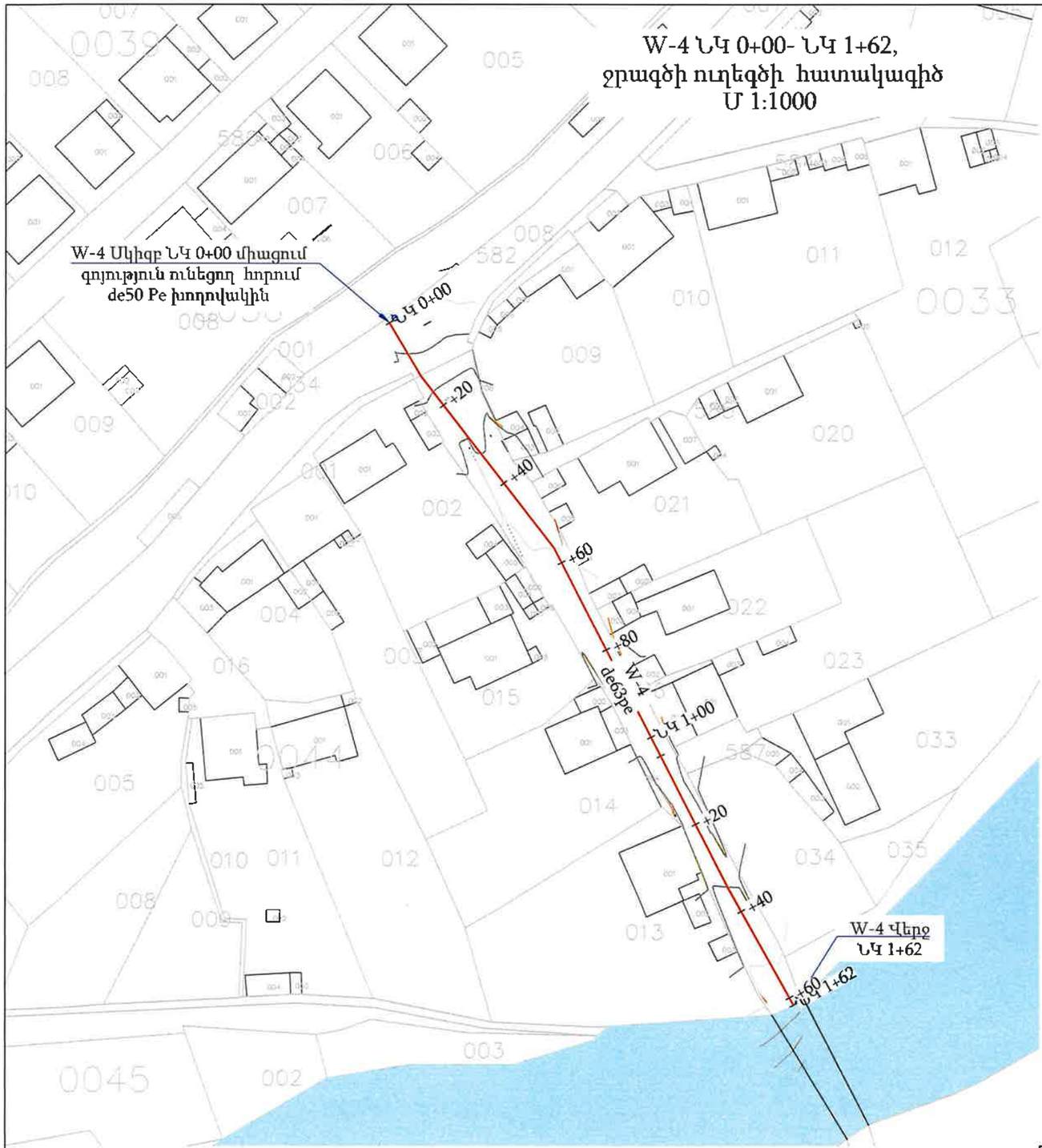

M-4 խրամուղու տիպարային կտրվածք ՆԿ 0+00 - Նկ 1+62

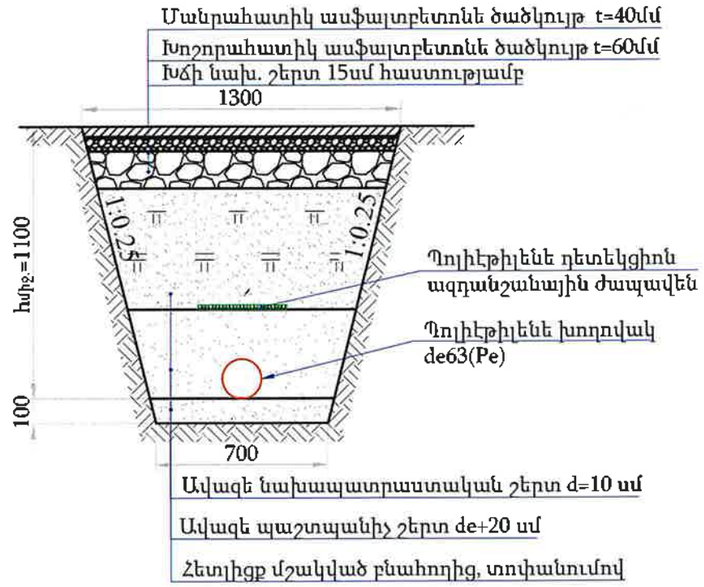

«ԱՐԽԻՏԵԿՏ» ՍՊԸ
ՓՈՐՁԱԲՆՈՒԹՅՈՒՆ
«____» _____ 20 թ.

Պայմանական նշաններ

- Նախագծվող ջրագիծ
- Գոյություն ունեցող ջրագիծ
- Փականային հոր (ՓՀ)
- Գետ
- Ճանապարհ

ԾԱՆՈԹՈՒԹՅՈՒՆ

1. Տվյալ թերթը նայել N 3-14 թերթերի հետ համատեղ:
2. Փականային հորերի տեխնոլոգիական գծագրերը բերված են կառույցներ բաժնում:
3. Ե/բ հավաքովի հորերի շինարարական գծագրերը բերված են տիպային բաժնում:
4. Գծագրում չափերը տրված են մ-ով:
5. Հորերի հողային աշխատանքները ներառված են խողովակաշարի հողային ծավալներում:
6. Անհատական տների մուտքագծերը հատակագծի վրա ցույց չեն տրված, քանի որ դրանք տեղադրվում են շինարարության ընթացքում՝ վարչական ղեկավարի և բաժանորդի հետ համաձայնեցման արդյունքում:
7. Ինժեներական ցանցերի հատումների մասում հողային աշխատանքները կատարել ձեռքով:

Փոփ.	Քան.	Թերթ	Փաստաթ.	Ստորագր.	Ամսաթ
Ն.Գ.Ճ.		Վ. Ավագյան			
Նախագծեց		Գ. Պողոսյան			
Ստուգեց		Ն. Սարգսյան			

Պայմանագիր N ԱՐԵՆԻ-ՀԲԽՄԾՁԲ-01/26

ԱՐԵՆԻ ՀԱՄԱՅՆՔԻ ԱՐԵՆԻ ԲՆԱԿԱՎԱՅՐԻ 7 ՓՈՂՈՑՆԵՐՈՒՄ ԽՄԵԼՈՒ ՋՐԻ ԿԱՌՈՒՑՄԱՆ և ՈՌՈԳՄԱՆ ՋՐԻ ՄԱՄՆԱԿԻ ԿԱՌՈՒՑՄԱՆ ԱՇԽԱՏԱՆՔՆԵՐ

ԱՐԵՆԻ ԲՆԱԿԱՎԱՅՐ	Փուլ	Թերթ	Թերթեր
ՋՐԱՄԱՏԱԿԱՐԱՐՈՒՄ	ԱՆ	6	31

W-4 ՆԿ 0+00- ՆԿ 1+62, ջրագծի ուղեգծի հատակագիծ

«ՄՈԴՈՒԼ» ՍՊԸ

W-5 ՆԿ 0+00- ՆԿ 2+00, W-6 ՆԿ 0+00- ՆԿ 2+17, ջրագծի ուղեգծի հատակագիծ Մ 1:1000

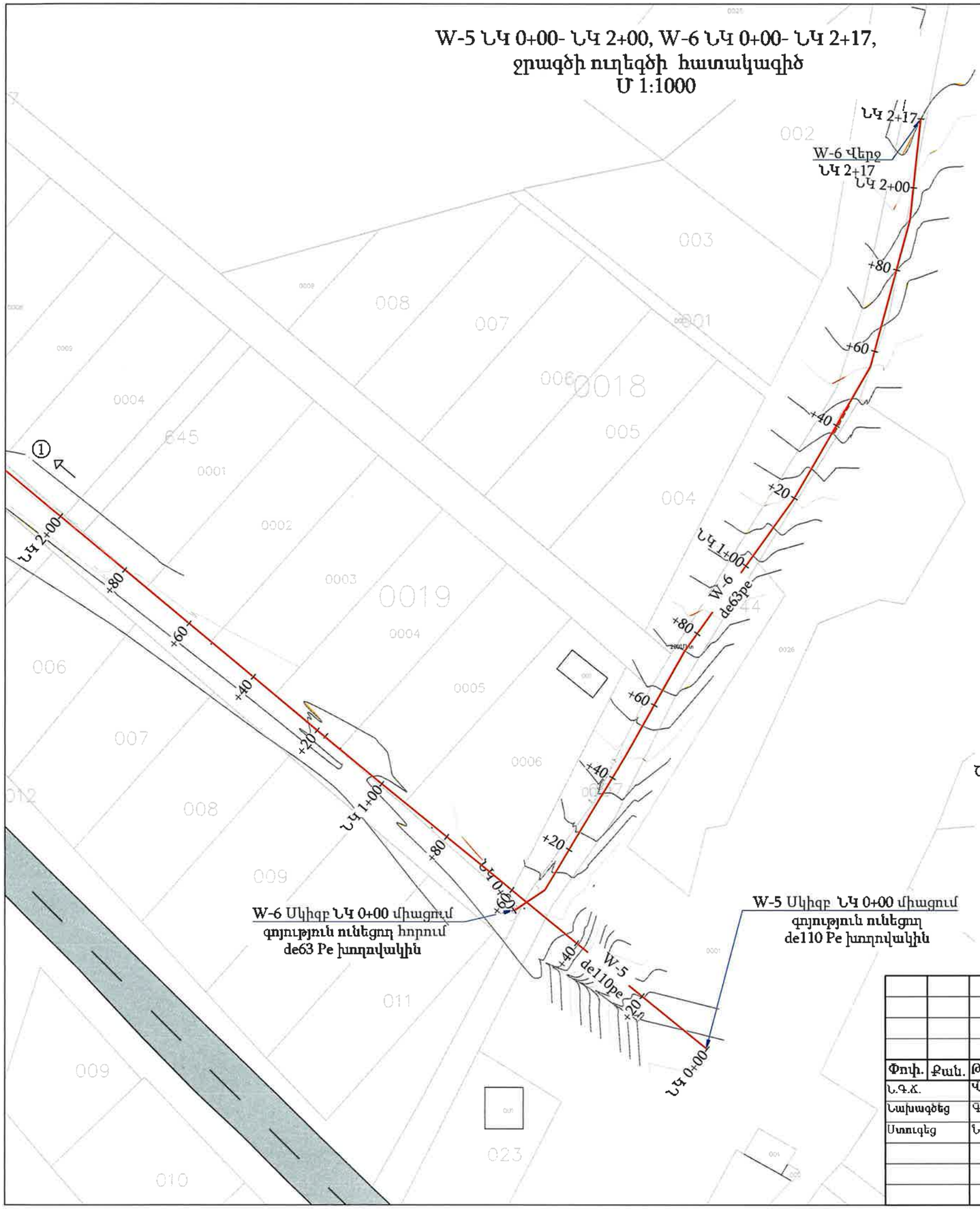

W-5, W-5-1, W-6 խրամուղու տիպարային կտրվածք

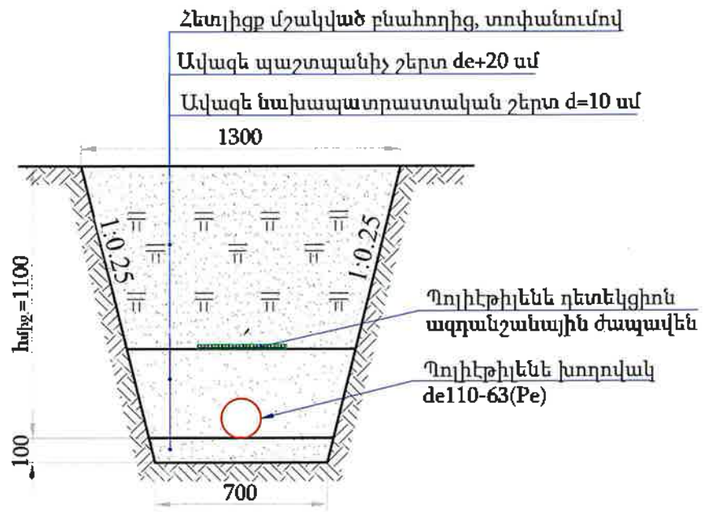

Պայմանական նշաններ

- Նախագծվող ջրագիծ
- Գոյություն ունեցող ջրագիծ
- Փականային հոր (ՓՀ)
- Գետ
- Ճանապարհ

«ԱՐԽԻՏԵԿՏ» ՍՊԸ
ՓՈՐՁԱԳՐՈՒԹՅՈՒՆ
«_____» _____ 20__ թ.

ԾԱՆՈԹՈՒԹՅՈՒՆ

1. Տվյալ թերթը նայել N 3-14 թերթերի հետ համատեղ:
2. Փականային հորերի տեխնոլոգիական գծագրերը բերված են կառույցներ բաժնում:
3. Ե/բ հավաքովի հորերի շինարարական գծագրերը բերված են տիպային բաժնում:
4. Գծագրում չափերը տրված են մ-ով:
5. Հորերի հողային աշխատանքները ներառված են խողովակաշարի հողային ծավալներում:
6. Անհատական տների մուտքագծերը հատակագծի վրա ցույց չեն տրված, քանի որ դրանք տեղադրվում են շինարարության ընթացքում՝ վարչական ղեկավարի և բաժանորդի հետ համաձայնեցման արդյունքում:
7. Ինժեներական ցանցերի հատումների մասում հողային աշխատանքները կատարել ձեռքով:

Փոփ.	Քան.	Թերթ	Փաստ.	Ստորագր.	Ամսաթ.	Պայմանագիր N ԱՐԵՆԻ-ՀԲԽՄԾՁԲ-01/26			
						ԱՐԵՆԻ ՀԱՄԱՅՆՔԻ ԱՐԵՆԻ ԲՆԱԿԱՎԱՅՐԻ 7 ՓՈՂՈՑՆԵՐՈՒՄ ԽՄԵԼՈՒ ՋՐԻ ԿԱՌՈՒՑՄԱՆ և ՈՌՈԳՄԱՆ ՋՐԻ ՄԱՍՆԱԿԻ ԿԱՌՈՒՑՄԱՆ ԱՇԽԱՏԱՆՔՆԵՐ			
Ն.Գ.Ճ.		Կ. Ավագյան				ԱՐԵՆԻ ԲՆԱԿԱՎԱՅՐ	Փուլ	Թերթ	Թերթեր
Նախագծեց		Գ. Պողոսյան				ՋՐԱՄԱՏԱԿԱՐԱՐՈՒՄ	ԱՆ	7	31
Ստուգեց		Ն. Սարգսյան				W-5 ՆԿ 0+00- ՆԿ 2+00, W-6 ՆԿ 0+00- ՆԿ 2+17, ջրագծի ուղեգծի հատակագիծ	«ՄՈՂՈՒԼ» ՍՊԸ		

W-5 ՆԿ 2+00- ՆԿ 6+00,
ջրագծի ուղեգծի հատակագիծ
Մ 1:1000

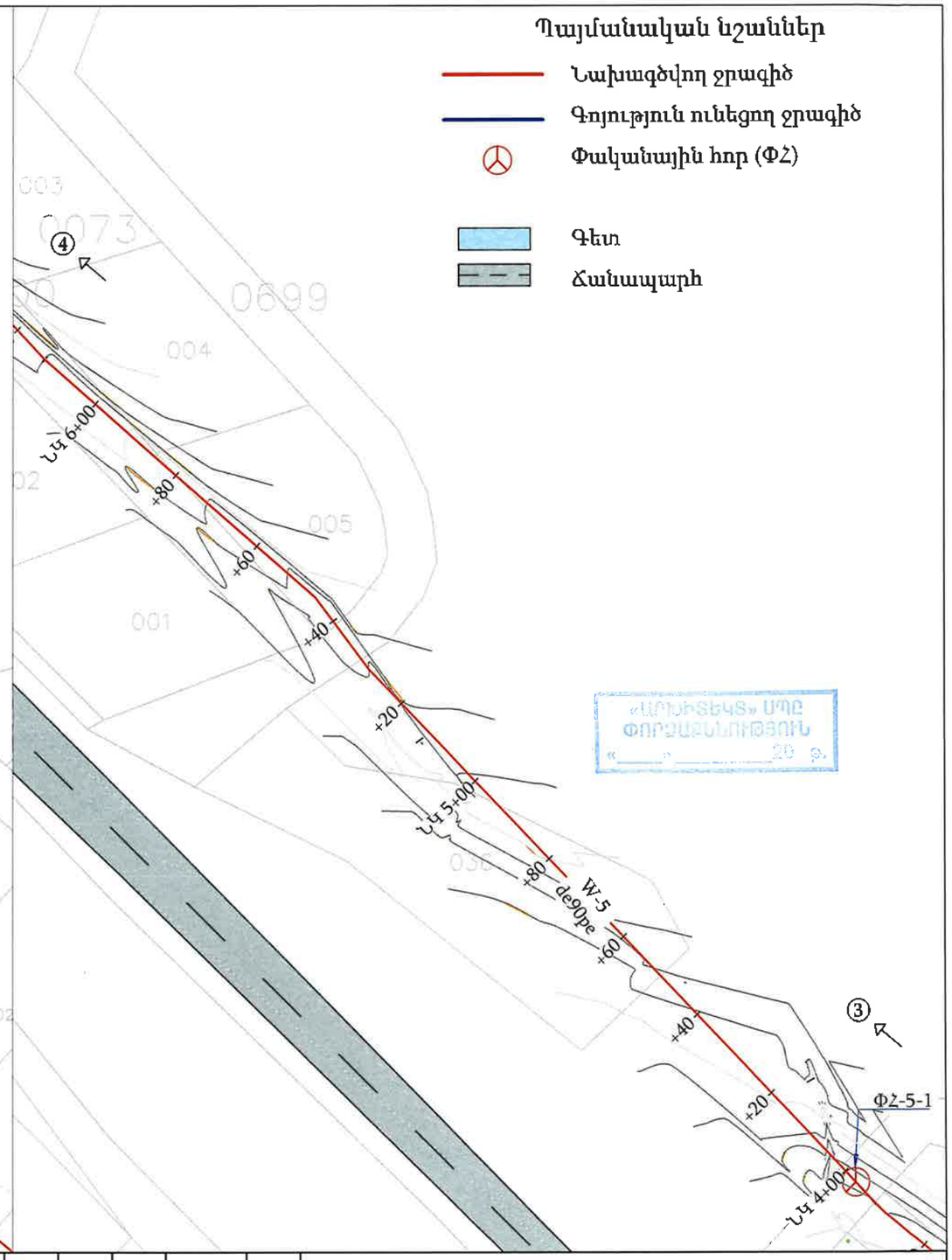

Պայմանական նշաններ

- Նախագծվող ջրագիծ
- Գոյություն ունեցող ջրագիծ
- Փականային հոր (Փշ)
- Գետ
- Ճանապարհ

«ԱՐԵՆԻՏԵԿՏ» ՍՊԸ
ՓՈՐՁԱԲՆԻՐՈՒՆ
«____» _____ 20 թ.

ԾԱՆՈԹՈՒԹՅՈՒՆ

1. Տվյալ թերթը նայել N 3-14 թերթերի հետ համատեղ:
2. Փականային հորերի տեխնոլոգիական գծագրերը բերված են կառույցներ բաժնում:
3. Ե/բ հավաքովի հորերի շինարարական գծագրերը բերված են տիպային բաժնում:
4. Գծագրում չափերը տրված են մ-ով:
5. Հորերի հողային աշխատանքները ներառված են խողովակաշարի հողային ծավալներում:
6. Անհատական տների մուտքագծերը հատակագծի վրա ցույց չեն տրված, քանի որ դրանք տեղադրվում են շինարարության ընթացքում՝ վարչական ղեկավարի և բաժանորդի հետ համաձայնեցման արդյունքում:
7. Ինժեներական ցանցերի հատումների մասում հողային աշխատանքները կատարել ձեռքով:

Փոփ.	Քան.	Թերթ	Փաստ.	Ստորագր.	Ամսաթ
Ն.Գ.Ճ.		Վ. Ավագյան			
Նախագծեց		Գ.Ղորբսյան			
Ստուգեց		Ն. Սարգսյան			

Պայմանագիր N ԱՐԵՆԻ-ՀԲԽՄԾՁԲ-01/26

ԱՐԵՆԻ ՀԱՄԱՅՆՔԻ ԱՐԵՆԻ ԲՆԱԿԱՎԱՅՐԻ 7 ՓՈՂՈՑՆԵՐՈՒՄ ԽՄԵԼՈՒ ՋՐԻ ԿԱՌՈՒՑՄԱՆ և ՈՌՈԳՄԱՆ ՋՐԻ ՄԱՄՆԱԿԻ ԿԱՌՈՒՑՄԱՆ ԱՇԽԱՏԱՆՔՆԵՐ

ԱՐԵՆԻ ԲՆԱԿԱՎԱՅՐ	Փուլ	Թերթ	Թերթեր
ՋՐԱՍԱՏԱԿԱՐԱՐՈՒՄ	ԱՆ	8	31

W-5 ՆԿ 2+00- ՆԿ 6+00,
ջրագծի ուղեգծի հատակագիծ

«ՄՈԴՈՒԼ» ՍՊԸ

W-5 ՆԿ 6+00- ՆԿ 11+60, W-5-1 ՆԿ 0+00- ՆԿ 0+80, ջրագծի ուղեգծերի հատակագիծ Մ 1:1000

W-5, W-5-1, W-6 խրամուղու տիպարային կտրվածք

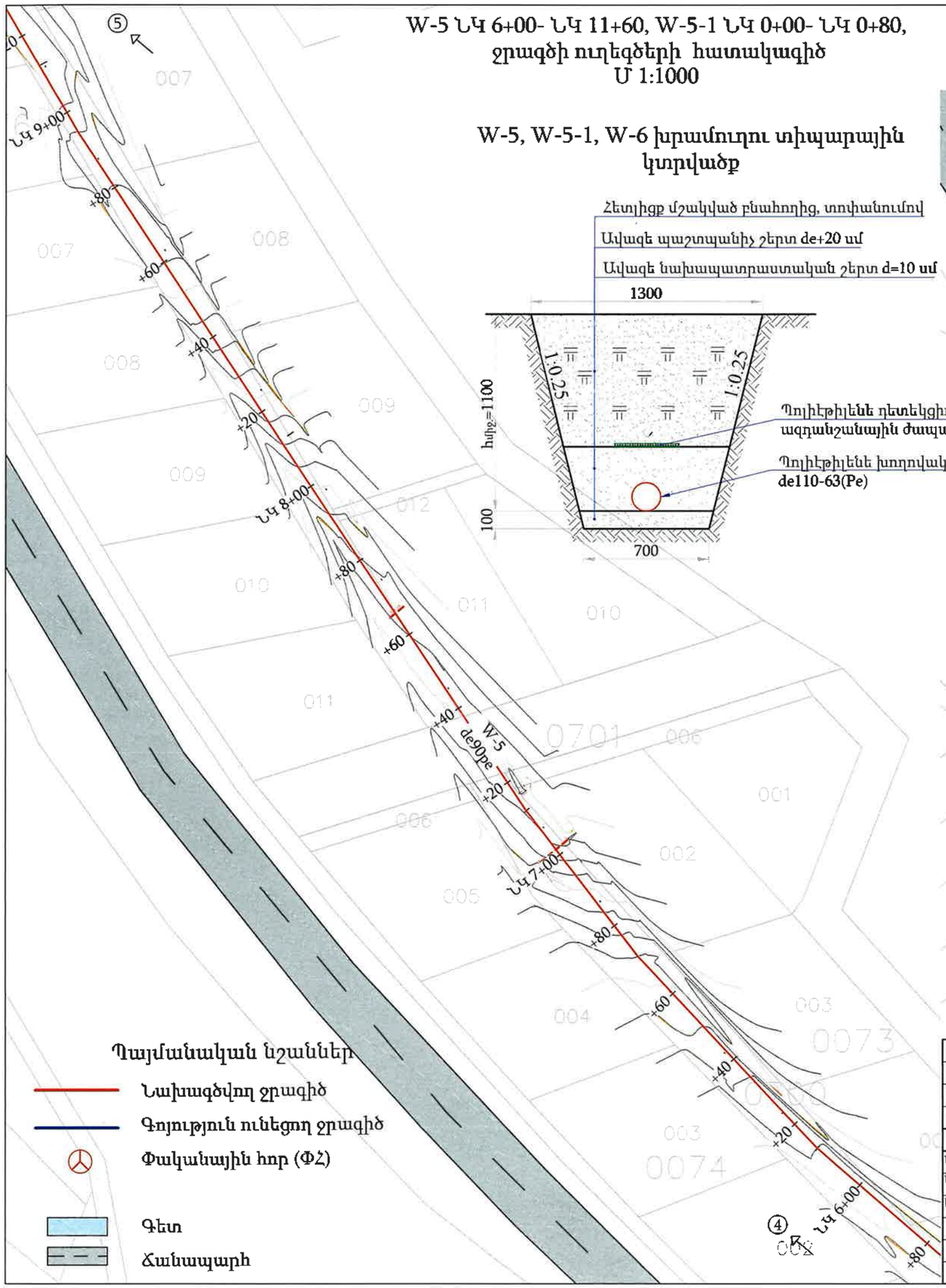

Պայմանական նշաններ

- Նախագծվող ջրագիծ
- Գոյություն ունեցող ջրագիծ
- Փականային հոր (ՓՀ)
- Գետ
- Ճանապարհ

Փոփ.	Քան.	Թերթ	Փաստաթ. N	Ստորագր.	Ամսաթ.
Ն.Գ.Ճ.		Վ. Ավագյան			
Նախագծեց		Գ.Պողոսյան			
Ստուգեց		Ն. Սարգսյան			

Պայմանագիր N ԱՐԵՆԻ-ՀԲԽՄԾՁԲ-01/26

ԱՐԵՆԻ ՀԱՄԱՅՆՔԻ ԱՐԵՆԻ ԲՆԱԿԱՎԱՅՐԻ 7 ՓՈՂՈՑՆԵՐՈՒՄ ԽՄԵԼՈՒ ՋՐԻ ԿԱՌՈՒՑՄԱՆ և ՈՌՈԳՄԱՆ ՋՐԻ ՍԱՄՆԱԿԻ ԿԱՌՈՒՑՄԱՆ ԱՇԽԱՏԱՆՔՆԵՐ

ԱՐԵՆԻ ԲՆԱԿԱՎԱՅՐ	Փուլ	Թերթ	Թերթեր
ՋՐԱՄԱՏԱԿԱՐԱՐՈՒՄ	ԱՆ	9	31

W-5 ՆԿ 6+00- ՆԿ 11+60,
W-5-1 ՆԿ 0+00- ՆԿ 0+80,
ջրագծի ուղեգծերի հատակագիծ

«ՍՈԴՈՒԼ» ՍՊԸ

W-5 ՆԿ 11+60- ՆԿ 13+40, W-5-1 ՆԿ 0+80- ՆԿ 3+75, ջրագծի ուղեգծերի հատակագիծ Մ 1:1000

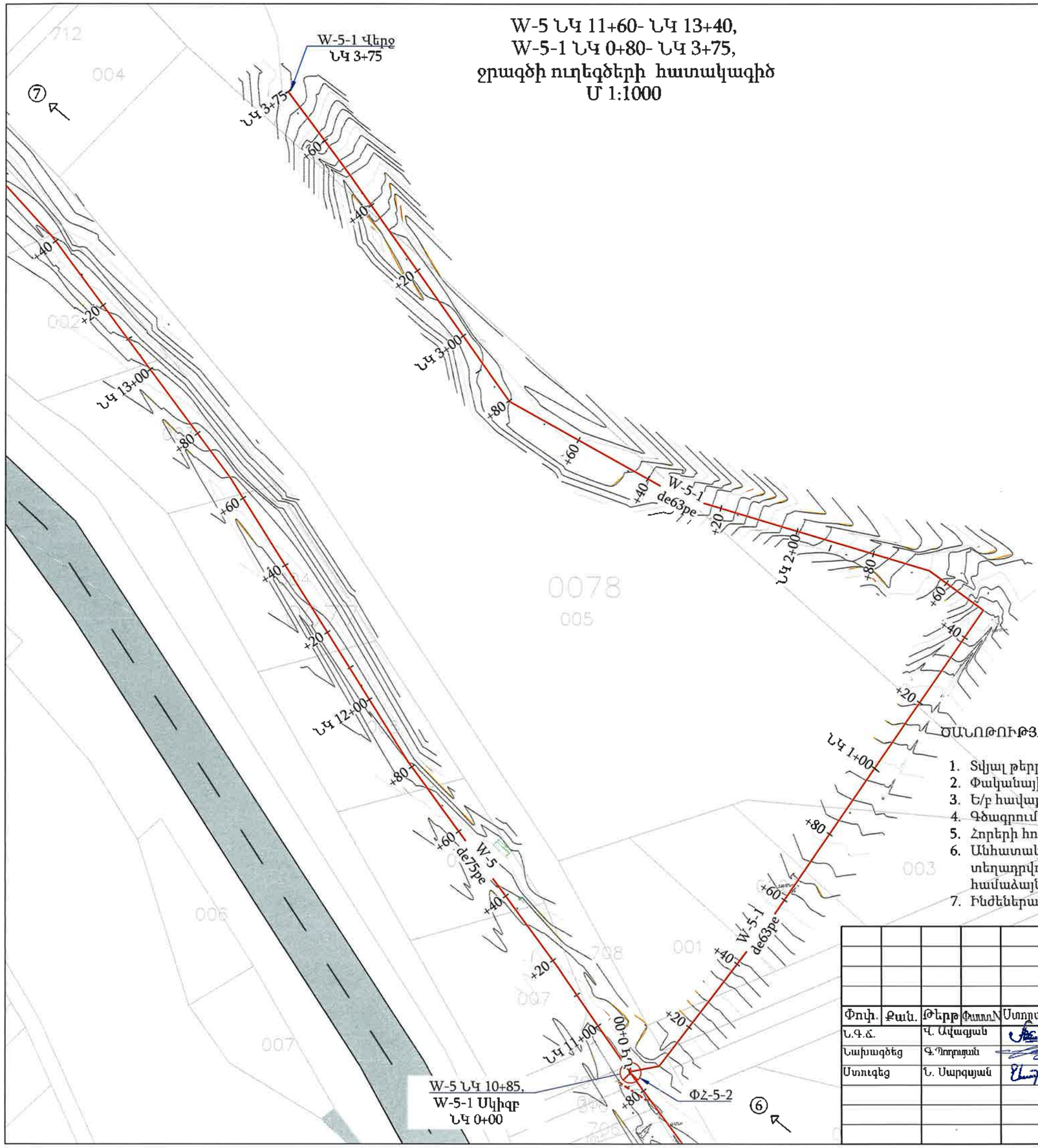

W-5, W-5-1, W-6 խրամուղու տիպարային կտրվածք

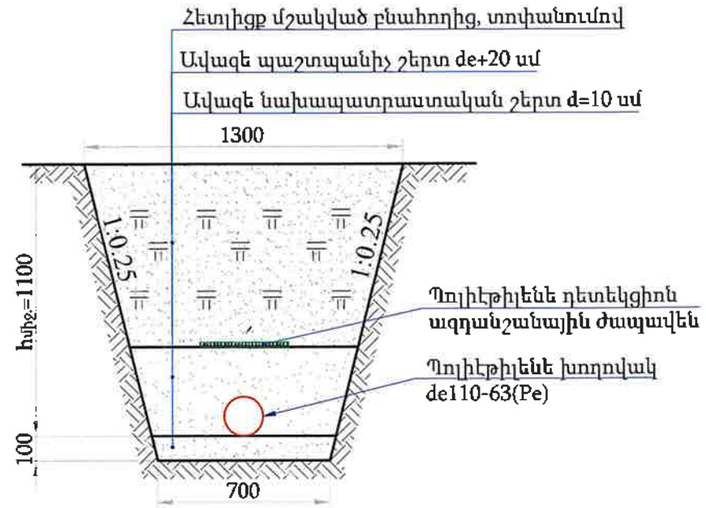

Պայմանական նշաններ

- Նախագծվող ջրագիծ
- Գոյություն ունեցող ջրագիծ
- Փականային հոր (ՓՀ)
- Գետ
- Ճանապարհ

«ԱՐԽԻՏԵԿՏ» ՍՊԸ
ՓՈՐՁԱԲԱՆՈՒԹՅՈՒՆ
«_____» _____ 20 թ.

ԾԱՆՈԹՈՒԹՅՈՒՆ

1. Տվյալ թերթը նայել N 3-14 թերթերի հետ համատեղ:
2. Փականային հորերի տեխնոլոգիական գծագրերը բերված են կառույցներ բաժնում:
3. Ե/բ հավաքովի հորերի շինարարական գծագրերը բերված են տիպային բաժնում:
4. Գծագրում չափերը տրված են մ-ով:
5. Հորերի հողային աշխատանքները ներառված են խողովակաշարի հողային ծավալներում:
6. Անհատական տների մուտքագծերը հատակագծի վրա ցույց չեն տրված, քանի որ դրանք տեղադրվում են շինարարության ընթացքում՝ վարչական ղեկավարի և բաժանորդի հետ համաձայնեցման արդյունքում:
7. Ինժեներական ցանցերի հատումների մասում հողային աշխատանքները կատարել ձեռքով:

Փոփ.	Քան.	Թերթ	Փաստաթ. N	Ստորագր.	Ամսաթ
Ն.Գ.Ճ.		Վ. Ավագյան			
Նախագծեց		Գ.Պողոսյան			
Ստուգեց		Ն. Սարգսյան			

Պայմանագիր N ԱՐԵՆԻ-ՀԲԽՄԾՁԲ-01/26

ԱՐԵՆԻ ՀԱՄԱՅՆՔԻ ԱՐԵՆԻ ԲՆԱԿԱՎԱՅՐԻ 7 ՓՈՂՈՑՆԵՐՈՒՄ ԽՄԵԼՈՒ ՋՐԻ ԿԱՌՈՒՑՄԱՆ և ՈՌՈԳՄԱՆ ՋՐԻ ՄԱՄՆԱԿԻ ԿԱՌՈՒՑՄԱՆ ԱՇԽԱՏԱՆՔՆԵՐ

ԱՐԵՆԻ ԲՆԱԿԱՎԱՅՐ	Փուլ	Թերթ	Թերթեր
ՋՐԱՄԱՏԱԿԱՐԱՐՈՒՄ	ԱՆ	10	31

W-5 ՆԿ 11+60- ՆԿ 13+40,
W-5-1 ՆԿ 0+80- ՆԿ 3+75,
ջրագծի ուղեգծերի հատակագիծ

«ՄՈՌՈՒԼ» ՍՊԸ

W-5 ՆԿ 13+40- ՆԿ 15+42, ջրագծի ուղեգծի հատակագիծ Մ 1:1000

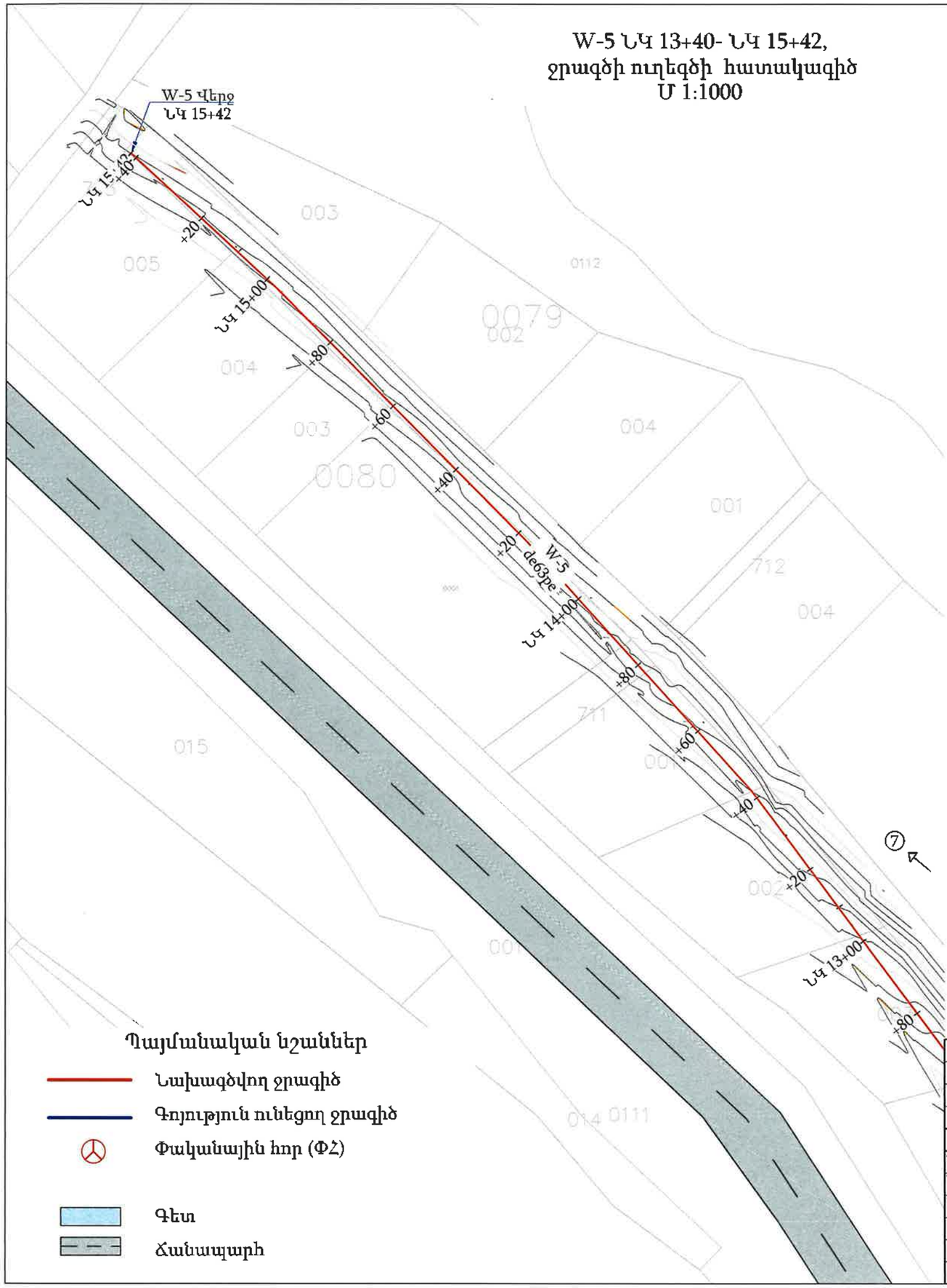

W-5, W-5-1, W-6 խրամուղու տիպարային կտրվածք

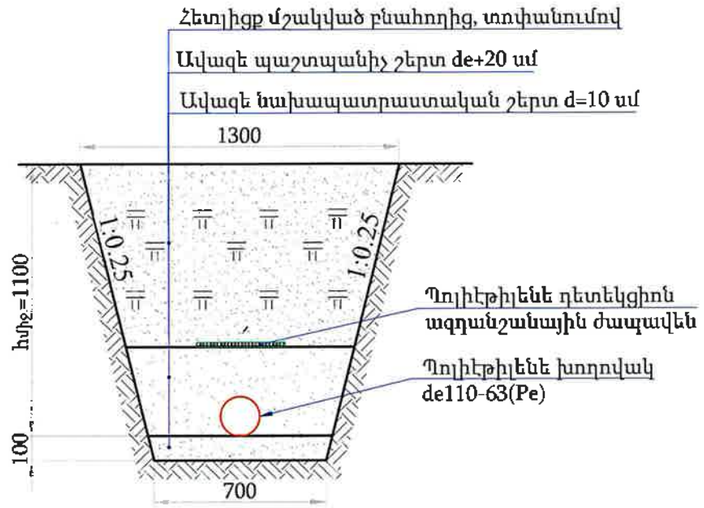

«ԱՐՆԻՏԵԽՍ» ՍՊԸ
ՓՈՐՁԱԳՐՈՒԹՅՈՒՆ
«» 20 թ.

ԾԱՆՈԹՈՒԹՅՈՒՆ

1. Տվյալ թերթը նայել N 3-14 թերթերի հետ համատեղ:
2. Փականային հորերի տեխնոլոգիական գծագրերը բերված են կառույցներ բաժնում:
3. Ե/բ հավաքովի հորերի շինարարական գծագրերը բերված են տիպային բաժնում:
4. Գծագրում չափերը տրված են մ-ով:
5. Հորերի հողային աշխատանքները ներառված են խողովակաշարի հողային ծավալներում:
6. Անհատական տների մուտքագծերը հատակագծի վրա ցույց չեն տրված, քանի որ դրանք տեղադրվում են շինարարության ընթացքում՝ վարչական ղեկավարի և բաժանորդի հետ համաձայնեցման արդյունքում:
7. Ինժեներական ցանցերի հատումների մասում հողային աշխատանքները կատարել ձեռքով:

Պայմանական նշաններ

- Նախագծվող ջրագիծ
- Գոյություն ունեցող ջրագիծ
- Փականային հոր (ՓՀ)
- Գետ
- Ճանապարհ

Փոփ.	Քան.	Թերթ	Փաստ.	Ստորագր.	Ամսաթ
Ն.Գ.Ճ.		Վ. Ավագյան			
Նախագծեց		Գ.Պողոսյան			
Ստուգեց		Ն. Սարգսյան			

Պայմանագիր N ԱՐԵՆԻ-ՀԲԽՄԾՁԲ-01/26

ԱՐԵՆԻ ՀԱՄԱՅՆՔԻ ԱՐԵՆԻ ԲՆԱԿԱՎԱՅՐԻ 7 ՓՈՂՈՑՆԵՐՈՒՄ ԽՄԵԼՈՒ ՋՐԻ ԿԱՌՈՒՑՄԱՆ և ՈՌՈԳՄԱՆ ՋՐԻ ՍԱՍՆԱԿԻ ԿԱՌՈՒՑՄԱՆ ԱՇԽԱՏԱՆՔՆԵՐ

ԱՐԵՆԻ ԲՆԱԿԱՎԱՅՐ	Փուլ	Թերթ	Թերթեր
ՋՐԱՄԱՏԱԿԱՐԱՐՈՒՄ	ԱՆ	11	31

W-5 ՆԿ 11+60- ՆԿ 13+40,
W-5-1 ՆԿ 0+80- ՆԿ 3+75,
ջրագծի ուղեգծերի հատակագիծ

«ՄՈԴՈՒԼ» ՍՊԸ

W-7 ՆԿ 0+00- ՆԿ 3+00, ջրագծի ուղեգծի հատակագիծ Մ 1:1000

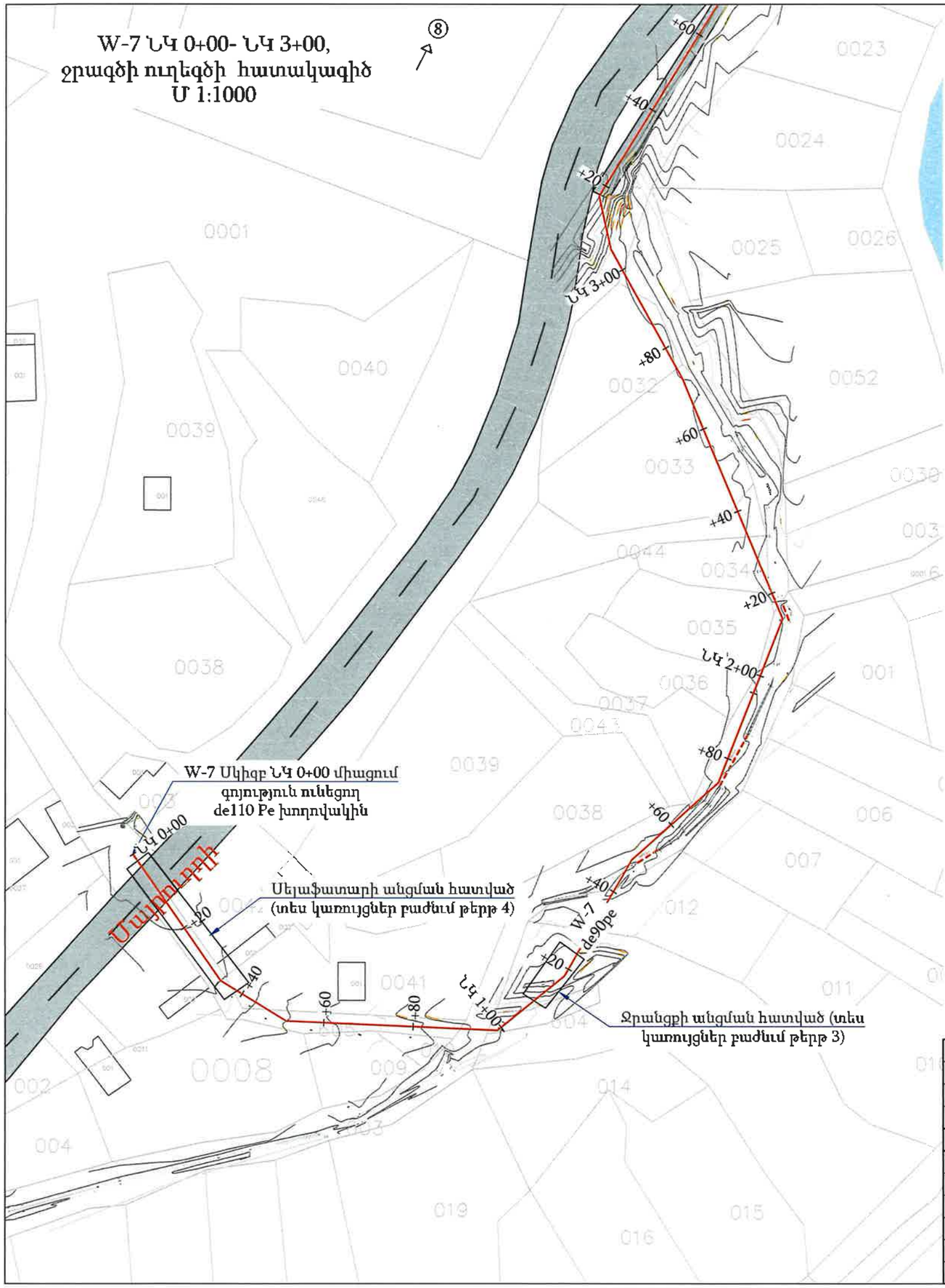

W-7 խրամուղու տիպարային կտրվածք ՆԿ 0+40- ՆԿ 3+20, ՆԿ 5+00- ՆԿ 11+08

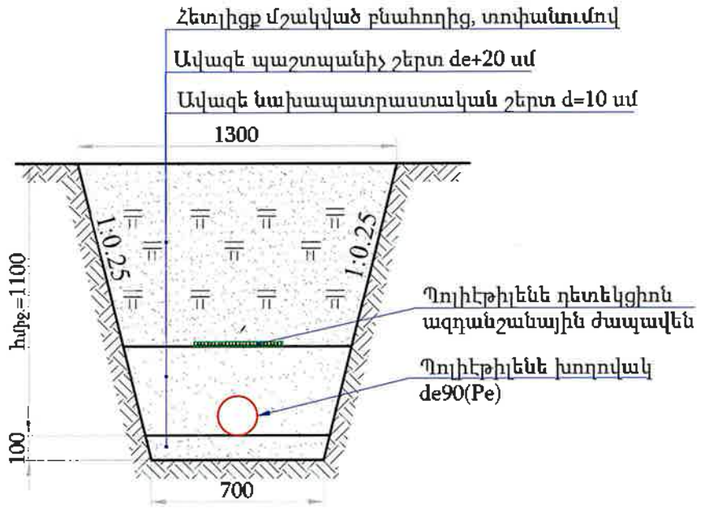

«ԱՐԽԻՏԵԿՏ» ՍՊԸ
ՓՈՐՁԱԳԻՏՈՒԹՅՈՒՆ
«____» _____ 20 թ.

Պայմանական նշաններ

- Նախագծվող ջրագիծ
- Գոյություն ունեցող ջրագիծ
- Փականային հոր (ՓՀ)
- Գետ
- Ճանապարհ

Փոփ.	Քան.	Թերթ	Փաստաթ.	Ստորագր.	Ամսաթ.	Պայմանագիր N ԱՐԵՆԻ-ՀԲԽՄԾՁԲ-01/26		
						ԱՐԵՆԻ ՀԱՄԱՅՆՔԻ ԱՐԵՆԻ ԲՆԱԿԱՎԱՅՐԻ 7 ՓՈՂՈՑՆԵՐՈՒՄ ԽՄԵԼՈՒ ՋՐԻ ԿԱՌՈՒՑՄԱՆ և ՈՌՈԳՄԱՆ ՋՐԻ ՄԱՍՆԱԿԻ ԿԱՌՈՒՑՄԱՆ ԱՇԽԱՏԱՆՔՆԵՐ		
Ն.Գ.Ճ.		Վ. Ավագյան				ԱՐԵՆԻ ԲՆԱԿԱՎԱՅՐ	Փուլ	Թերթ	Թերթեր
Նախագծեց		Գ. Պողոսյան				ՋՐԱՄԱՏԱԿԱՐԱՐՈՒՄ	ԱՆ	12	31
Ստուգեց		Ն. Սարգսյան				W-7 ՆԿ 0+00- ՆԿ 3+00, ջրագծի ուղեգծի հատակագիծ	«ՄՈԴՈՒԼ» ՍՊԸ		

W-7 ՆԿ 3+00- ՆԿ 7+00,
ջրագծի ուղեգծի հատակագիծ
Մ 1:1000

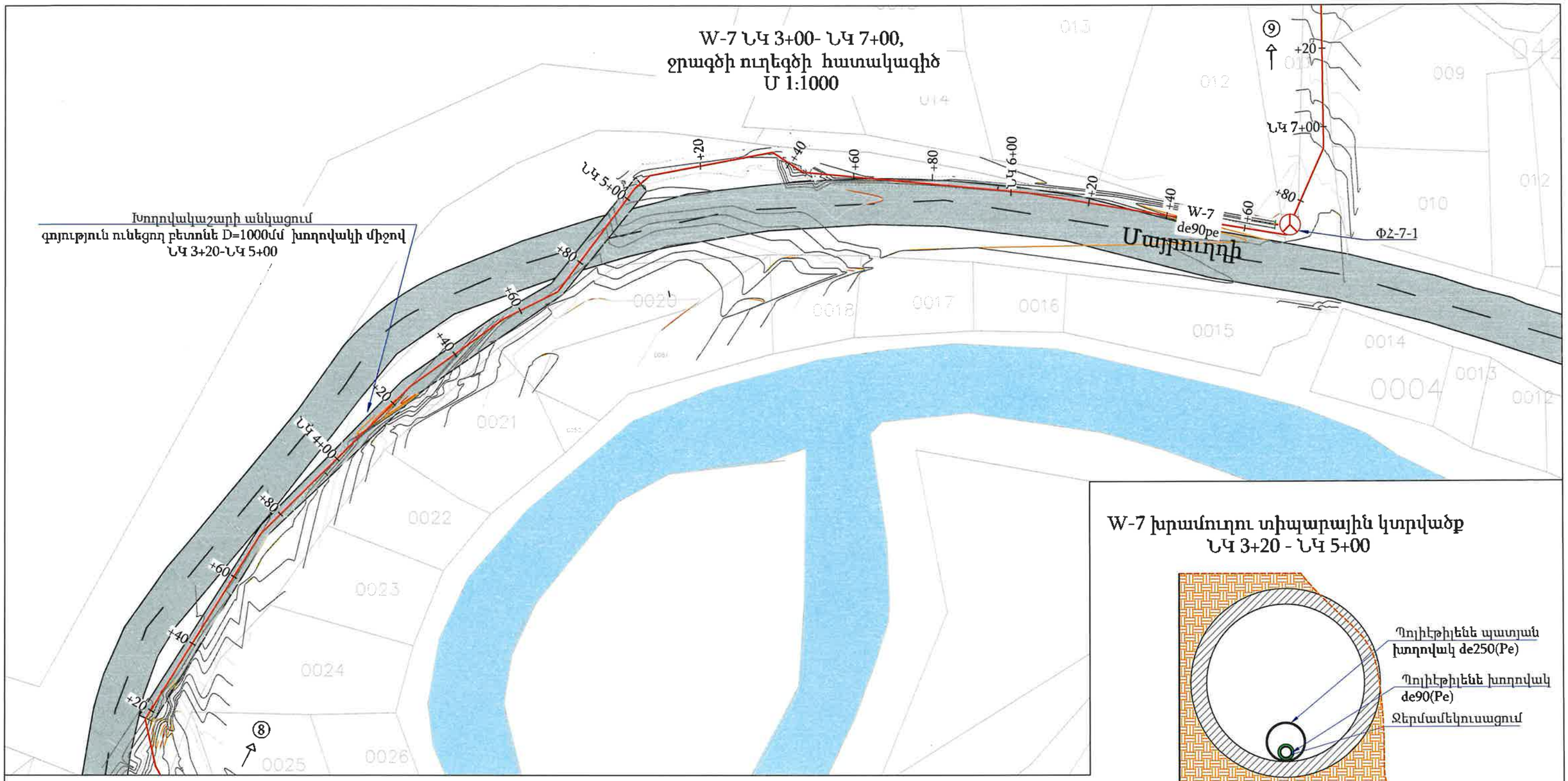

W-7 խրամուղու տիպարային կտրվածք
ՆԿ 3+20 - ՆԿ 5+00

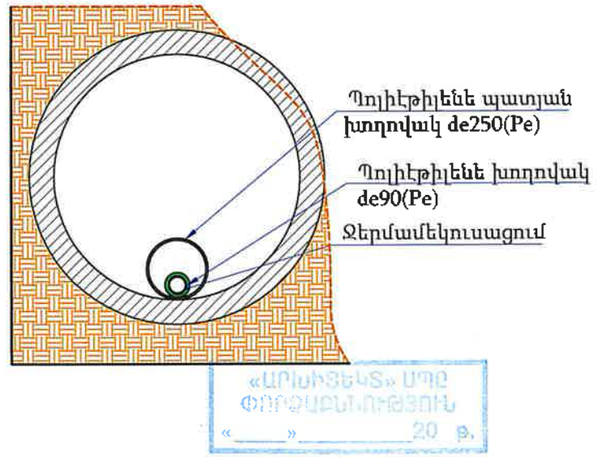

Պայմանական նշաններ

- Նախագծվող ջրագիծ
- Գոյություն ունեցող ջրագիծ
- Գետ
- Փականային հոր (ՓՀ)
- Ճանապարհ

ԾԱՆՈԹՈՒԹՅՈՒՆ

1. Տվյալ թերթը նայել N 3-14 թերթերի հետ համատեղ:
2. Փականային հորերի տեխնոլոգիական գծագրերը բերված են կառույցներ բաժնում:
3. Ե/բ հավաքովի հորերի շինարարական գծագրերը բերված են տիպային բաժնում:
4. Գծագրում չափերը տրված են մ-ով:
5. Հորերի հողային աշխատանքները ներառված են խողովակաշարի հողային ծավալներում:
6. Անհատական տների մուտքագծերը հատակագծի վրա ցույց չեն տրված, քանի որ դրանք տեղադրվում են շինարարության ընթացքում՝ վարչական ղեկավարի և բաժանորդի հետ համաձայնեցման արդյունքում:
7. Ինժեներական ցանցերի հատումների մասում հողային աշխատանքները կատարել ձեռքով:

Փոփ.	Քան.	Թերթ	Փաստաթ.	Ստորագր.	Ամսաթ
Ն.Գ.Ճ.		Վ. Ավագյան			
Նախագծեց		Գ.Պողոսյան			
Ստուգեց		Ն. Սարգսյան			

Պայմանագիր N ԱՐԵՆԻ-ՀԲԽՄԾՁԲ-01/26

ԱՐԵՆԻ ՀԱՄԱՅՆՔԻ ԱՐԵՆԻ ԲՆԱԿԱՎԱՅՐԻ 7 ՓՈՂՈՑՆԵՐՈՒՄ ԽՄԵԼՈՒ ՋՐԻ ԿԱՌՈՒՑՄԱՆ և ՈՌՈԳՄԱՆ ՋՐԻ ՄԱՍՆԱԿԻ ԿԱՌՈՒՑՄԱՆ ԱՇԽԱՏԱՆՔՆԵՐ

ԱՐԵՆԻ ԲՆԱԿԱՎԱՅՐ	Փուլ	Թերթ	Թերթեր
ՋՐԱՍԱՏԱԿԱՐԱՐՈՒՄ	ԱՆ	13	31

W-7 ՆԿ 3+00- ՆԿ 7+00,
ջրագծի ուղեգծի հատակագիծ

«ՄՈԴՈՒԼ» ՍՊԸ

W-7 ՆԿ 7+00- ՆԿ 11+08 ջրագծի ուղեգծի հատակագիծ Մ 1:1000

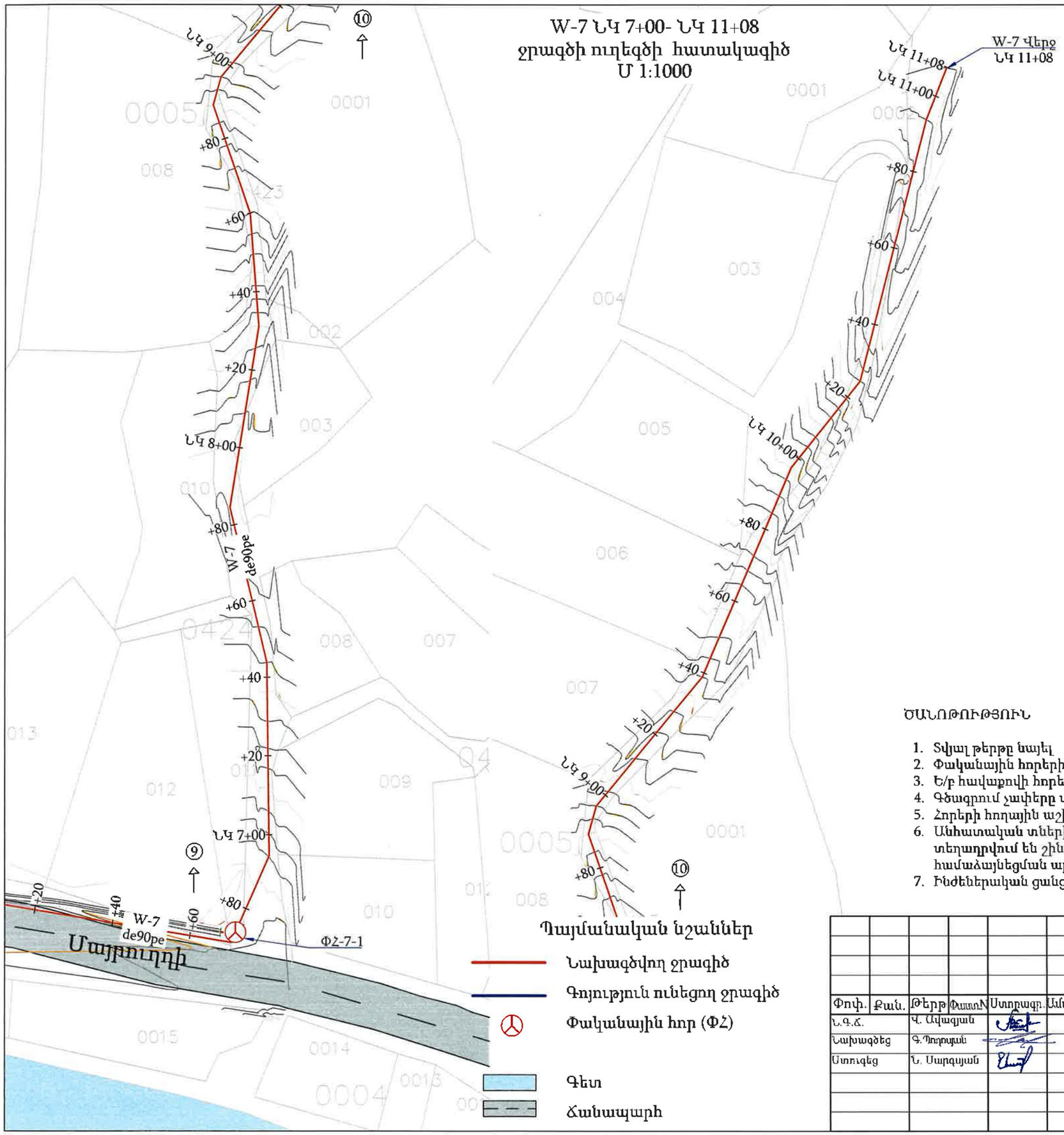

W-7 խրամուղու տիպարային կտրվածք ՆԿ 0+40- ՆԿ 3+20, ՆԿ 5+00- ՆԿ 11+08

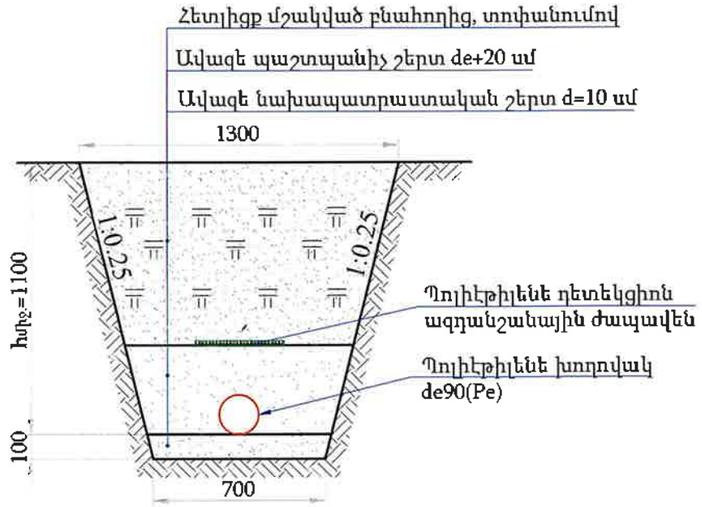

«ԱՐԽԻՏԵԿՏ» ՍՊԸ
ՓՈՐՁԱԳՐՈՒԹՅՈՒՆ
«_____»_____20 թ.

ԾԱՆՈԹՈՒԹՅՈՒՆ

1. Տվյալ թերթը նայել N 3-14 թերթերի հետ համատեղ:
2. Փականային հորերի տեխնոլոգիական գծագրերը բերված են կառույցներ բաժնում:
3. Ե/բ հավաքովի հորերի շինարարական գծագրերը բերված են տիպային բաժնում:
4. Գծագրում չափերը տրված են մ-ով:
5. Հորերի հողային աշխատանքները ներառված են խողովակաշարի հողային ծավալներում:
6. Անհատական տների մուտքագծերը հատակագծի վրա ցույց չեն տրված, քանի որ դրանք տեղադրվում են շինարարության ընթացքում՝ վարչական ղեկավարի և բաժանորդի հետ համաձայնեցման արդյունքում:
7. Ինժեներական ցանցերի հատումների մասում հողային աշխատանքները կատարել ձեռքով:

Փոփ.	Քան.	Թերթ	Փաստաթ.	Ստորագր.	Ամսաթ
Ն.Գ.Ճ.		Վ. Ավագյան			
Նախագծեց		Գ.Պողոսյան			
Ստուգեց		Ն. Սարգսյան			

Պայմանագիր N ԱՐԵՆԻ-ՀԲԽՄԾՁԲ-01/26

ԱՐԵՆԻ ՀԱՄԱՅՆՔԻ ԱՐԵՆԻ ԲՆԱԿԱՎԱՅՐԻ 7 ՓՈՂՈՑՆԵՐՈՒՄ ԽՄԵԼՈՒ ՋՐԻ ԿԱՌՈՒՑՄԱՆ և ՈՌՈԳՄԱՆ ՋՐԻ ՄԱՍՆԱԿԻ ԿԱՌՈՒՑՄԱՆ ԱՇԽԱՏԱՆՔՆԵՐ

ԱՐԵՆԻ ԲՆԱԿԱՎԱՅՐ

ՋՐԱՄԱՏԱԿԱՐԱՐՈՒՄ

Փուլ	Թերթ	Թերթեր
ԱՆ	14	31

W-7 ՆԿ 7+00- ՆԿ 11+08 ջրագծի ուղեգծի հատակագիծ

«ՄՈՂՈՒԼ» ՍՊԸ

W-1 ջրատարի երկայնական կտրվածք (ՆԿ 0+00-ՆԿ 1+63)

Մ 1:1000

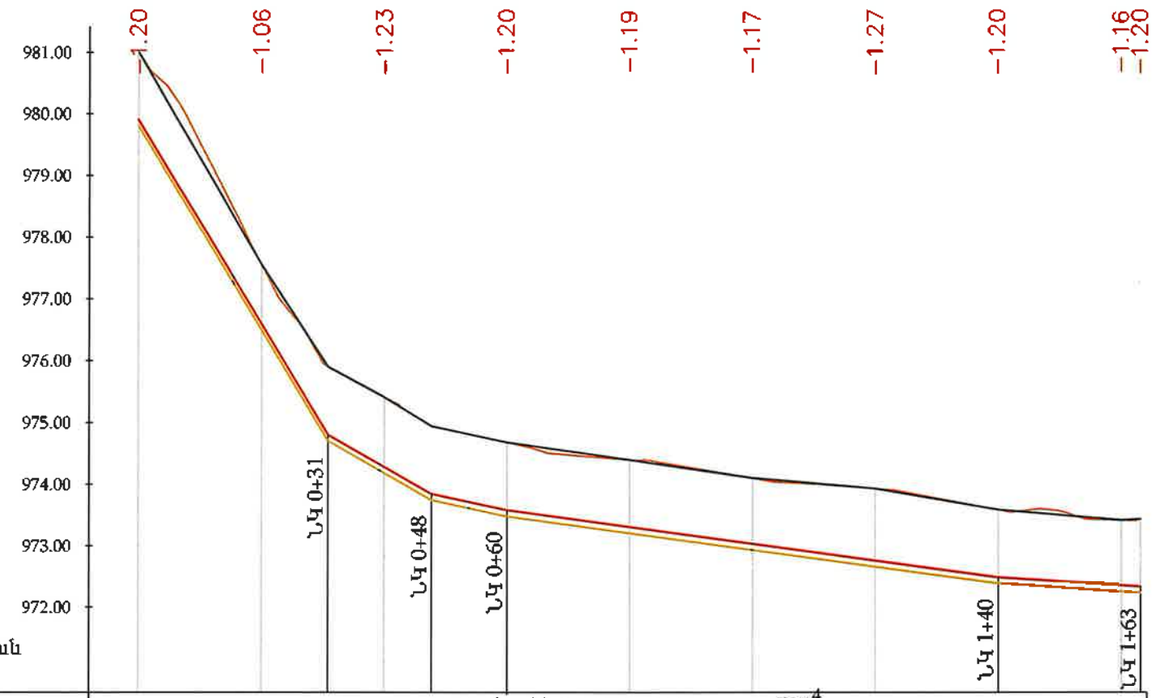

Մ 1:1000 հորիզոնական
Մ 1:100 ուղղաձիգ

ԵՐԿՐԱԲԱՆՈՒԹՅՈՒՆ	0.0 -0.5մ ՀՀՇՆ 32-01-2022, աղ. 101§33[4] 0.5 -2.5մ ՀՀՇՆ 32-01-2022, աղ. 101§11									
ՀՈՂԻ ԲՆԱԿԱՆ ՆԻՇԸ	981,01	977,55		975,41		974,68	974,39	974,10	973,93	973,59	973,42 973,43
ՀՈՂԻ ՆԱԽԱԳԾԱՅԻՆ ՆԻՇԸ	981,01	977,55	975,90	975,41	974,95	974,68	974,39	974,10	973,93	973,59	973,42 973,43
ԽՈՂՈՎԱԿԻ ՀԱՏԱԿԻ ՆԻՇԸ	979,91	976,60	974,80	974,28	973,85	973,58	973,31	973,03	972,76	972,49	972,35 972,33
ԽՐԱՄՈՒՂՈՒ ՀԱՏԱԿԻ ՆԻՇԸ	979,81	976,50	974,70	974,18	973,75	973,48	973,21	972,93	972,66	972,39	972,25 972,23
ԽՈՂՈՎԱԿԻ ՏԵՍԱԿԸ	Պոլիէթիլենե խողովակաշար de50 Q=1.3լ/վ, V=0.994լ/վ, 1000i=34.249, h_L=5.583մ									
ԹԵՔՈՒԹՅՈՒՆ / ԵՐԿԱՐՈՒԹՅՈՒՆ	30,84	0,1655	16,84	0,0568	12,32	0,0215	80,00	0,0137	23,12	0,0066
ՀԵՌԱՎՈՐՈՒԹՅՈՒՆ (մ)	20	20	20	20	20	20	20	20	3	
ՆՇԱՀԱՐՄԱՆ ԿԵՏԵՐ	ՆԿ 0+00						ՆԿ 1+00			ՆԿ 1+63
ՈՒՂԵԳԾԻ ՀԱՏԱԿԱԳԻԾ	ՆԿ.0+00 Անկ.1=[illegible]			ՆԿ.0+35 Անկ.5=2°48'		ՆԿ.0+58 Անկ.6=3°53'		ՆԿ.0+91 Անկ.7=0°21'		ՆԿ.1+42 Անկ.8=3°40'	
	7,58	9,19	14,73		22,68		33,56		50,60		21,26

«ԱՐԽԻՏԵԿՏ» ՍՊԸ
ՓՈՐՁԱԲՆՈՒԹՅՈՒՆ
«____»_____20 թ.

Պայմանական նշաններ

- Նախագծվող խողովակ
- Խրամուղու հատակի գիծ
- Հողի բնական գիծ
- Փականային հոր (ՓՀ)

ԾԱՆՈԹՈՒԹՅՈՒՆ

1. Տվյալ թերթը նայել N 3-14 թերթերի հետ համատեղ:
2. Փականային հորերի տեխնոլոգիական գծագրերը բերված են կառույցներ բաժնում:
3. Ե/բ հավաքովի հորերի շինարարական գծագրերը բերված են տիպային բաժնում:
4. Գծագրում չափերը տրված են մ-ով:
5. Հորերի հողային աշխատանքները ներառված են խողովակաշարի հողային ծավալներում:
6. Անհատական տների մուտքագծերը հատակագծի վրա ցույց չեն տրված, քանի որ դրանք տեղադրվում են շինարարության ընթացքում՝ վարչական ղեկավարի և բաժանորդի հետ համաձայնեցման արդյունքում:
7. Ինժեներական ցանցերի հատումների մասում հողային աշխատանքները կատարել ձեռքով:

Փոփ.	Քան.	Թերթ	Փաստ.	Ստորագր.	Ամսաթ
Ն.Գ.Ճ.		Վ. Ավագյան			
Նախագծեց		Գ.Ղորղյան			
Ստուգեց		Ն. Սարգսյան			

Պայմանագիր N ԱՐԵՆԻ-ՀԲԽՄԾՁԲ-01/26

ԱՐԵՆԻ ՀԱՄԱՅՆՔԻ ԱՐԵՆԻ ԲՆԱԿԱՎԱՅՐԻ 7 ՓՈՂՈՑՆԵՐՈՒՄ ԽՄԵԼՈՒ ՋՐԻ ԿԱՌՈՒՑՄԱՆ և ՈՌՈԳՄԱՆ ՋՐԻ ՄԱՄՆԱԿԻ ԿԱՌՈՒՑՄԱՆ ԱՇԽԱՏԱՆՔՆԵՐ

ԱՐԵՆԻ ԲՆԱԿԱՎԱՅՐ	Փուլ	Թերթ	Թերթեր
ՋՐԱՄԱՏԱԿԱՐԱՐՈՒՄ	ԱՆ	15	31

W-1 ջրատարի երկայնական կտրվածք (ՆԿ 0+00-ՆԿ 1+63)

«ՄՈՌՈՒԼ» ՍՊԸ

W-2 ջրատարի երկայնական կտրվածք (ՆԿ 0+00-ՆԿ 1+40)
Մ 1:1000

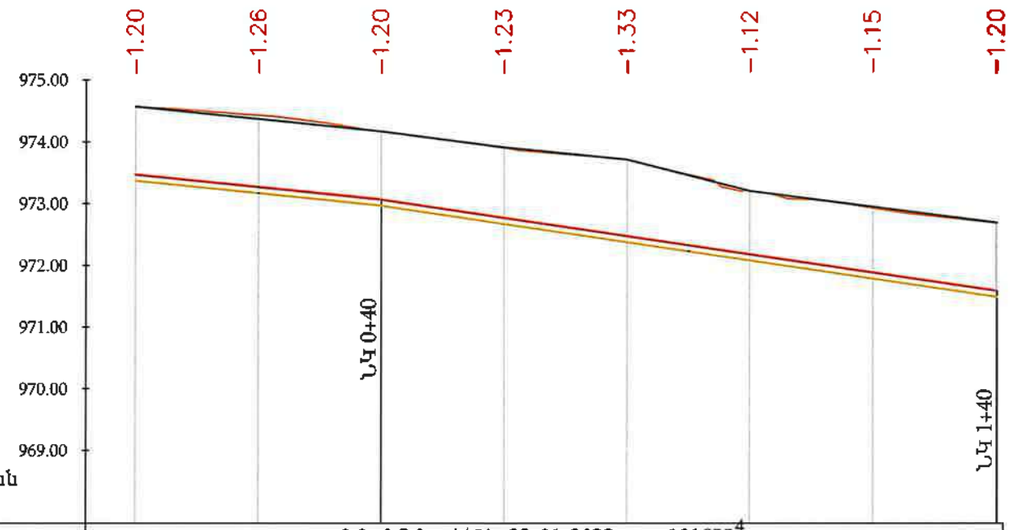

Մ 1:1000 հորիզոնական
Մ 1:100 ուղղաձիգ

ԵՐԿՐԱԲԱՆՈՒԹՅՈՒՆ	0.0 -0.5մ ՀՀՇՆ 32-01-2022, աղ. 101§33[4] 0.5 -2.5մ ՀՀՇՆ 32-01-2022, աղ. 101§11							
ՀՈՂԻ ԲՆԱԿԱՆ ՆԻՇԸ	974,57	974,43	974,17	973,91	973,71	973,21	972,93	972,69
ՀՈՂԻ ՆԱԽԱԳԾԱՅԻՆ ՆԻՇԸ	974,57	974,37	974,17	973,91	973,71	973,21	972,95	972,69
ԽՈՂՈՎԱԿԻ ՀԱՏԱԿԻ ՆԻՇԸ	973,47	973,27	973,07	972,78	972,48	972,18	971,89	971,59
ԽՐԱՄՈՒՂՈՒ ՀԱՏԱԿԻ ՆԻՇԸ	973,37	973,17	972,97	972,68	972,38	972,08	971,79	971,49
ԽՈՂՈՎԱԿԻ ՏԵՍԱԿԸ	Պոլիէթիլենե խողովակաշար de50 Q=1.3լ/վ, V=0.994լ/վ, 1000i=34.249, h_L=4.795մ							
ԹԵՔՈՒԹՅՈՒՆ / ԵՐԿԱՐՈՒԹՅՈՒՆ		0,0100 / 40,00		0,0148 / 100,19				
ՀԵՌԱՎՈՐՈՒԹՅՈՒՆ (մ)		20	20	20	20	20	20	20
ՆՇԱՀԱՐՄԱՆ ԿԵՏԵՐ	ՆԿ 0+00					ՆԿ 1+00		ՆԿ 1+40
ՈՒՂԵԳԾԻ ՀԱՏԱԿԱԳԻԾ			ՆԿ.0+54 Անկ.1=2°30'	ՆԿ.0+76 Անկ.2=8°49'	ՆԿ.0+89 Անկ.3=3°00'	ՆԿ.1+04 Անկ.5=5°55'	ՆԿ.1+16 Անկ.6=3°39'	
	53,61		22,22	13,01	10,43	5,19	11,98	23,76

Պայմանական նշաններ

- Նախագծվող խողովակ
- Խրամուղու հատակի գիծ
- Հողի բնական գիծ
- Փականային հոր (ՓՀ)

«ԱՐԽԻՏԵԿՏ» ՍՊԸ
ՓՈՐՁԱԲԱՆՈՒԹՅՈՒՆ
«____»_____20__ թ.

ԾԱՆՈԹՈՒԹՅՈՒՆ

1. Տվյալ թերթը նայել N 3-14 թերթերի հետ համատեղ:
2. Փականային հորերի տեխնոլոգիական գծագրերը բերված են կառույցներ բաժնում:
3. Ե/բ հավաքովի հորերի շինարարական գծագրերը բերված են տիպային բաժնում:
4. Գծագրում չափերը տրված են մ-ով:
5. Հորերի հողային աշխատանքները ներառված են խողովակաշարի հողային ծավալներում:
6. Անհատական տների մուտքագծերը հատակագծի վրա ցույց չեն տրված, քանի որ դրանք տեղադրվում են շինարարության ընթացքում՝ վարչական ղեկավարի և բաժանորդի հետ համաձայնեցման արդյունքում:
7. Ինժեներական ցանցերի հատումների մասում հողային աշխատանքները կատարել ձեռքով:

Փոփ.	Քան.	Թերթ	Փաստաթ.	Ստորագր.	Ամսաթ
Ն.Գ.Ճ.		Կ. Ավագյան			
Նախագծեց		Գ. Պողոսյան			
Ստուգեց		Ն. Մարգսյան			

Պայմանագիր N ԱՐԵՆԻ-ՀԲԽՄԾՁԲ-01/26

ԱՐԵՆԻ ՀԱՄԱՅՆՔԻ ԱՐԵՆԻ ԲՆԱԿԱՎԱՅՐԻ 7 ՓՈՂՈՑՆԵՐՈՒՄ ԽՄԵԼՈՒ ՋՐԻ ԿԱՌՈՒՑՄԱՆ և ՈՌՈԳՄԱՆ ՋՐԻ ՄԱՍՆԱԿԻ ԿԱՌՈՒՑՄԱՆ ԱՇԽԱՏԱՆՔՆԵՐ

ԱՐԵՆԻ ԲՆԱԿԱՎԱՅՐ	Փուլ	Թերթ	Թերթեր
ՋՐԱՄԱՏԱԿԱՐԱՐՈՒՄ	ԱՆ	16	31

W-2 ջրատարի երկայնական կտրվածք (ՆԿ 0+00-ՆԿ 1+40)

«ՄՈԳՈՒԼ» ՍՊԸ

W-3 ջրատարի երկայնական կտրվածք (ՆԿ 0+00-ՆԿ 1+20)
Մ 1:1000

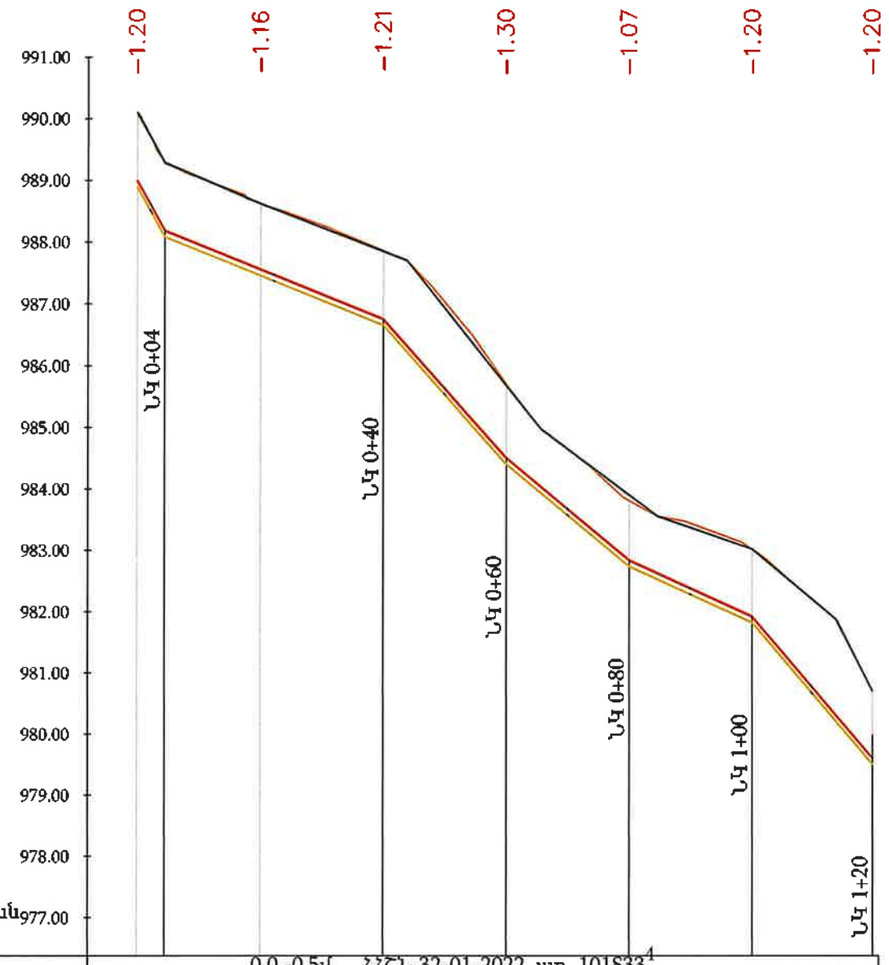

ԵՐԿՐԱԲԱՆՈՒԹՅՈՒՆ	0.0 -0.5մ ՀՀՇՆ 32-01-2022, աղ. 101§33[4] 0.5 -2.5մ ՀՀՇՆ 32-01-2022, աղ. 101§5[4]												
ՀՈՂԻ ԲՆԱԿԱՆ ՆԻՇԸ	990,10		988,62		987,87		985,71		983,81		983,02		980,71
ՀՈՂԻ ՆԱԽԱԳԾԱՅԻՆ ՆԻՇԸ	990,10	989,29	988,62		987,85	987,70	985,68	984,98	983,90	983,56	983,02	981,88	980,71
ԽՈՂՈՎԱԿԻ ՀԱՏԱԿԻ ՆԻՇԸ	989,00	988,19	987,56		986,76		984,51		982,84		981,92		979,61
ԽՐԱՄՈՒՂՈՒ ՀԱՏԱԿԻ ՆԻՇԸ	988,90	988,09	987,46		986,66		984,41		982,74		981,82		979,51
ԽՈՂՈՎԱԿԻ ՏԵՍԱԿԸ	Պոլիէթիլենե խողովակաշար de50 Q=1.3լ/վ, V=0.994լ/վ, 1000i=34.249, h_L=4.11մ												
ԹԵՔՈՒԹՅՈՒՆ / ԵՐԿԱՐՈՒԹՅՈՒՆ	0,1826 / 4,435,57		0,0401		0,1125 / 20,00		0,0835 / 20,00		0,0458 / 20,00		0,1183 / 19,60		
ՀԵՌԱՎՈՐՈՒԹՅՈՒՆ (մ)		20	20		20		20		20		20		
ՆՇԱՀԱՐՄԱՆ ԿԵՏԵՐ	ՆԿ 0+00										ՆԿ 1+00		ՆԿ 1+20
ՈՒՂԵԳԾԻ ՀԱՏԱԿԱԳԻԾ				ՆԿ.0+32 Անկ.1=16°28'		ՆԿ.0+55 Անկ.2=31°54'					ՆԿ.1+00 Անկ.3=14°21'		
			32,34		22,18			45,93				19,15	

Պայմանական նշաններ

- Նախագծվող խողովակ
- Խրամուղու հատակի գիծ
- Հողի բնական գիծ
- Փականային հոր (ՓՀ)

«ԱՐԵՆԻՏԵՍ» ՍՊԸ
ՓՈՐՁԱԳՆՈՒԹՅՈՒՆ
«_____» _____ 20__ թ.

ԾԱՆՈԹՈՒԹՅՈՒՆ

1. Տվյալ թերթը նայել N 3-14 թերթերի հետ համատեղ:
2. Փականային հորերի տեխնոլոգիական գծագրերը բերված են կառույցներ բաժնում:
3. Ե/բ հավաքովի հորերի շինարարական գծագրերը բերված են տիպային բաժնում:
4. Գծագրում չափերը տրված են մ-ով:
5. Հորերի հողային աշխատանքները ներառված են խողովակաշարի հողային ծավալներում:
6. Անհատական տների մուտքագծերը հատակագծի վրա ցույց չեն տրված, քանի որ դրանք տեղադրվում են շինարարության ընթացքում՝ վարչական ղեկավարի և բաժանորդի հետ համաձայնեցման արդյունքում:
7. Ինժեներական ցանցերի հատումների մասում հողային աշխատանքները կատարել ձեռքով:

Փոփ.	Քան.	Թերթ	Փաստաթ. N	Ստորագր.	Ամսաթ
Ն.Գ.Ճ.		Վ. Ավագյան			
Նախագծեց		Գ. Պողոսյան			
Ստուգեց		Ն. Սարգսյան			

Պայմանագիր N ԱՐԵՆԻ-ՀԲԽՄԾՁԲ-01/26

ԱՐԵՆԻ ՀԱՄԱՅՆՔԻ ԱՐԵՆԻ ԲՆԱԿԱՎԱՅՐԻ 7 ՓՈՂՈՑՆԵՐՈՒՄ ԽՄԵԼՈՒ ՋՐԻ ԿԱՌՈՒՑՄԱՆ և ՈՌՈԳՄԱՆ ՋՐԻ ՍԱՄՆԱԿԻ ԿԱՌՈՒՑՄԱՆ ԱՇԽԱՏԱՆՔՆԵՐ

ԱՐԵՆԻ ԲՆԱԿԱՎԱՅՐ

ՋՐԱՄԱՏԱԿԱՐԱՐՈՒՄ

Փուլ	Թերթ	Թերթեր
ԱՆ	17	31

W-3 ջրատարի երկայնական կտրվածք (ՆԿ 0+00-ՆԿ 1+20)

«ՄՈՌՈՒԼ» ՍՊԸ

W-4 ջրատարի երկայնական կտրվածք (ՆԿ 0+00-ՆԿ 1+62)

Մ 1:1000

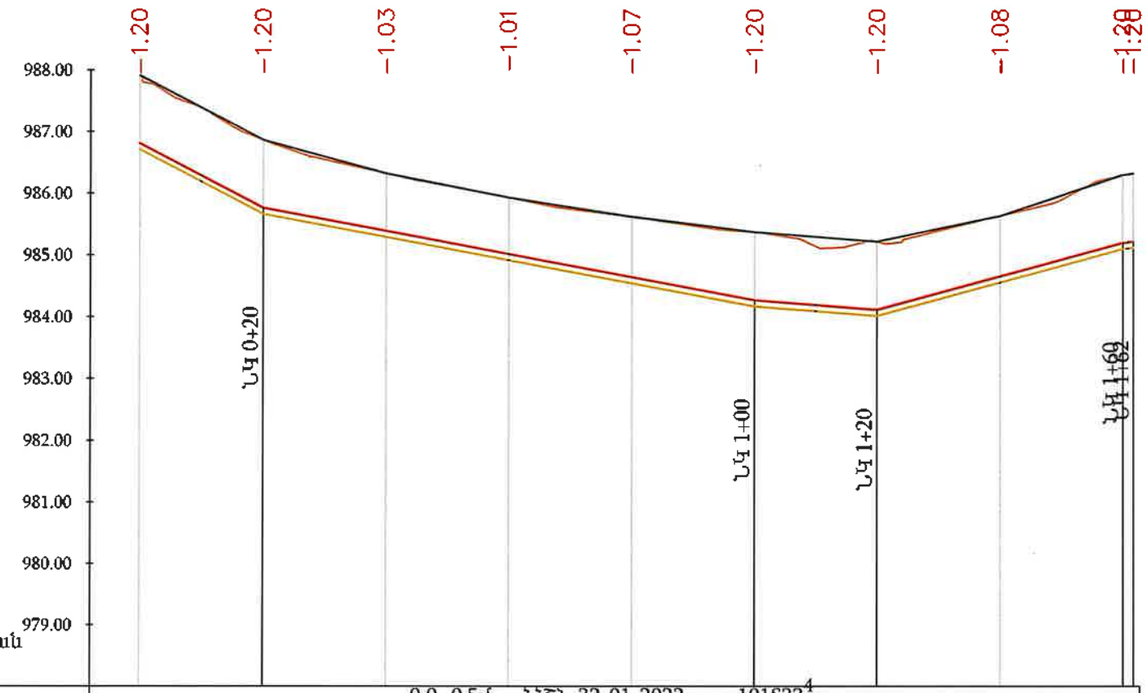

Մ 1:1000 հորիզոնական
Մ 1:100 ուղղաձիգ

ԵՐԿԱՐԱՆՈՒԹՅՈՒՆ	0.0 -0.5մ ՀՀՇՆ 32-01-2022, աղ. 101§33[4] 0.5 -2.5մ ՀՀՇՆ 32-01-2022, աղ. 101§5[4]								
ՀՈՂԻ ԲՆԱԿԱՆ ՆԻՇԸ	987,91	986,86	986,32	985,93	985,62	985,37	985,22	985,64	986,39
ՀՈՂԻ ՆԱԽԱԳԾԱՅԻՆ ՆԻՇԸ	987,91	986,86	986,32	985,93	985,62	985,37	985,22	985,64	986,39
ԽՈՂՈՎԱԿԻ ՀԱՏԱԿԻ ՆԻՇԸ	986,81	985,76	985,39	985,02	984,64	984,27	984,12	984,66	985,29
ԽՐԱՄՈՒՂՈՒ ՀԱՏԱԿԻ ՆԻՇԸ	986,71	985,66	985,29	984,92	984,54	984,17	984,02	984,56	985,19
ԽՈՂՈՎԱԿԻ ՏԵՍԱԿԸ	Պոլիէթիլենե խողովակաշար de63 Q=2.0լ/վ, V=0.964լ/վ, 1000i=24.417, h_L=2.93մ								
ԹԵՔՈՒԹՅՈՒՆ / ԵՐԿԱՐՈՒԹՅՈՒՆ	0,0524	20,00	80,00	0,0186		0,0077	20,00	0.0270	0.0138
ՀԵՌԱՎՈՐՈՒԹՅՈՒՆ (մ)	20	20	20	20	20	20	20	20	2
ՆՇԱՀԱՐՄԱՆ ԿԵՏԵՐ	ՆԿ 0+00				ՆԿ 1+00				ՆԿ 1+62
ՈՒՂԵԳԾԻ ՀԱՏԱԿԱԳԻԾ	ՆԿ.0+12 Անկ.1=7°13'		ՆԿ.0+57 Անկ.2=10°41'		ՆԿ.0+89 Անկ.3=0°07'			ՆԿ.1+34 Անկ.4=2°07'	
	12,40	44,38		32,01		45,50		27,42	

«ԱՐԵՎԻՏԵԿՏ» ՍՊԸ
ՓՈՐՁԱԲՆՈՒԹՅՈՒՆ
«_____» _____ 20 թ.

Պայմանական նշաններ

- Նախագծվող խողովակ
- Խրամուղու հատակի գիծ
- Հողի բնական գիծ
- Փականային հոր (ՓՀ)

ԾԱՆՈԹՈՒԹՅՈՒՆ

1. Տվյալ թերթը նայել N 3-14 թերթերի հետ համատեղ:
2. Փականային հորերի տեխնոլոգիական գծագրերը բերված են կառույցներ բաժնում:
3. Ե/բ հավաքովի հորերի շինարարական գծագրերը բերված են տիպային բաժնում:
4. Գծագրում չափերը տրված են մ-ով:
5. Հորերի հողային աշխատանքները ներառված են խողովակաշարի հողային ծավալներում:
6. Անհատական տների մուտքագծերը հատակագծի վրա ցույց չեն տրված, քանի որ դրանք տեղադրվում են շինարարության ընթացքում՝ վարչական ղեկավարի և բաժանորդի հետ համաձայնեցման արդյունքում:
7. Ինժեներական ցանցերի հատումների մասում հողային աշխատանքները կատարել ձեռքով:

Փոփ.	Քան.	Թերթ	Փաստաթ.	Ստորագր.	Ամսաթ.
Ն.Գ.Ճ.		Վ. Ավագյան			
Նախագծեց		Գ.Պողոսյան			
Ստուգեց		Ն. Սարգսյան			

Պայմանագիր N ԱՐԵՆԻ-ՀԲԽՄԾՁԲ-01/26

ԱՐԵՆԻ ՀԱՄԱՅՆՔԻ ԱՐԵՆԻ ԲՆԱԿԱՎԱՅՐԻ 7 ՓՈՂՈՑՆԵՐՈՒՄ ԽՄԵԼՈՒ ՋՐԻ ԿԱՌՈՒՑՄԱՆ և ՈՌՈԳՄԱՆ ՋՐԻ ՄԱՍՆԱԿԻ ԿԱՌՈՒՑՄԱՆ ԱՇԽԱՏԱՆՔՆԵՐ

ԱՐԵՆԻ ԲՆԱԿԱՎԱՅՐ	Փուլ	Թերթ	Թերթեր
ՋՐԱՄԱՏԱԿԱՐԱՐՈՒՄ	ԱՆ	18	31

W-4 ջրատարի երկայնական կտրվածք (ՆԿ 0+00-ՆԿ 1+62)

«ՄՈՂՈՒԼ» ՍՊԸ

W-5 ջրատարի երկայնական կտրվածք (ՆԿ 0+00-ՆԿ 3+20)

Մ 1:1000

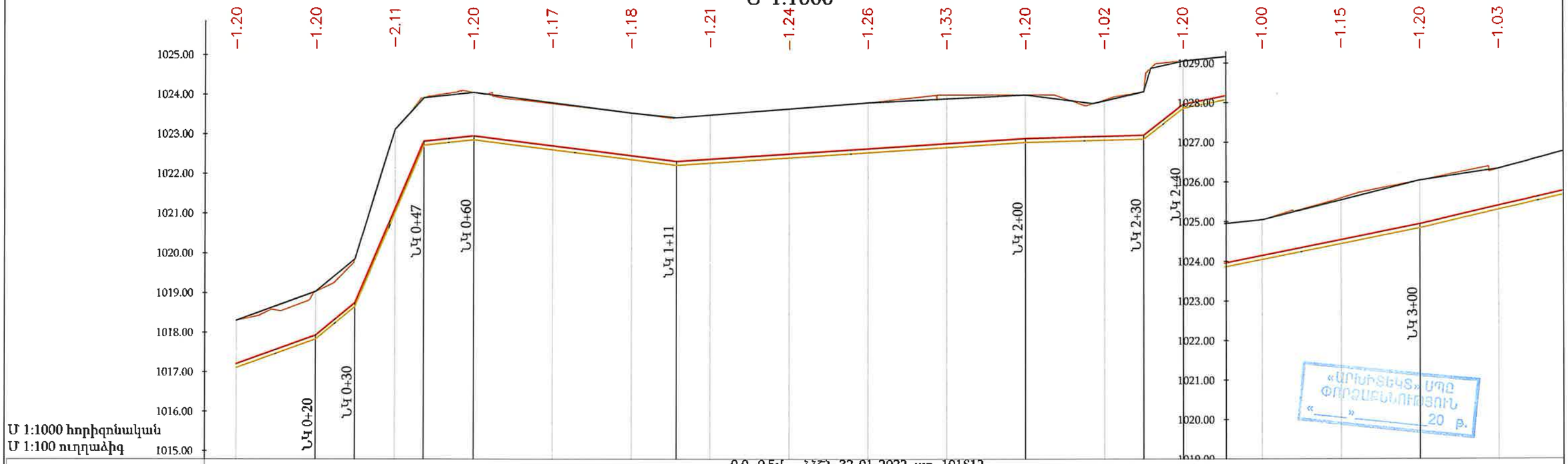

Մ 1:1000 հորիզոնական
Մ 1:100 ուղղաձիգ

ԵՐԿՐԱԲԱՆՈՒԹՅՈՒՆ	0.0 -0.5մ ՀՀՇՆ 32-01-2022, աղ. 101§12 0.5 -2.5մ ՀՀՇՆ 32-01-2022, աղ. 101§11
ՀՈՂԻ ԲՆԱԿԱՆ ՆԻՇԸ	1018,31 1019,03 1019,85 1023,12 1023,92 1024,05 1023,79 1023,53 1023,41 1023,48 1023,64 1023,79 1023,89 1023,99 1023,84 1024,07 1024,85 1025,05 1025,54 1026,04 1026,33
ՀՈՂԻ ՆԱԽԱԳԾԱՅԻՆ ՆԻՇԸ	1018,31 1019,03 1018,75 1023,12 1023,92 1024,05 1023,79 1023,53 1023,41 1023,48 1023,64 1023,79 1023,89 1023,99 1023,77 1023,84 1024,86 1024,85 1025,05 1025,54 1026,04 1025,40
ԽՈՂՈՎԱԿԻ ՀԱՏԱԿԻ ՆԻՇԸ	1017,11 1017,21 1017,83 1017,93 1018,65 1018,75 1021,01 1021,11 1022,72 1022,82 1022,85 1022,95 1022,60 1022,70 1022,35 1022,45 1022,21 1022,31 1022,27 1022,37 1022,40 1022,50 1022,53 1022,63 1022,66 1022,76 1022,79 1022,89 1022,84 1022,94 1022,87 1022,97 1023,65 1023,75 1024,04 1024,14 1024,44 1024,54 1024,84 1024,94 1025,30 1025,40
ԽՐԱՄՈՒՂՈՒ ՀԱՏԱԿԻ ՆԻՇԸ	1017,11 1017,83 1018,65 1021,01 1022,72 1022,85 1022,60 1022,35 1022,21 1022,27 1022,40 1022,53 1022,66 1022,79 1022,84 1022,87 1023,65 1024,04 1024,44 1024,84 1025,30
ԽՈՂՈՎԱԿԻ ՏԵՍԱԿԸ	Պոլիէթիլենե խողովակաշար de110 Q=6.0լ/վ, V=0.943լ/վ, 1000i=11.822, h_L=4.729մ Պոլիէթ V=
ԹԵՔՈՒԹՅՈՒՆ / ԵՐԿԱՐՈՒԹՅՈՒՆ	0.0363 / 20,00; 0.0825 / 9,90; 0.2339 / 17,39; 0.0106 / 12,71; 0,0124 / 51,40; 0.0065 / 88,60; 0.0026 / 29,98; 0.0778 / 10,02; 0.0199 / 60.00; 0.0230
ՀԵՌԱՎՈՐՈՒԹՅՈՒՆ (մ)	20 20 20 20 20 20 20 20 20 20 20 20 20 20 20 20 20
ՆՇԱՀԱՐՄԱՆ ԿԵՏԵՐ	ՆԿ 0+00 ՆԿ 1+00 ՆԿ 2+00 ՆԿ 3+00
ՈՒՂԵԳԾԻ ՀԱՏԱԿԱԳԻԾ	ՆԿ.1+03 Անկ.1=0°46' 102,80 286,60

Պայմանական նշաններ

- Նախագծվող խողովակ
- Խրամուղու հատակի գիծ
- Հողի բնական գիծ
- Փականային հոր (ՓՀ)

Փոփ.	Քան.	Թերթ	Փաստաթ.	Ստորագր.	Ամսաթ
Ն.Գ.Ճ.		Վ. Ավագյան			
Նախագծեց		Գ.Պողոսյան			
Ստուգեց		Ն. Սարգսյան			

Պայմանագիր N ԱՐԵՆԻ-ՀԲԽՄԾՁԲ-01/26

ԱՐԵՆԻ ՀԱՄԱՅՆՔԻ ԱՐԵՆԻ ԲՆԱԿԱՎԱՅՐԻ 7 ՓՈՂՈՑՆԵՐՈՒՄ ԽՄԵԼՈՒ ՋՐԻ ԿԱՌՈՒՑՄԱՆ և ՈՌՈԳՄԱՆ ՋՐԻ ՄԱՍՆԱԿԻ ԿԱՌՈՒՑՄԱՆ ԱՇԽԱՏԱՆՔՆԵՐ

ԱՐԵՆԻ ԲՆԱԿԱՎԱՅՐ

ՋՐԱՄԱՏԱԿԱՐԱՐՈՒՄ

Փուլ	Թերթ	Թերթեր
ԱՆ	19	31

W-5 ջրատարի երկայնական կտրվածք (ՆԿ 0+00-ՆԿ 3+20)

«ՄՈՂՈՒԼ» ՍՊԸ

W-5 ջրատարի երկայնական կտրվածք (ՆԿ 3+20-ՆԿ 6+40)

Մ 1:1000

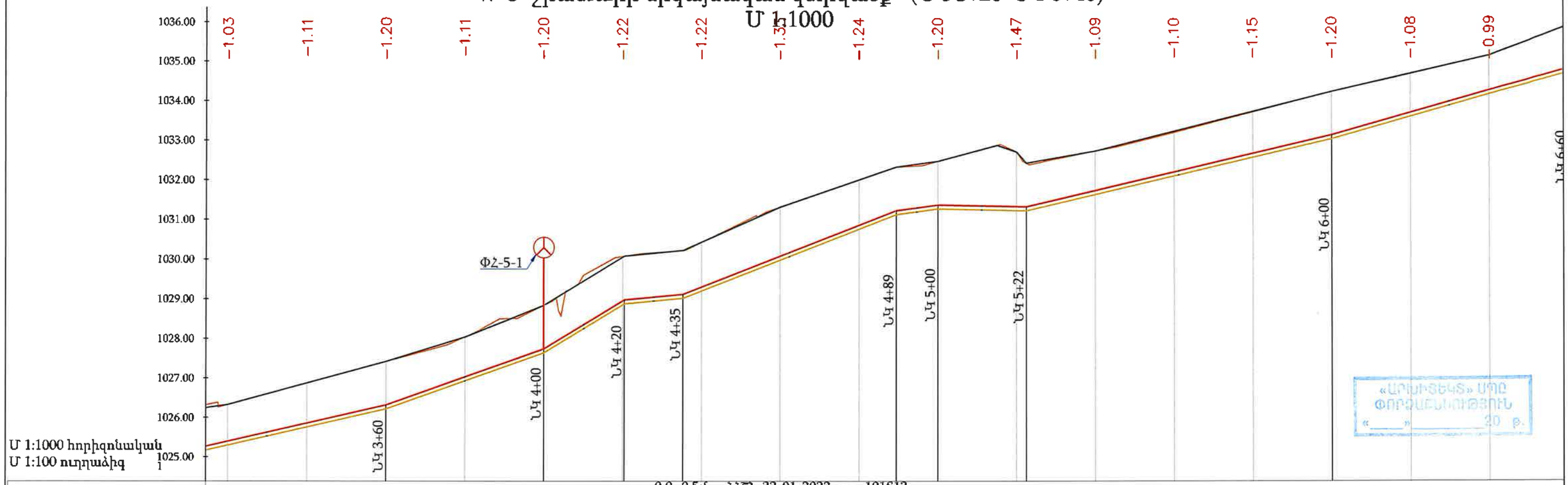

Մ 1:1000 հորիզոնական
Մ 1:100 ուղղաձիգ

ԵՐԿՐԱԲԱՆՈՒԹՅՈՒՆ	0.0 -0.5մ ՀՀՇՆ 32-01-2022, աղ. 101§12 0.5 -2.5մ ՀՀՇՆ 32-01-2022, աղ. 101§11																	
ՀՈՂԻ ԲՆԱԿԱՆ ՆԻՇԸ	1026,33	1026,87	1027,42	1028,04	1028,84	1030,07	1030,43	1031,31	1032,00	1032,46	1032,70	1032,72	1033,19	1033,70	1034,22	1034,67	1035,13	
ՀՈՂԻ ՆԱԽԱԳԾԱՅԻՆ ՆԻՇԸ	1026,33	1026,87	1027,42	1028,04	1028,84	1030,05	1030,22	1030,43	1031,31	1032,00	1032,32	1032,46	1032,87	1032,70	1032,72	1033,22	1033,72	1034,22	1034,68	1035,13
ԽՈՂՈՎԱԿԻ ՀԱՏԱԿԻ ՆԻՇԸ	1025,40	1025,86	1026,32	1026,93	1027,74	1028,95	1029,12	1029,30	1030,08	1030,86	1031,22	1031,36	1031,32	1031,32	1031,72	1032,19	1032,65	1033,12	1033,68	1034,25
ԽՐԱՄՈՒՂՈՒ ՀԱՏԱԿԻ ՆԻՇԸ	1025,30	1025,76	1026,22	1026,93	1027,64	1028,85	1029,02	1029,20	1029,98	1030,76	1031,12	1031,26	1031,22	1031,22	1031,62	1032,09	1032,55	1033,02	1033,58	1034,15
ԽՈՂՈՎԱԿԻ ՏԵՍԱԿԸ	Պոլիէթիլենե խողովակաշար de110 Q=6.0լ/վ, V=0.943լ/վ, 1000i=11.822, h_L=4.729մ						Պոլիէթիլենե խողովակաշար de90 Q=5.0լ/վ, V=1.175լ/վ, 1000i=22.351, h_L=15.288մ											
թեքություն / երկարություն	60,00		0.0355 / 40,00		0.0606 / 20,42	0.0096 / 14,86	0.0388 / 54,11		0.0135 / 10,61	0,0021 / 22,49	0.0232 / 77,51					0.0282 / 60,00		
հեռավորություն (մ)	20	20	20	20	20	20	20	20	20	20	20	20	20	20	20	20	20	20
նշաձարման կետեր	ՆԿ 4+00						ՆԿ 5+00								ՆԿ 6+00			
ուղեգծի հատակագիծ	ՆԿ.3+89 Անկ.2=6°44' ՓՀ-5-1										ՆԿ.5+29 Անկ.3=6°45'	ՆԿ.5+46 Անկ.4=12°06'				ՆԿ.6+13 Անկ.5=5°39'		
							139,47				16,67		67,19			58,63		

Պայմանական նշաններ

- Նախագծվող խողովակ
- Խրամուղու հատակի գիծ
- Հողի բնական գիծ
- Փականային հոր (ՓՀ)

Փուլ.	Քան.	Թերթ	Փաստաթ. N	Ստորագր.	Ամսաթ
Ն.Գ.Ճ.		Կ. Ավագյան			
Նախագծեց		Գ.Պողոսյան			
Ստուգեց		Ն. Սարգսյան			

Պայմանագիր N ԱՐԵՆԻ-ՀԲԽՄԾՁԲ-01/26

ԱՐԵՆԻ ՀԱՄԱՅՆՔԻ ԱՐԵՆԻ ԲՆԱԿԱՎԱՅՐԻ 7 ՓՈՂՈՑՆԵՐՈՒՄ ԽՄԵԼՈՒ ՋՐԻ ԿԱՌՈՒՑՄԱՆ և ՈՌՈԳՄԱՆ ՋՐԻ ՄԱՍՆԱԿԻ ԿԱՌՈՒՑՄԱՆ ԱՇԽԱՏԱՆՔՆԵՐ

ԱՐԵՆԻ ԲՆԱԿԱՎԱՅՐ

ՋՐԱՍԱՏԱԿԱՐԱՐՈՒՄ

Փուլ	Թերթ	Թերթեր
ԱՆ	20	31

W-5 ջրատարի երկայնական կտրվածք (ՆԿ 3+20-ՆԿ 6+40)

«ՄՈՂՈՒԼ» ՍՊԸ

W-5 ջրատարի երկայնական կտրվածք (ՆԿ 6+40-ՆԿ 9+60)

Մ 1:1000

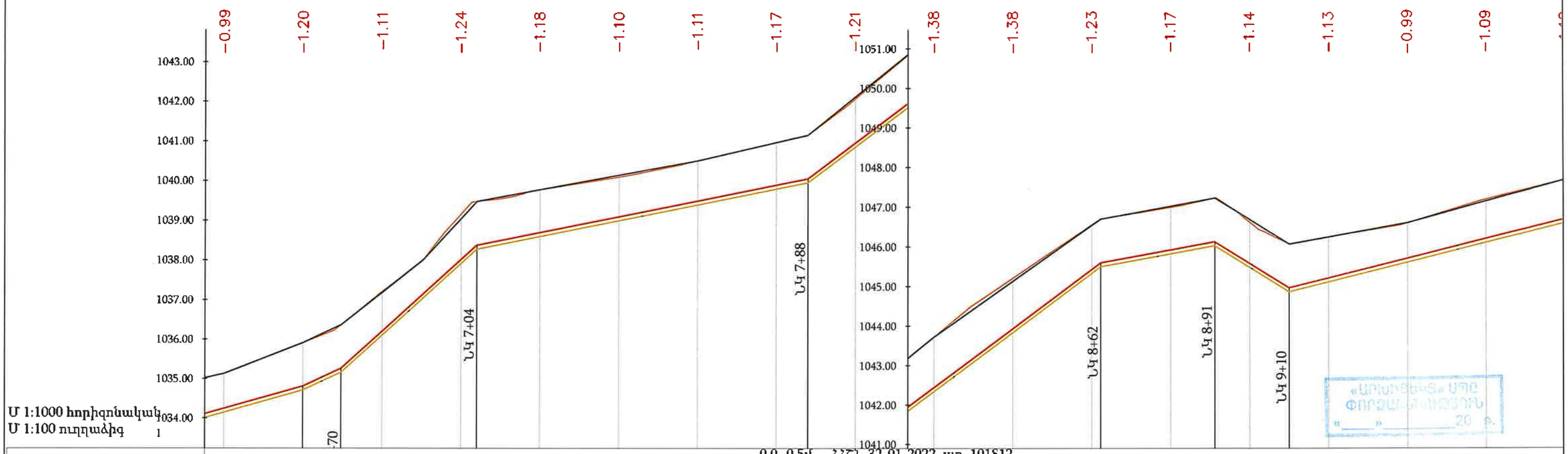

ԵՐԿՐԱԲԱՆՈՒԹՅՈՒՆ	0.0 -0.5մ ՀՀՇՆ 32-01-2022, աղ. 101§12 0.5 -2.5մ ՀՀՇՆ 32-01-2022, աղ. 101§11
ՀՈՂԻ ԲՆԱԿԱՆ ՆԻՇԸ	1035,13 1035,91 1035,36 1037,21 1038,01 1039,16 1039,77 1040,10 1040,50 1040,97 1041,15 1042,06 1043,72 1045,21 1046,56 1046,70 1047,00 1047,23 1046,62 1046,06 1046,24 1046,60 1047,19
ՀՈՂԻ ՆԱԽԱԳԾԱՅԻՆ ՆԻՇԸ	1035,13 1035,91 1036,36 1037,18 1038,01 1039,05 1039,48 1039,77 1040,14 1040,50 1040,97 1041,15 1042,12 1043,72 1045,13 1046,54 1046,70 1047,02 1047,23 1046,68 1046,06 1046,24 1046,60 1047,14
ԽՈՂՈՎԱԿԻ ՀԱՏԱԿԻ ՆԻՇԸ	1034,25 1034,81 1035,26 1036,20 1038,02 1038,38 1038,70 1039,10 1039,49 1039,89 1040,05 1040,95 1042,44 1043,94 1045,43 1045,80 1045,92 1046,13 1045,58 1044,96 1045,21 1045,71 1046,20
ԽՐԱՄՈՒՂՈՒ ՀԱՏԱԿԻ ՆԻՇԸ	1034,15 1034,71 1035,16 1036,10 1037,92 1038,28 1038,60 1039,00 1039,39 1039,79 1039,95 1040,85 1042,34 1043,84 1045,33 1045,50 1045,82 1046,03 1045,48 1044,86 1045,11 1045,61 1046,10
ԽՈՂՈՎԱԿԻ ՏԵՍԱԿԸ	Պոլիէթիլենե խողովակաշար de90 Q=5.0լ/վ, V=1.175լ/վ, 1000i=22.351, h_l=15.288մ
ԹԵՔՈՒԹՅՈՒՆ	0.0468 0.0907 0.0199 0.0747 0.0183 0,0617 0.0247
ԵՐԿԱՐՈՒԹՅՈՒՆ	60,00 9,64 34,34 83,98 74,28 28,91 18,84
ՀԵՌԱՎՈՐՈՒԹՅՈՒՆ (մ)	20 20 20 20 20 20 20 20 20 20 20 20 20 20 20 20 20 20
ՆՇԱՀԱՐՄԱՆ ԿԵՏԵՐ	ՆԿ 7+00 ՆԿ 8+00 ՆԿ 9+00
ՈՒՂԵԳԾԻ ՀԱՏԱԿԱԳԻԾ	ՆԿ.6+71 Անկ.6=5°33' ՆԿ.7+13 Անկ.7=4°02' ՆԿ.8+95 Անկ.8=3°40' 58,63 41,58 181,98 145,21

Պայմանական նշաններ

- Նախագծվող խողովակ
- Խրամուղու հատակի գիծ
- Հողի բնական գիծ
- Փականային հոր (ՓՀ)

Փոփ.	Քան.	Թերթ	Փաստաթ.	Ստորագր.	Ամսաթ
Ն.Գ.Ճ.		Վ. Ավագյան			
Նախագծեց		Գ.Պողոսյան			
Ստուգեց		Ն. Մարգսյան			

Պայմանագիր N ԱՐԵՆԻ-ՀԲԽՄԾՁԲ-01/26

ԱՐԵՆԻ ՀԱՄԱՅՆՔԻ ԱՐԵՆԻ ԲՆԱԿԱՎԱՅՐԻ 7 ՓՈՂՈՑՆԵՐՈՒՄ ԽՄԵԼՈՒ ՋՐԻ ԿԱՌՈՒՑՄԱՆ և ՈՌՈԳՄԱՆ ՋՐԻ ՄԱՍՆԱԿԻ ԿԱՌՈՒՑՄԱՆ ԱՇԽԱՏԱՆՔՆԵՐ

ԱՐԵՆԻ ԲՆԱԿԱՎԱՅՐ

ՋՐԱՄԱՏԱԿԱՐԱՐՈՒՄ

Փուլ	Թերթ	Թերթեր
ԱՆ	21	31

W-5 ջրատարի երկայնական կտրվածք (ՆԿ 6+40-ՆԿ 9+60)

«ՄՈՂՈՒԼ» ՍՊԸ

W-5 ջրատարի երկայնական կտրվածք (ՆԿ 9+60-ՆԿ 12+80)
Մ 1:1000

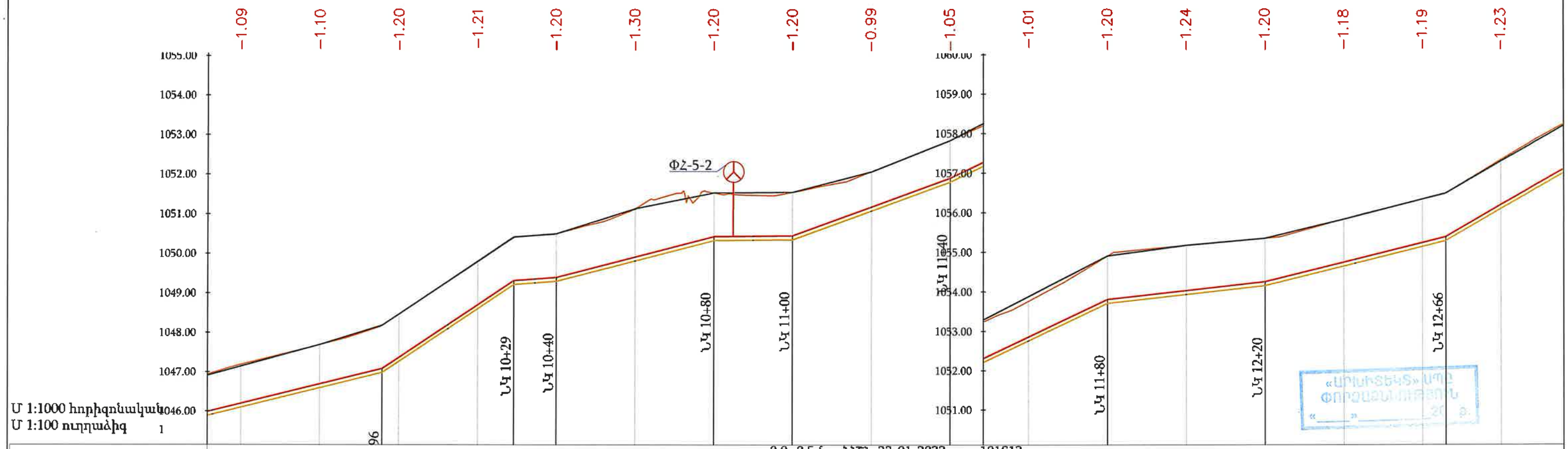

ԵՐԿՐԱԲԱՆՈՒԹՅՈՒՆ	0.0 -0.5մ ՀՀՇՆ 32-01-2022, աղ. 101§12 0.5 -2.5մ ՀՀՇՆ 32-01-2022, աղ. 101§11																							
ՀՈՂԻ ԲՆԱԿԱՆ ՆԻՇԸ	1047,14	1047,19	1047,69	1048,18	1048,47	1049,80	1049,82	1050,42	1050,50	1050,50	1051,12	1051,15	1051,53	1051,55	1051,55	1052,07	1052,86	1053,76	1053,88	1054,91	1055,18	1055,35	1055,83	1056,33	1056,48	1057,29	1057,32
ՀՈՂԻ ՆԱԽԱԳԾԱՅԻՆ ՆԻՇԸ	1047,14	1047,20	1047,69	1048,18	1048,47	1049,80	1049,82	1050,42	1050,50	1050,50	1051,12	1051,15	1051,53	1051,55	1051,55	1052,07	1052,86	1053,76	1053,88	1054,91	1055,18	1055,35	1055,83	1056,33	1056,48	1057,29	1057,32
ԽՈՂՈՎԱԿԻ ՀԱՏԱԿԻ ՆԻՇԸ	1046,10	1046,20	1046,59	1046,98	1047,27	1048,60	1048,70	1049,22	1049,32	1049,40	1049,82	1049,92	1050,33	1050,43	1050,35	1050,45	1051,08	1051,18	1051,81	1051,91	1052,76	1052,86	1053,71	1053,81	1053,93	1054,03	1054,15	1054,25	1054,65	1054,75	1055,14	1055,24	1055,28	1055,38	1056,09	1056,19
ԽՐԱՄՈՒՂՈՒ ՀԱՏԱԿԻ ՆԻՇԸ	1046,10		1046,59	1046,98	1047,27	1048,60		1049,22		1049,30	1049,82		1050,33		1050,35		1051,08		1051,81		1052,76		1053,71		1053,93		1054,15		1054,65		1055,14		1055,28		1056,09	
ԽՈՂՈՎԱԿԻ ՏԵՍԱԿԸ	Պոլիէթիլենե խողովակաշար de90 Q=5.0լ/վ, V=1.175լ/վ, 1000i=22.351, h_l=15.288մ																Պոլիէթիլենե խողովակաշար de75 Q=3.0լ/վ, V=1.013լ/վ, 1000i=21.454, h_l=9.804մ																	
ԹԵՔՈՒԹՅՈՒՆ / ԵՐԿԱՐՈՒԹՅՈՒՆ				0.0668				0.0076	0.0258				0.0009		0.0364				0.0475				0.0111				0.0246						0.0573			
				85,76				33,44	10,80				20,00		40,00				40,00				40,00				45,95									
ՀԵՌԱՎՈՐՈՒԹՅՈՒՆ (մ)		20	20		20	20		20			20	20		20		20	20			20	20		20	20		20		20	20		20		20		20	
ՆՇԱՀԱՐՄԱՆ ԿԵՏԵՐ					ՆԿ 10+00										ՆԿ 11+00								ՆԿ 12+00													Ն
ՈՒՂԵԳԾԻ ՀԱՏԱԿԱԳԻԾ								ՆԿ.10+40 Անկ.9=5°59'					ՆԿ.10+85 Անկ.10=1°24'		ՆԿ.11+18 Անկ.11=1°45'							ՆԿ.11+82 Անկ.12=4°13'												ՆԿ.12+66 Անկ.13=4°42'		
		145,21							45,22	ՓՀ-5-2				32,67				63,68						84,53												

Պայմանական նշաններ

- Նախագծվող խողովակ
- Խրամուղու հատակի գիծ
- Հողի բնական գիծ
- Փականային հոր (ՓՀ)

Փոփ.	Քան.	Թերթ	Փաստ.	Ստորագր.	Ամսաթ
Ն.Գ.Ճ.		Վ. Ավագյան			
Նախագծեց		Գ.Պողոսյան			
Ստուգեց		Ն. Սարգսյան			

Պայմանագիր N ԱՐԵՆԻ-ՀԲԽՄԾՁԲ-01/26

ԱՐԵՆԻ ՀԱՄԱՅՆՔԻ ԱՐԵՆԻ ԲՆԱԿԱՎԱՅՐԻ 7 ՓՈՂՈՑՆԵՐՈՒՄ ԽՄԵԼՈՒ ՋՐԻ ԿԱՌՈՒՑՄԱՆ ԵՒ ՈՌՈԳՄԱՆ ՋՐԻ ՄԱՄՆԱԿԻ ԿԱՌՈՒՑՄԱՆ ԱՇԽԱՏԱՆՔՆԵՐ

ԱՐԵՆԻ ԲՆԱԿԱՎԱՅՐ

ՋՐԱՄԱՏԱԿԱՐԱՐՈՒՄ

Փուլ	Թերթ	Թերթեր
ԱՆ	22	31

W-5 ջրատարի երկայնական կտրվածք (ՆԿ 9+60-ՆԿ 12+80)

«ՄՈՌՈՒԼ» ՍՊԸ

«ԱՐԵՎԻՏԵԿՏ» ԱՊԿ
ՓՈՐՁԱՍՏՈՒԳՄԱՆ
«____» _____ 20__ թ.

W-5 ջրատարի երկայնական կտրվածք (ՆԿ 12+80-ՆԿ 15+42)
Մ 1:1000

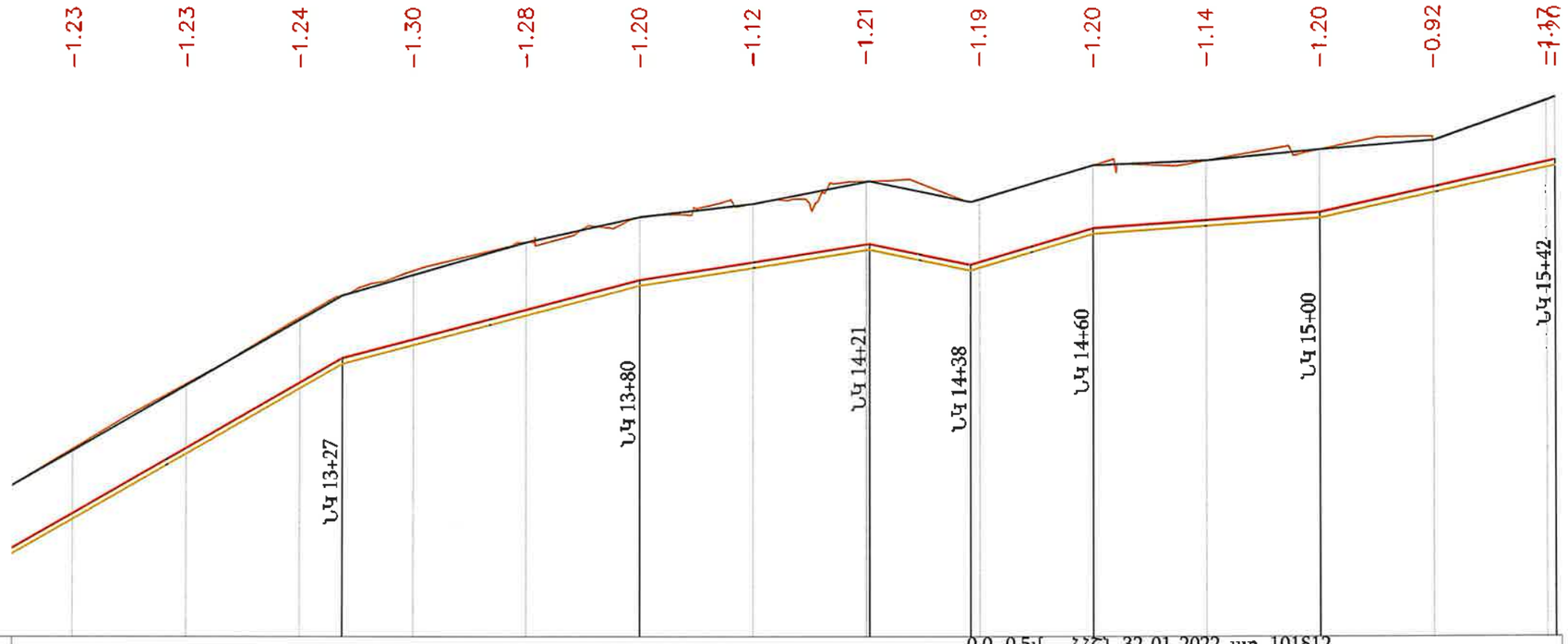

Մ 1:1000 հորիզոնական
Մ 1:100 ուղղաձիգ 1

ԵՐԿՐԱԲԱՆՈՒԹՅՈՒՆ	0.0 -0.5մ ՀՀՇՆ 32-01-2022, աղ. 101§12 0.5 -2.5մ ՀՀՇՆ 32-01-2022, աղ. 101§11														
ՀՈՂԻ ԲՆԱԿԱՆ ՆԻՇԸ	1057,32	1058,46	1059,62	1060,44	1060,94	1061,38	1061,61	1062,01	1061,68	1062,29	1062,37	1062,56	1062,72	1063,41	1063,48
ՀՈՂԻ ՆԱԽԱԳԾԱՅԻՆ ՆԻՇԸ	1057,29	1058,44	1059,58	1060,01	1060,37	1060,94	1061,38	1061,61	1061,65	1062,29	1062,37	1062,56	1062,72	1063,42	1063,48
ԽՈՂՈՎԱԿԻ ՀԱՏԱԿԻ ՆԻՇԸ	1056,19	1057,34	1058,48	1058,91	1059,24	1059,76	1060,28	1060,59	1060,55	1061,19	1061,32	1061,46	1061,90	1062,34	1062,38
ԽՐԱՄՈՒՂՈՒ ՀԱՏԱԿԻ ՆԻՇԸ	1056,09	1057,24	1058,38	1058,81	1059,14	1059,66	1060,18	1060,49	1060,45	1061,09	1061,22	1061,36	1061,80	1062,28	1062,34
ԽՈՂՈՎԱԿԻ ՏԵՍԱԿԸ	Պոլիէթիլենե խողովակաշար de75 Q=3.0լ/վ, V=1.013լ/վ, 1000i=21.454, h_L=9.804մ														
ԹԵՔՈՒԹՅՈՒՆ / ԵՐԿԱՐՈՒԹՅՈՒՆ	0573			0.0261			0.0155		0,0207	0.0296	0.0069		0.0220		
			61,52			52,53		40,63	17,77	21,60		40,00		41,52	
ՀԵՌԱՎՈՐՈՒԹՅՈՒՆ (մ)	20	20	20	20	20	20	20	20	20	20	20	20	20	20	2
ՆԵԱՀԱՐՄԱՆ ԿԵՏԵՐ	ՆԿ 13+00						ՆԿ 14+00					ՆԿ 15+00		ՆԿ 15+42	
ՈՒՂԵԳԾԻ ՀԱՏԱԿԱԳԻԾ	66 1°42'			ՆԿ.13+42 Անկ.14=5°15'				ՆԿ.14+17 Անկ.15=2°50'				ՆԿ.14+97 Անկ.16=2°41'			
			75,52			75,22				79,90				44,63	

«ԱՐԽԻՏԵԿՏ» ՍՊԸ
ՓՈՐՁԱԳԻՏՈՒԹՅՈՒՆ
«____» _____ 20 թ.

Պայմանական նշաններ

- Նախագծվող խողովակ
- Խրամուղու հատակի գիծ
- Հողի բնական գիծ
- Փականային հոր (ՓՀ)

Փոփ.	Քան.	Թերթ	Փաստ.N	Ստորագր.	Ամսաթ
Ն.Գ.Ճ.		Վ. Ավագյան			
Նախագծեց		Գ.Պողոսյան			
Ստուգեց		Ն. Սարգսյան			

Պայմանագիր N ԱՐԵՆԻ-ՀԲԽՄԾՁԲ-01/26

ԱՐԵՆԻ ՀԱՄԱՅՆՔԻ ԱՐԵՆԻ ԲՆԱԿԱՎԱՅՐԻ 7 ՓՈՂՈՑՆԵՐՈՒՄ ԽՄԵԼՈՒ ՋՐԻ ԿԱՌՈՒՑՄԱՆ և ՈՌՈԳՄԱՆ ՋՐԻ ՍԱՄՆԱԿԻ ԿԱՌՈՒՑՄԱՆ ԱՇԽԱՏԱՆՔՆԵՐ

ԱՐԵՆԻ ԲՆԱԿԱՎԱՅՐ	Փուլ	Թերթ	Թերթեր
ՋՐԱՄԱՏԱԿԱՐԱՐՈՒՄ	ԱՆ	23	31

W-5 ջրատարի երկայնական կտրվածք (ՆԿ 12+80-ՆԿ 15+42)

«ՄՈՂՈՒԼ» ՍՊԸ

W-5-1 ջրատարի երկայնական կտրվածք (ՆԿ 0+00-ՆԿ 3+00)

Մ 1:1000

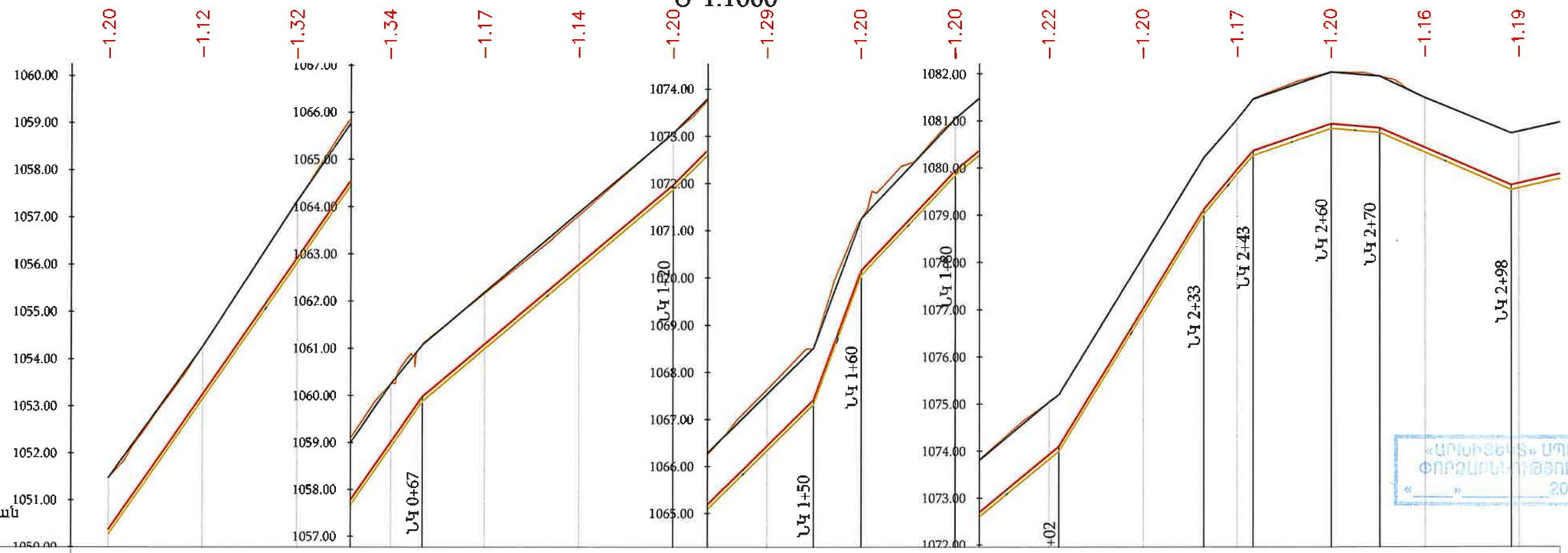

Մ 1:1000 հորիզոնական
Մ 1:100 ուղղաձիգ

| | | |

W-5-1 ջրատարի երկայնական կտրվածք (ՆԿ 3+00-ՆԿ 3+75)

Մ 1:1000

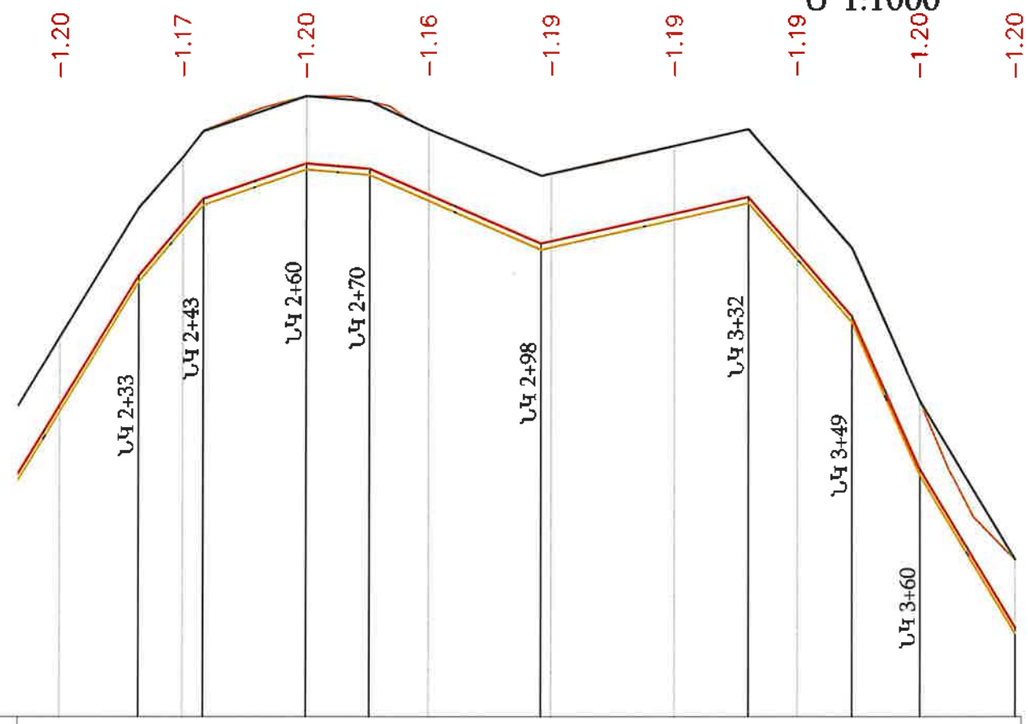

Մ 1:1000 հորիզոնական
Մ 1:100 ուղղաձիգ

ԵՐԿՐԱԲԱՆՈՒԹՅՈՒՆ	0.0 -2.5մ ՀՀՇՆ 32-01-2022, աղ. 101§11									
ՀՈՂԻ ԲՆԱԿԱՆ ՆԻՇԸ	1078,12	1081,03	1082,04	1081,49	1080,76	1081,21	1080,57	1077,09	1074.52	
ՀՈՂԻ ՆԱԽԱԳԾԱՅԻՆ ՆԻՇԸ	1078,12	1080,21	1081,03 1081,46	1082,04	1081,95	1081,49	1081,49	1080,58	1079,57	1077,09	1074.52
ԽՈՂՈՎԱԿԻ ՀԱՏԱԿԻ ՆԻՇԸ	1077,02	1079,11	1079,97 1080,36	1080,94	1080,85	1080,43	1079,64 1079,87	1080,12	1080,39	1079,48	1078,47	1075,99	1073.42
ԽՐԱՄՈՒՂՈՒ ՀԱՏԱԿԻ ՆԻՇԸ	1076,92	1079,01	1079,87 1080,26	1080,84	1080,75	1080,33	1079,54 1079,37	1080,02	1080,29	1079,38	1078,37	1075,89	1073.32
ԽՈՂՈՎԱԿԻ ՏԵՍԱԿԸ	Պոլիէթիլենե խողովակաշար de63 Q=2.0լ/վ, V=0.964լ/վ, 1000i=24.417, h_l=9.156մ									
ԹԵՔՈՒԹՅՈՒՆ		0.1186	0.0345	0,0084		0,0433	0.0224		0,1143	0,2230	0,1662
ԵՐԿԱՐՈՒԹՅՈՒՆ	30,71	10,50	16,69	10,34	28,00			33,70	16,85	11,11	15,47
ՀԵՌԱՎՈՐՈՒԹՅՈՒՆ (մ)	20		20	20		20	20	20	20	15	
ՆՇԱՀԱՐՄԱՆ ԿԵՏԵՐ	ՆԿ 3+00									ՆԿ 3+75
ՈՒՂԵԳԾԻ ՀԱՏԱԿԱԳԻԾ	ՆԿ.2+31 Անկ.5=12°28'			ՆԿ.2+80 Անկ.6=25°20'					ՆԿ.3+52 Անկ.7=1°03'		
		48,30			71,80					23,87	

«ԱՐԽԻՏԵԿՏ» ՍՊԸ
ՓՈՐՁԱԲԱՆՈՒԹՅՈՒՆ
«_____» _____ 20 թ.

Պայմանական նշաններ

- Նախագծվող խողովակ
- Խրամուղու հատակի գիծ
- Հողի բնական գիծ
- Փականային հոր (ՓՀ)

ԾԱՆՈԹՈՒԹՅՈՒՆ

1. Տվյալ թերթը նայել N 3-14 թերթերի հետ համատեղ:
2. Փականային հորերի տեխնոլոգիական գծագրերը բերված են կառույցներ բաժնում:
3. Ե/բ հավաքովի հորերի շինարարական գծագրերը բերված են տիպային բաժնում:
4. Գծագրում չափերը տրված են մ-ով:
5. Հորերի հողային աշխատանքները ներառված են խողովակաշարի հողային ծավալներում:
6. Անհատական տների մուտքագծերը հատակագծի վրա ցույց չեն տրված, քանի որ դրանք տեղադրվում են շինարարության ընթացքում՝ վարչական ղեկավարի և բաժանորդի հետ համաձայնեցման արդյունքում:
7. Ինժեներական ցանցերի հատումների մասում հողային աշխատանքները կատարել ձեռքով:

Փոփ.	Քան.	Թերթ	Փաստաթ.	Ստորագր.	Ամսաթ
Ն.Գ.Ճ.		Վ. Ավագյան			
Նախագծեց		Գ.Պողոսյան			
Ստուգեց		Ն. Մարգսյան			

Պայմանագիր N ԱՐԵՆԻ-ՀԲԽՄԾՁԲ-01/26

ԱՐԵՆԻ ՀԱՄԱՅՆՔԻ ԱՐԵՆԻ ԲՆԱԿԱՎԱՅՐԻ 7 ՓՈՂՈՑՆԵՐՈՒՄ ԽՄԵԼՈՒ ՋՐԻ ԿԱՌՈՒՑՄԱՆ և ՈՌՈԳՄԱՆ ՋՐԻ ՄԱՍՆԱԿԻ ԿԱՌՈՒՑՄԱՆ ԱՇԽԱՏԱՆՔՆԵՐ

ԱՐԵՆԻ ԲՆԱԿԱՎԱՅՐ	Փուլ	Թերթ	Թերթեր
ՋՐԱՄԱՏԱԿԱՐԱՐՈՒՄ	ԱՆ	25	31

W-5-1 ջրատարի երկայնական կտրվածք (ՆԿ 3+00-ՆԿ 3+75)

«ՄՈԴՈՒԼ» ՍՊԸ

W-6 ջրատարի երկայնական կտրվածք (ՆԿ 0+00-ՆԿ 2+17)
Մ 1:1000

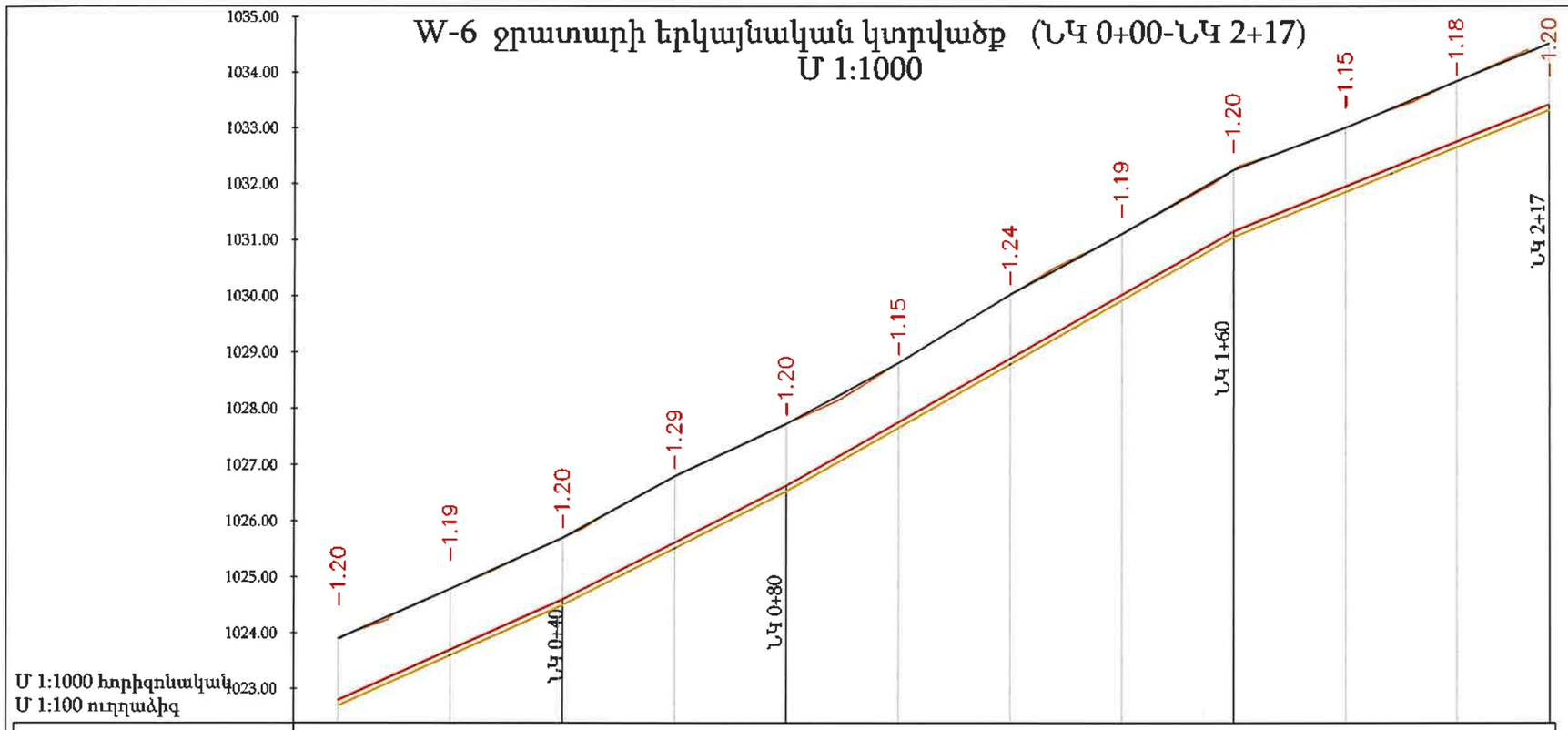

ԵՐԿՐԱԲԱՆՈՒԹՅՈՒՆ	0.0 -2.5մ ՀՀՇՆ 32-01-2022, աղ. 101§11											
ՀՈՂԻ ԲՆԱԿԱՆ ՆԻՇԸ	1023,90	1024,79	1025,70	1026,80	1027,73	1028,82	1030,03	1031,11	1032,26	1033,01	1033,84	1034,52
ՀՈՂԻ ՆԱԽԱԳԾԱՅԻՆ ՆԻՇԸ	1023,90	1024,79	1025,70	1026,80	1027,73	1028,82	1030,03	1031,11	1032,26	1033,01	1033,84	1034,52
ԽՈՂՈՎԱԿԻ ՀԱՏԱԿԻ ՆԻՇԸ	1022,80	1023,70	1024,60	1025,62	1026,63	1027,76	1028,89	1030,02	1031,16	1031,96	1032,76	1033,42
ԽՐԱՄՈՒՂՈՒ ՀԱՏԱԿԻ ՆԻՇԸ	1022,70	1023,60	1024,50	1025,52	1026,53	1027,66	1028,79	1029,92	1031,06	1031,86	1032,66	1033,32
ԽՈՂՈՎԱԿԻ ՏԵՍԱԿԸ	Պոլիէթիլենե խողովակաշար de63 Q=2.0լ/վ, V=0.964լ/վ, 1000i=24.417, h_l=5.298մ											
ԹԵՔՈՒԹՅՈՒՆ / ԵՐԿԱՐՈՒԹՅՈՒՆ	0.0450	40,00	0.0508	40,00	0.0565			80,00	0.0401		56,54	
ՀԵՌԱՎՈՐՈՒԹՅՈՒՆ (մ)	20	20	20	20	20	20	20	20	20	20	17	
ՆՇԱՀԱՐՄԱՆ ԿԵՏԵՐ	ՆԿ 0+00				ՆԿ 1+00					ՆԿ 2+00	ՆԿ 2+17	
ՈՒՂԵԳԾԻ ՀԱՏԱԿԱԳԻԾ	ՆԿ.0+09 Անկ.1=25°10'		ՆԿ.0+46 Անկ.2=1°50'		ՆԿ.0+75 Անկ.3=6°17'		ՆԿ.1+20 Անկ.4=5°29'		ՆԿ.1+56 Անկ.5=14°55'		ՆԿ.1+92 Անկ.6=8°58'	
	8,84	36,84		29,27		44,73		36,59		36,14		24,13

«ԱՐԻՍՏԵԿՏ» ՍՊԸ
ՓՈՐՁԱԲԱՆՈՒԹՅՈՒՆ
«____» _____ 20 թ.

Պայմանական նշաններ

- Նախագծվող խողովակ
- Խրամուղու հատակի գիծ
- Հողի բնական գիծ
- Փականային հոր (ՓՀ)

ԾԱՆՈԹՈՒԹՅՈՒՆ

1. Տվյալ թերթը նայել N 3-14 թերթերի հետ համատեղ:
2. Փականային հորերի տեխնոլոգիական գծագրերը բերված են կառույցներ բաժնում:
3. Ե/բ հավաքովի հորերի շինարարական գծագրերը բերված են տիպային բաժնում:
4. Գծագրում չափերը տրված են մ-ով:
5. Հորերի հողային աշխատանքները ներառված են խողովակաշարի հողային ծավալներում:
6. Անհատական տների մուտքագծերը հատակագծի վրա ցույց չեն տրված, քանի որ դրանք տեղադրվում են շինարարության ընթացքում՝ վարչական ղեկավարի և բաժանորդի հետ համաձայնեցման արդյունքում:
7. Ինժեներական ցանցերի հատումների մասում հողային աշխատանքները կատարել ձեռքով:

Փոփ.	Քան.	Թերթ	Փաստ.	Ստորագր.	Ամսաթ
Ն.Գ.Ճ.		Վ. Ավագյան			
Նախագծեց		Գ.Դոդոչյան			
Ստուգեց		Ն. Սարգսյան			

Պայմանագիր N ԱՐԵՆԻ-ՀԲԽՄԾՁԲ-01/26

ԱՐԵՆԻ ՀԱՄԱՅՆՔԻ ԱՐԵՆԻ ԲՆԱԿԱՎԱՅՐԻ 7 ՓՈՂՈՑՆԵՐՈՒՄ ԽՄԵԼՈՒ ՋՐԻ ԿԱՌՈՒՑՄԱՆ և ՈՌՈԳՄԱՆ ՋՐԻ ՄԱՍՆԱԿԻ ԿԱՌՈՒՑՄԱՆ ԱՇԽԱՏԱՆՔՆԵՐ

ԱՐԵՆԻ ԲՆԱԿԱՎԱՅՐ	Փուլ	Թերթ	Թերթեր
ՋՐԱՄԱՏԱԿԱՐԱՐՈՒՄ	ԱՆ	26	31

W-6 ջրատարի երկայնական կտրվածք (ՆԿ 0+00-ՆԿ 2+17)

«ՄՈՂՈՒԼ» ՍՊԸ

W-7 ջրատարի երկայնական կտրվածք (ՆԿ 0+00-ՆԿ 3+20)

Մ 1:1000

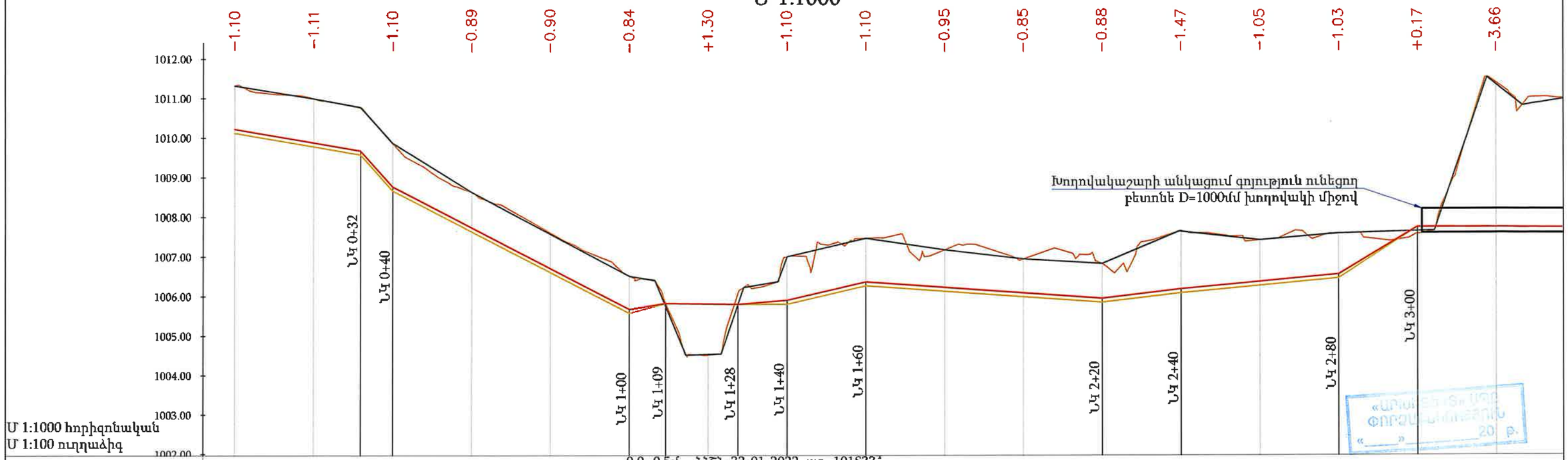

Մ 1:1000 հորիզոնական
Մ 1:100 ուղղաձիգ

ԵՐԿՐԱԲԱՆՈՒԹՅՈՒՆ	0.0 -0.5մ ՀՀՇՆ 32-01-2022, աղ. 101§33* 0.5 -2.5մ ՀՀՇՆ 32-01-2022, աղ. 101§5*
ՀՈՂԻ ԲՆԱԿԱՆ ՆԻՇԸ	1011,32 1011,00 1009,87 1008,63 1007,61 1006,52 1004,52 1007,01 1007,47 1007,17 1006,94 1006,83 1007,66 1007,41 1007,58 1007,57 1011,39
ՀՈՂԻ ՆԱԽԱԳԾԱՅԻՆ ՆԻՇԸ	1011,32 1011,00 1010,78 1009,87 1008,63 1007,58 1006,52 1006,41 1004,52 1004,54 1004,55 1006,23 1006,37 1007,00 1007,47 1007,17 1006,94 1006,83 1007,64 1007,41 1007,58 1007,64 1007,65 1011,52 1011,34 1010,81
ԽՈՂՈՎԱԿԻ ՀԱՏԱԿԻ ՆԻՇԸ	1010,22 1009,88 1009,68 1008,77 1007,74 1006,71 1005,68 1005,83 1005,82 1005,81 1005,91 1006,37 1006,23 1006,09 1005,95 1006,18 1006,37 1006,55 1007,74 1007,73
ԽՐԱՄՈՒՂՈՒ ՀԱՏԱԿԻ ՆԻՇԸ	1010,12 1009,78 1009,58 1008,67 1007,64 1006,61 1005,58 1005,83 1005,82 1005,81 1005,81 1006,27 1006,13 1005,99 1005,85 1006,08 1006,27 1006,45 1007,74 1007,73
ԽՈՂՈՎԱԿԻ ՏԵՍԱԿԸ	Պոլիէթիլենե խողովակաշար de75 Q=2.5լ/վ, V=0.844լ/վ, 1000i=15.525, h_f=17.202մ
ԹԵՔՈՒԹՅՈՒՆ	0,0170 0,0515 0,0168 0,0014 0,0081 0,0232 0,0070 0,0117 0.0092 0.0594
ԵՐԿԱՐՈՒԹՅՈՒՆ	31,87 1,20 8,13 60,00 9,25 18,31 12,48 19,97 60,00 20,00 40,00 20,00 200,00
ՀԵՌԱՎՈՐՈՒԹՅՈՒՆ (մ)	20 20 20 20 20 20 20 20 20 20 20 20 20 20 20 20 20
ՆՇԱՀԱՐՄԱՆ ԿԵՏԵՐ	ՆԿ 0+00 ՆԿ 1+00 ՆԿ 2+00 ՆԿ 3+00
ՈՒՂԵԳԾԻ ՀԱՏԱԿԱԳԻԾ	ՆԿ.0+34 Անկ.1=23°37' ՆԿ.0+52 Անկ.2=29°01' ՆԿ.0+99 Անկ.3=41°22' ՆԿ.1+18 Անկ.4=21°04' ՆԿ.1+48 Անկ.5=18°10' ՆԿ.1+74 Անկ.6=27°03' ՆԿ.2+14 Անկ.7=43°53' ՆԿ.2+72 Անկ.8=6°28' ՆԿ.3+05 Անկ.9=16°37' ՆԿ.3+17 Անկ.10=44°09' 34,38 17,19 47,33 19,35 29,97 25,90 39,68 58,38 33,06 12,08

Պայմանական նշաններ

- Նախագծվող խողովակ
- Խրամուղու հատակի գիծ
- Հողի բնական գիծ
- Փականային հոր (ՓՀ)

Փոփ.	Քան.	Թերթ	Փաստաթ.	Ստորագր.	Ամսաթ
Ն.Գ.Ճ.		Վ. Ավագյան			
Նախագծեց		Գ.Պողոսյան			
Ստուգեց		Ն. Սարգսյան			

Պայմանագիր N ԱՐԵՆԻ-ՀԲԽՄԾՁԲ-01/26

ԱՐԵՆԻ ՀԱՄԱՅՆՔԻ ԱՐԵՆԻ ԲՆԱԿԱՎԱՅՐԻ 7 ՓՈՂՈՑՆԵՐՈՒՄ ԽՄԵԼՈՒ ՋՐԻ ԿԱՌՈՒՑՄԱՆ և ՈՌՈԳՄԱՆ ՋՐԻ ՄԱՍՆԱԿԻ ԿԱՌՈՒՑՄԱՆ ԱՇԽԱՏԱՆՔՆԵՐ

ԱՐԵՆԻ ԲՆԱԿԱՎԱՅՐ	Փուլ	Թերթ	Թերթեր
ՋՐԱՄԱՏԱԿԱՐԱՐՈՒՄ	ԱՆ	27	31

W-7 ջրատարի երկայնական կտրվածք (ՆԿ 0+00-ՆԿ 3+20)

«ՄՈՌՈՒԼ» ՍՊԸ

W-7 ջրատարի երկայնական կտրվածք (ՆԿ 3+20-ՆԿ 6+40)

Մ 1:1000

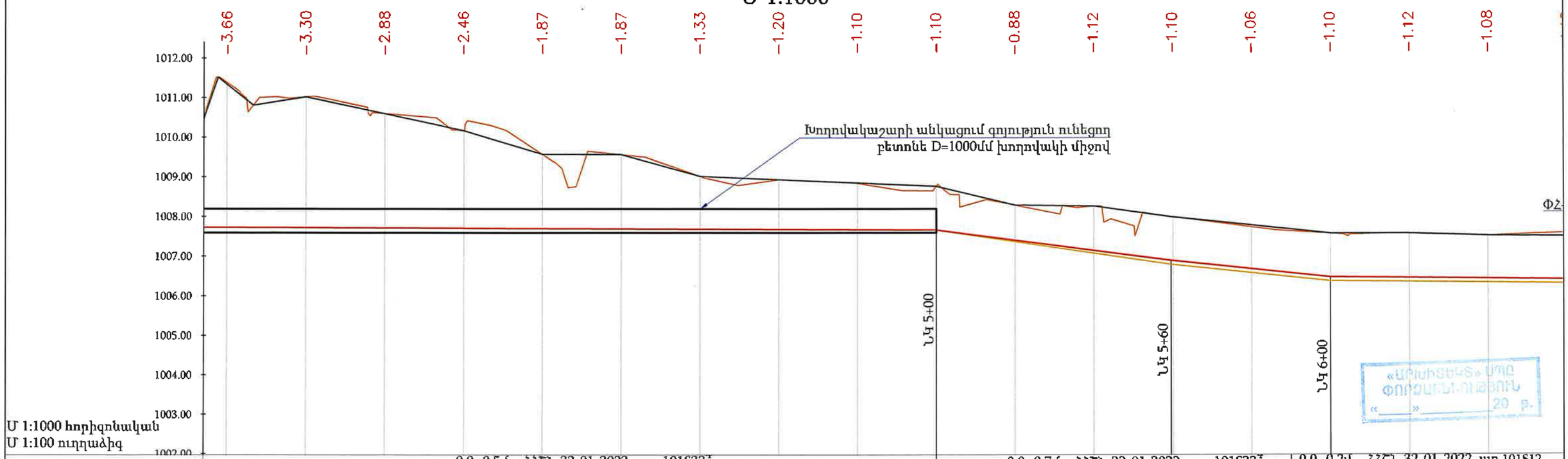

ԵՐԿՐԱԲԱՆՈՒԹՅՈՒՆ	0.0 -0.5մ ՀՀՇՆ 32-01-2022, աղ. 101§33* 0.5 -2.5մ ՀՀՇՆ 32-01-2022, աղ. 101§5[4]										0.0 -0.7մ ՀՀՇՆ 32-01-2022, աղ. 101§33* 0.5 -2.5մ ՀՀՇՆ 32-01-2022, աղ. 101§11				0.0 -0.2մ ՀՀՇՆ 32-01-2022, աղ.101§12 0.2 -2.5մ ՀՀՇՆ 32-01-2022, աղ. 101§11					
ՀՈՂԻ ԲՆԱԿԱՆ ՆԻՇԸ	1011,52	1011,39	1011,02	1010,60	1010,16	1009,57	1009,56	1009,01	1008,93	1008,84	1008,76	1008,28	1008,26	1007,98	1007,73	1007,56	1007,56	1007,50
ՀՈՂԻ ՆԱԽԱԳԾԱՅԻՆ ՆԻՇԸ	1011,34	1010,81	1011,02	1010,60	1010,16	1009,57	1009,56	1009,01	1008,93	1008,84	1008,76	1008,28	1008,26	1007,99	1007,77	1007,56	1007,56	1007,50
ԽՈՂՈՎԱԿԻ ՀԱՏԱԿԻ ՆԻՇԸ	1007,73	1007,73	1007,72	1007,71	1007,71	1007,70	1007,69	1007,68	1007,67	1007,67	1007,66	1007,40	1007,14	1006,89	1006,67	1006,46	1006,44	1006,41
ԽՐԱՄՈՒՂՈՒ ՀԱՏԱԿԻ ՆԻՇԸ	1007,73		1007,72	1007,71	1007,71	1007,70	1007,69	1007,68	1007,67	1007,67	1007,66	1007,37	1007,07	1006,78	1006,57	1006,36	1006,34	1006,31
ԽՈՂՈՎԱԿԻ ՏԵՍԱԿԸ	Պոլիէթիլենե խողովակաշար de75 Q=2.5լ/վ, V=0.844լ/վ, 1000i=15.525, h_l=17.202մ																	
ԹԵՔՈՒԹՅՈՒՆ	0,0004											0,0130				0,0105		
ԵՐԿԱՐՈՒԹՅՈՒՆ	59,54											40,46				70,67		
ՀԵՌԱՎՈՐՈՒԹՅՈՒՆ (մ)		20	20	20	20	20	20	20	20	20	20	20	20	20	20	20	20	20
ՆՇԱՀԱՐՍԱՆ ԿԵՏԵՐ	ՆԿ 4+00										ՆԿ 5+00					ՆԿ 6+00		
ՈՒՂԵԳԾԻ ՀԱՏԱԿԱԳԻԾ	Կ.3+17 .10=44°09'		ՆԿ.3+73 Անկ.11=13°36'			ՆԿ.4+26 Անկ.12=8°58'			ՆԿ.4+55 Անկ.13=9°17'	ՆԿ.4+71 Անկ.14=26°47'		ՆԿ.5+03 Անկ.15=48°33'		ՆԿ.5+65+42 Անկ.16=75°31'30'			ՆԿ.6+04 Անկ.18=8°34'		
		55,71		53,09			29,18	15,44		32,62			32,58	5,85	62,55			66,28

Պայմանական նշաններ

- Նախագծվող խողովակ
- Խրամուղու հատակի գիծ
- Հողի բնական գիծ
- Փականային հոր (ՓՀ)

Փոփ.	Քան.	Թերթ	Փաստ.N	Ստորագր.	Ամսաթ
Ն.Գ.Ճ.		Վ. Ավագյան			
Նախագծեց		Գ.Պողոսյան			
Ստուգեց		Ն. Սարգսյան			

Պայմանագիր N ԱՐԵՆԻ-ՀԲԽՄԾՁԲ-01/26

ԱՐԵՆԻ ՀԱՄԱՅՆՔԻ ԱՐԵՆԻ ԲՆԱԿԱՎԱՅՐԻ 7 ՓՈՂՈՑՆԵՐՈՒՄ ԽՄԵԼՈՒ ՋՐԻ ԿԱՌՈՒՑՄԱՆ և ՈՌՈԳՄԱՆ ՋՐԻ ՄԱՄՆԱԿԻ ԿԱՌՈՒՑՄԱՆ ԱՇԽԱՏԱՆՔՆԵՐ

ԱՐԵՆԻ ԲՆԱԿԱՎԱՅՐ	Փուլ	Թերթ	Թերթեր
ՋՐԱՄԱՏԱԿԱՐԱՐՈՒՄ	ԱՆ	28	31

W-7 ջրատարի երկայնական կտրվածք (ՆԿ 3+20-ՆԿ 6+40)

«ՄՈՌՈՒԼ» ՍՊԸ

W-7 ջրատարի երկայնական կտրվածք (ՆԿ 6+40-ՆԿ 9+80)

Մ 1:1000

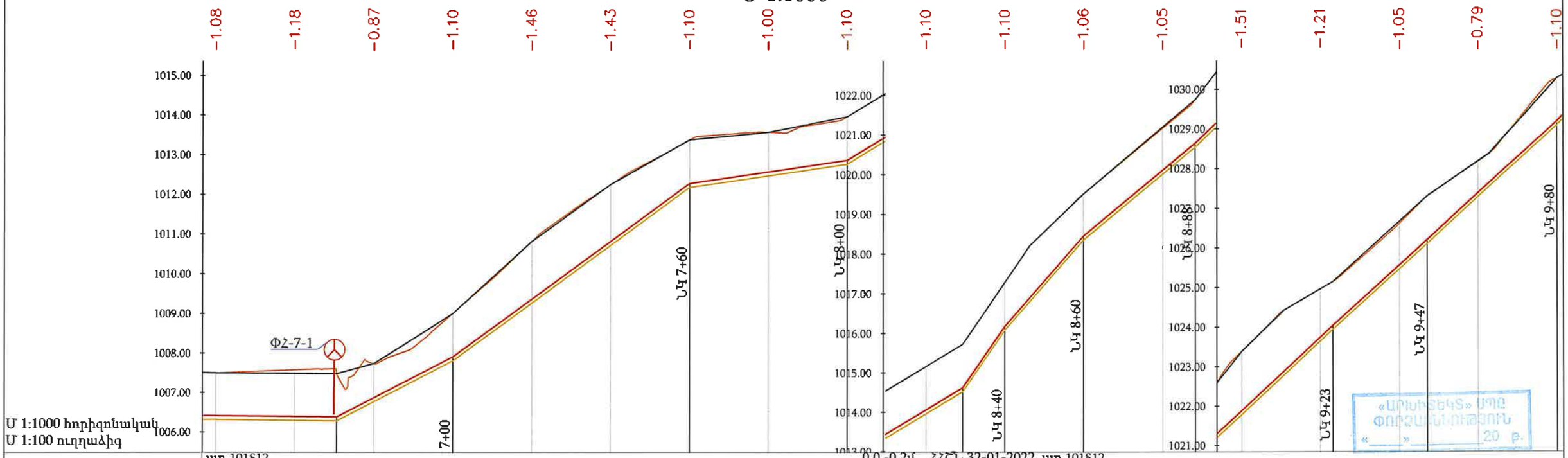

| | | |

W-7 ջրատարի երկայնական կտրվածք (ՆԿ 9+80-ՆԿ 11+08)
Մ 1:1000

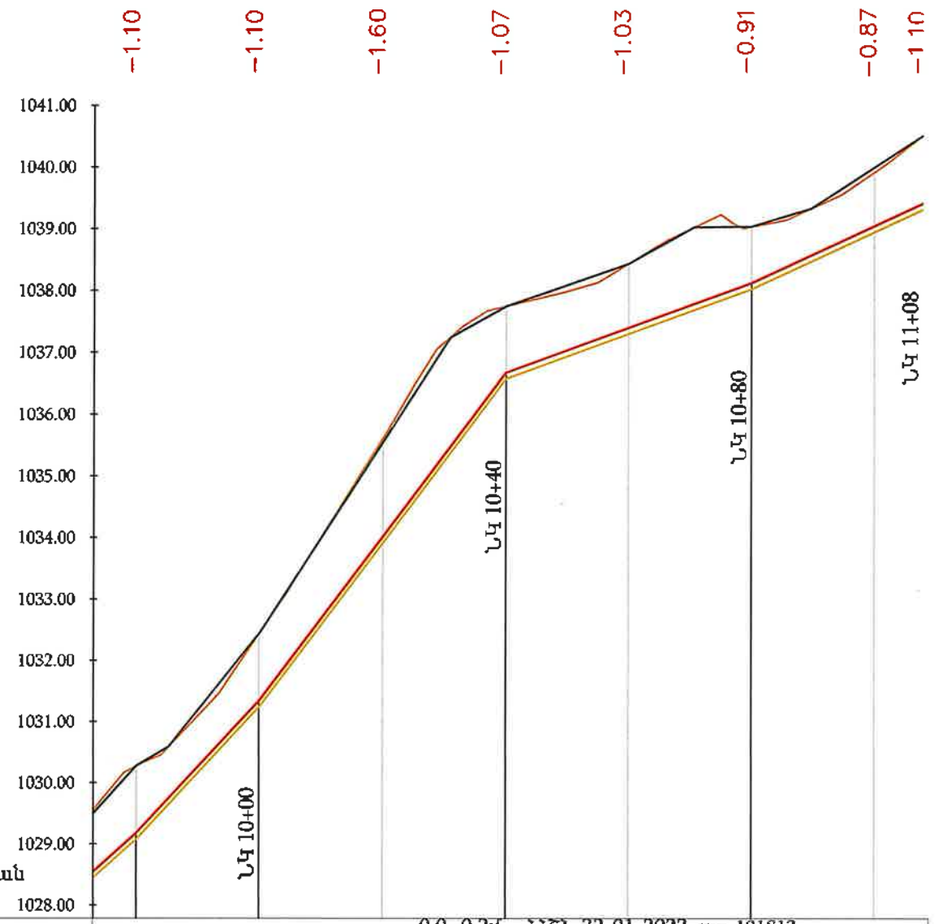

Մ 1:1000 հորիզոնական
Մ 1:100 ուղղաձիգ

ԵՐԿՐԱԲԱՆՈՒԹՅՈՒՆ	0.0 -0.2մ ՀՀՇՆ 32-01-2022, աղ.101§12 0.2 -2.5մ ՀՀՇՆ 32-01-2022, աղ. 101§11											
ՀՈՂԻ ԲՆԱԿԱՆ ՆԻՇԸ	1030,28		1032,44		1035,61		1037,75		1038,44		1039,04	1039,92	1040,52
ՀՈՂԻ ՆԱԽԱԳԾԱՅԻՆ ՆԻՇԸ	1030,28	1030,59	1032,44	1035,55		1037,25	1037,75	1038,44	1039,03	1039,04	1039,33	1040,00	1040,52
ԽՈՂՈՎԱԿԻ ՀԱՏԱԿԻ ՆԻՇԸ	1029,18	1029,08	1031,34	1034,01		1036,68	1036,58	1037,41	1037,31	1038,13	1038,03	1039,05	1039,42
ԽՐԱՄՈՒՂՈՒ ՀԱՏԱԿԻ ՆԻՇԸ	1029,08		1031,24	1033,91		1036,58		1037,31		1038,03		1038,95	1039,32
ԽՈՂՈՎԱԿԻ ՏԵՍԱԿԸ	Պոլիէթիլենե խողովակաշար de75 Q=2.5լ/վ, V=0.844մ/վ, 1000i=15.525, h_f=17.202մ												
ԹԵՔՈՒԹՅՈՒՆ		0.1082		0.1334				0.0363			0.0460		
ԵՐԿԱՐՈՒԹՅՈՒՆ	2,94		20,00			40,00			40,00				27,93
ՀԵՌԱՎՈՐՈՒԹՅՈՒՆ (մ)		20		20		20		20		20		20	8
ՆՇԱՀԱՐՄԱՆ ԿԵՏԵՐ	ՆԿ 10+00												ՆԿ 11+08 ՆԿ 11+00
ՈՒՂԵԳԾԻ ՀԱՏԱԿԱԳԻԾ			ՆԿ.9+97 Անկ.28=15°31'		ՆԿ.10+25 Անկ.29=24°07'							ՆԿ.10+94 Անկ.30=7°01'	
			28,13			68,37						14,36	

Պայմանական նշաններ

- Նախագծվող խողովակ
- Խրամուղու հատակի գիծ
- Հողի բնական գիծ
- Փականային հոր (ՓՀ)

«ԱՐԵՆԻ-ՀԵՖ» ՍՊԸ
ՓՈՐՁԱՐԿՈՒԹՅՈՒՆ
«____»_____20 թ.

ԾԱՆՈԹՈՒԹՅՈՒՆ

1. Տվյալ թերթը նայել N 3-14 թերթերի հետ համատեղ:
2. Փականային հորերի տեխնոլոգիական գծագրերը բերված են կառույցներ բաժնում:
3. Ե/բ հավաքովի հորերի շինարարական գծագրերը բերված են տիպային բաժնում:
4. Գծագրում չափերը տրված են մ-ով:
5. Հորերի հողային աշխատանքները ներառված են խողովակաշարի հողային ծավալներում:
6. Անհատական տների մուտքագծերը հատակագծի վրա ցույց չեն տրված, քանի որ դրանք տեղադրվում են շինարարության ընթացքում՝ վարչական ղեկավարի և բաժանորդի հետ համաձայնեցման արդյունքում:
7. Ինժեներական ցանցերի հատումների մասում հողային աշխատանքները կատարել ձեռքով:

Փոփ.	Քան.	Թերթ	Փաստ.	Ստորագր.	Ամսաթ.	Պայմանագիր N ԱՐԵՆԻ-ՀԲԽՄԾՁԲ-01/26			
						ԱՐԵՆԻ ՀԱՄԱՅՆՔԻ ԱՐԵՆԻ ԲՆԱԿԱՎԱՅՐԻ 7 ՓՈՂՈՑՆԵՐՈՒՄ ԽՄԵԼՈՒ ՋՐԻ ԿԱՌՈՒՑՄԱՆ և ՈՌՈԳՄԱՆ ՋՐԻ ՄԱՍՆԱԿԻ ԿԱՌՈՒՑՄԱՆ ԱՇԽԱՏԱՆՔՆԵՐ			
Ն.Գ.Ճ.		Վ. Ավագյան				ԱՐԵՆԻ ԲՆԱԿԱՎԱՅՐ	Փուլ	Թերթ	Թերթեր
Նախագծեց		Գ.Պողոսյան				ՋՐԱՄԱՏԱԿԱՐԱՐՈՒՄ	ԱՆ	30	31
Ստուգեց		Ն. Մարգսյան				W-7 ջրատարի երկայնական կտրվածք (ՆԿ 9+80-ՆԿ 11+08)		«ՄՈՂՈՒԼ» ՍՊԸ	

Մասնագիր

NN	Աշխատանքների անվանումները	Չափման միավ.	Քանակը	Նշումներ
1	2	3	4	5
	Ջրագիծ W-1			
1	Պէ de 50,PN1.0 ՄՊա խողովակներ մոնտաժումով, փորձարկումով	մ	163.0	
2	Պոլիէթիլենե դետեկցիոն ազդանշանային ժապավեն	մ	163.0	
3	Պէ de50, PN1.0 խողովակի լվացում և ախտահանում	մ	163.0	
4	Պէ de50, PN1.0 խողովակի խցափակում	հատ	1	
5	Պոլիէթիլենե եռաբաշխիչ de50(Pe100)	հատ	1	
	Ջրագիծ W-2			
1	Պէ de 50,PN1.0 ՄՊա խողովակներ մոնտաժումով, փորձարկումով	մ	140.0	
2	Պոլիէթիլենե դետեկցիոն ազդանշանային ժապավեն	մ	140.0	
3	Պէ de50, PN1.0 խողովակի լվացում և ախտահանում	մ	140.0	
4	Պէ de50, PN1.0 խողովակի խցափակում	հատ	1	
5	Պոլիէթիլենե արմունկ մոնտաժումով de 50(Pe) α=45 ^{0}	հատ	1	
	Ջրագիծ W-3			
1	Պէ de 50,PN1.0 ՄՊա խողովակներ մոնտաժումով, փորձարկումով	մ	120.0	
2	Պոլիէթիլենե դետեկցիոն ազդանշանային ժապավեն	մ	120.0	
3	Պէ de50, PN1.0 խողովակի լվացում և ախտահանում	մ	120.0	
4	Պոլիէթիլենե խամութ-անցում de200xde50(Pe100)	հատ	1	
5	Պէ de50, PN1.0 խողովակի խցափակում	հատ	1	
6	Պոլիէթիլենե արմունկ մոնտաժումով de 50(Pe) α=45 ^{0}	հատ	2	
	Ջրագիծ W-4			
1	Պէ de 63,PN1.0 ՄՊա խողովակներ մոնտաժումով, փորձարկումով	մ	162.0	
2	Պոլիէթիլենե դետեկցիոն ազդանշանային ժապավեն	մ	162.0	
3	Պէ de63, PN1.0 խողովակի լվացում և ախտահանում	մ	162.0	
4	Պոլիէթիլենե արմունկ մոնտաժումով de 63(Pe) α=90 ^{0}	հատ	1	
5	Պէ de63, PN1.0 խողովակի խցափակում	հատ	1	
	Ջրագիծ W-5			
1	Պէ de 110,PN1.0 ՄՊա խողովակներ մոնտաժումով, փորձարկումով	մ	400.0	
2	Պէ de 90,PN1.0 ՄՊա խողովակներ մոնտաժումով, փորձարկումով	մ	686.0	
3	Պէ de 75, PN1.0 ՄՊա խողովակներ մոնտաժումով, փորձարկումով	մ	457.0	
4	Պոլիէթիլենե de 75, PN1.0 ՄՊա խողովակների խցափակում	տեղ	1	
5	Պոլիէթիլենե de 110-75, PN1.0 խողովակների լվացում և ախտահանում	մ	1543.0	
6	Պոլիէթիլենե դետեկցիոն ազդանշանային ժապավեն	մ	1543.0	
7	Փականային հոր ՓՀ-5-1	կառույց	1	տես կառ.բաժ. թերթ 1
8	Փականային հոր ՓՀ-5-2	կառույց	1	տես կառ.բաժ. թերթ 1
	Ջրագիծ W-5-1			
1	Պէ de 63,PN1.0 ՄՊա խողովակներ մոնտաժումով, փորձարկումով	մ	378.0	
2	Պոլիէթիլենե դետեկցիոն ազդանշանային ժապավեն	մ	378.0	
3	Պոլիէթիլենե de 63, PN1.0 ՄՊա խողովակների խցափակում	տեղ	1	
4	Պոլիէթիլենե արմունկ մոնտաժումով de 63(Pe) α=90 ^{0}	հատ	1	
5	Պոլիէթիլենե արմունկ մոնտաժումով de 63(Pe) α=45 ^{0}	հատ	1	
6	Պոլիէթիլենե de 63, PN1.0 խողովակների լվացում և ախտահանում	մ	378.0	

Մասնագիր

NN	Աշխատանքների անվանումները	Չափման միավ.	Քանակը	Նշումներ
1	2	3	4	5
	Ջրագիծ W-6			
1	Պէ de 63,PN1.0 ՄՊա խողովակներ մոնտաժումով, փորձարկումով	մ	217.0	
2	Պոլիէթիլենե de 63, PN1.0 ՄՊա խողովակների խցափակում	տեղ	1	
3	Պոլիէթիլենե de 63, PN1.0 խողովակների լվացում և ախտահանում	մ	217.0	
4	Պոլիէթիլենե դետեկցիոն ազդանշանային ժապավեն	մ	217.0	
	Ջրագիծ W-7			
1	Պէ de 90,PN1.0 ՄՊա խողովակներ մոնտաժումով, փորձարկումով	մ	1110.0	
2	Պէ de 250,PN1.0 ՄՊա պատյան խողովակներ մոնտաժումով	մ	180.0	
3	Պոլիէթիլենե դետեկցիոն ազդանշանային ժապավեն	մ	920.0	
4	Պոլիէթիլենե de 90, PN1.0 ՄՊա խողովակների խցափակում	տեղ	1.0	
5	Պոլիէթիլենե de 90, PN1.0 խողովակների լվացում և ախտահանում	մ	1110.0	
6	Պոլիէթիլենե խամութ անցում de110xde90(Pe100)	հատ	1	
7	Պոլիէթիլենե արմունկ մոնտաժումով de 90(Pe) α= 90 ^{0}	հատ	1	
8	Պոլիէթիլենե արմունկ մոնտաժումով de 90(Pe) α= 45 ^{0}	հատ	10	
9	Փականային հոր ՓՀ-7-1	կառույց	1	տես կառ.բաժ. թերթ 2
10	Անցում ջրանցքի վրայով	կառույց	1	տես կառ.բաժ. թերթ 3
11	Սելաֆատարի անցում	կառույց	1	տես կառ.բաժ. թերթ 4

«ԱՐԵՎՏԵՍ» ՍՊԸ
ՓՈՐՁԱԲԱՆՈՒԹՅՈՒՆ
«____» _____ 20 թ.

Փոփ.	Քան.	Թերթ	Փաստաթ.	Ստորագր.	Ամսաթ.	Պայմանագիր N ԱՐԵՆԻ-ՀԲԽՄԾՁԲ-01/26			
						ԱՐԵՆԻ ՀԱՄԱՅՆՔԻ ԱՐԵՆԻ ԲՆԱԿԱՎԱՅՐԻ 7 ՓՈՂՈՑՆԵՐՈՒՄ ԽՄԵԼՈՒ ՋՐԻ ԿԱՌՈՒՑՄԱՆ և ՈՌՈԳՄԱՆ ՋՐԻ ՄԱՍՆԱԿԻ ԿԱՌՈՒՑՄԱՆ ԱՇԽԱՏԱՆՔՆԵՐ			
Ն.Գ.Ճ.		Վ. Ավագյան				ԱՐԵՆԻ ԲՆԱԿԱՎԱՅՐ	Փուլ	Թերթ	Թերթեր
Նախագծեց		Գ.Պողոսյան				ՋՐԱՄԱՏԱԿԱՐԱՐՈՒՄ	ԱՆ	31	31
Ստուգեց		Ն. Սարգսյան				Մասնագրեր	«ՄՈԴՈՒԼ» ՍՊԸ		

ԿԱՌՈՒՅՑՆԵՐ

Փականային հոր
(ՓՀ-5-1 W-5 ՆԿ 4+00)
D=1.0մ, H=1.5մ

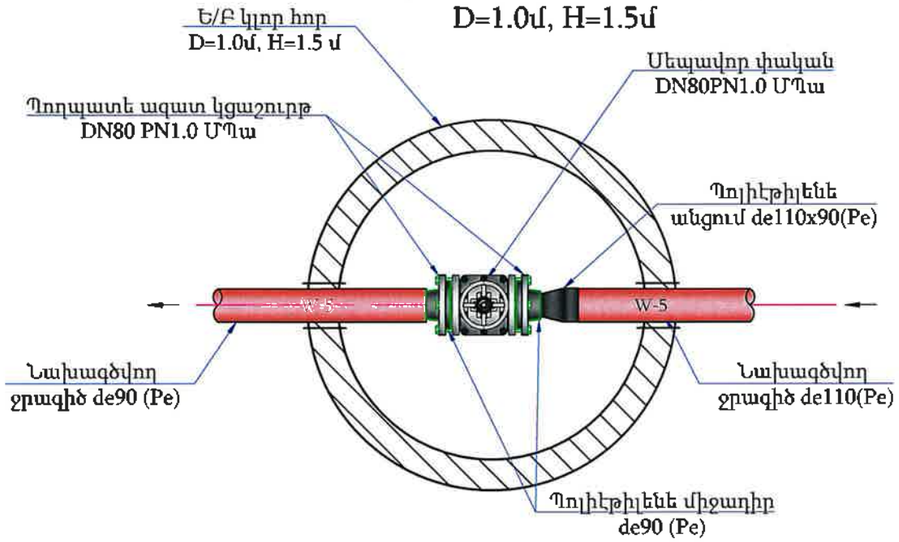

ՓՀ-5-1 փականային հորի մասնագիր

NN	Աշխատանքների անվանումները	Չափման միավ.	Քանակը	Նշումներ
1	2	3	4	5
	ՏԵԽՆՈԼՈԳԻԱԿԱՆ ԱՇԽԱՏԱՆՔՆԵՐ			
1	Սեպավոր փական DN 80մմ, PN=1.0ՄՊա	հատ	1	
2	Պողպատե ազատ կցաշուրթ DN80 PN1.0 ՄՊա	հատ	2	
3	Պոլիէթիլենե միջադիր de90 (Pe)	հատ	2	
4	Պոլիէթիլենե անցում de110x90(Pe)	հատ	1	
5	Բետոնե հենարանների իրականացում B 15 դասի բետոնից 0.3x0.3x0.20 մ (1 հատ)	մ^3	0.027	
6	Ե/Բ կլոր հոր D=1.0մ, H=1.5 մ	կառույց	1	տես տիպ.բաժ

«ԱՐԽԻՏԵԿՏ» ՍՊԸ
ՓՈՐՁԱԲՆՈՒԹՅՈՒՆ
«_____» _____20 թ.

Փականային հոր
(ՓՀ-5-2 W-5 ՆԿ 10+85)
D=1.0մ, H=1.0մ

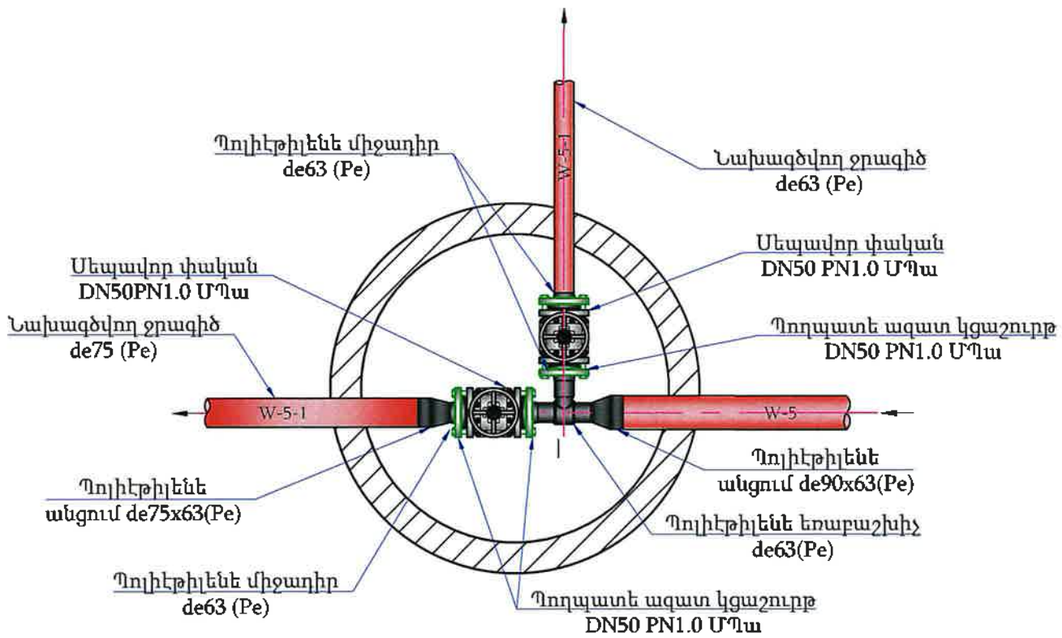

ՓՀ-5-2 փականային հորի մասնագիր

NN	Աշխատանքների անվանումները	Չափման միավ.	Քանակը	Նշումներ
1	2	3	4	5
	ՏԵԽՆՈԼՈԳԻԱԿԱՆ ԱՇԽԱՏԱՆՔՆԵՐ			
1	Սեպավոր փական DN 50մմ, PN=1.0ՄՊա	հատ	2	
2	Պողպատե ազատ կցաշուրթ DN50 PN1.0 ՄՊա	հատ	4	
3	Պոլիէթիլենե եռաբաշխիչ de63(Pe)	հատ	1	
4	Պոլիէթիլենե միջադիր de63 (Pe)	հատ	4	
5	Պոլիէթիլենե անցում de90x63(Pe)	հատ	1	
6	Պոլիէթիլենե անցում de75x63(Pe)	հատ	1	
7	Բետոնե հենարանների իրականացում B 15 դասի բետոնից 0.3x0.3x0.20 մ (2 հատ)	մ^3	0.04	
8	Ե/Բ կլոր հոր D=1.0մ, H=1.5 մ	կառույց	1	տես տիպ.բաժ

Փոփ.	Քան.	Թերթ	Փաստաթ.	Ստորագր.	Ամսաթ
Ն.Գ.Ճ.		Վ. Ավագյան			
Նախագծեց		Գ.Պողոսյան			
Ստուգեց		Ն. Սարգսյան			

Պայմանագիր N ԱՐԵՆԻ-ՀԲԽՄԾՁԲ-01/26

ԱՐԵՆԻ ՀԱՄԱՅՆՔԻ ԱՐԵՆԻ ԲՆԱԿԱՎԱՅՐԻ 7 ՓՈՂՈՑՆԵՐՈՒՄ ԽՄԵԼՈՒ ՋՐԻ ԿԱՌՈՒՑՄԱՆ և ՈՌՈԳՄԱՆ ՋՐԻ ՄԱՄՆԱԿԻ ԿԱՌՈՒՑՄԱՆ ԱՇԽԱՏԱՆՔՆԵՐ

ԱՐԵՆԻ ԲՆԱԿԱՎԱՅՐ	Փուլ	Թերթ	Թերթեր
ԿԱՌՈՒՑՑՆԵՐ	ԱՆ	1	4

Փականային հոր
(ՓՀ-5-1 W-5 ՆԿ 4+00)
(ՓՀ-5-2 W-5 ՆԿ 10+85)

«ՄՈՌՈՒԼ» ՍՊԸ

Փականային հոր
(ՓՀ-7-1 W-7 ՆԿ 6+70)
D=1.0մ, H=1.5մ

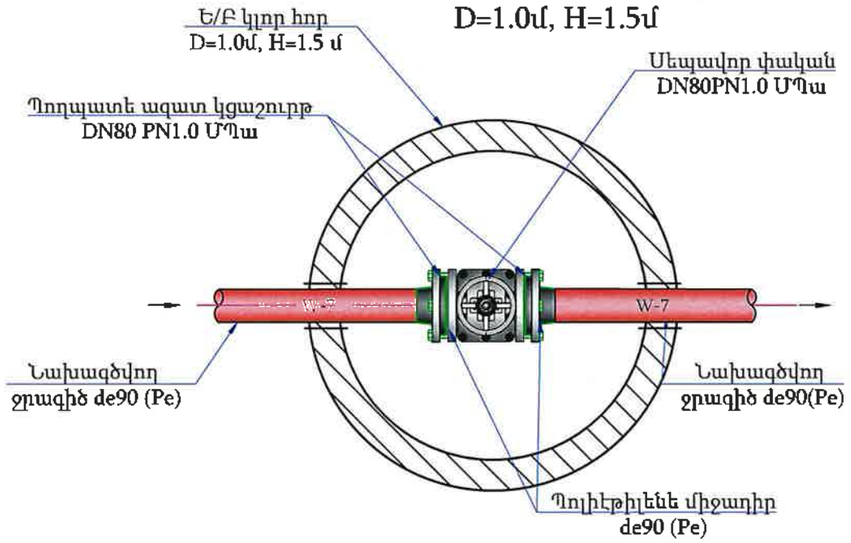

ՓՀ-7-1 փականային հորի մասնագիր

NN	Աշխատանքների անվանումները	Չափման միավ.	Քանակը	Նշումներ
1	2	3	4	5
	ՏԵԽՆՈԼՈԳԻԱԿԱՆ ԱՇԽԱՏԱՆՔՆԵՐ			
1	Սեպավոր փական DN 80մմ, PN=1.0ՄՊա	հատ	1	
2	Պողպատե ազատ կցաշուրթ DN 80 PN1.0 ՄՊա	հատ	2	
3	Պոլիէթիլենե միջադիր de90 (Pe)	հատ	2	
5	Բետոնե հենարանների իրականացում B 15 դասի բետոնից 0.3x0.3x0.20 մ (1 հատ)	$մ^3$	0.027	
6	Ե/Բ կլոր հոր D=1.0մ, H=1.5 մ	կառույց	1	տես տիպ.բաժ

«ԱՐԵՎՏԵՂՑ» ՍՊԸ
ՓՈՒՉԱՐԿՈՒԹՅՈՒՆ
«____»_____20 թ.

Փոփ.	Քան.	Թերթ	Փաստաթղթի N	Ստորագր.	Ամսաթ
Ն.Գ.Ճ.		Վ. Ավագյան			
Նախագծեց		Գ.Պողոսյան			
Ստուգեց		Ն. Սարգսյան			

Պայմանագիր N ԱՐԵՆԻ-ՀԲԽՄԾՁԲ-01/26

ԱՐԵՆԻ ՀԱՄԱՅՆՔԻ ԱՐԵՆԻ ԲՆԱԿԱՎԱՅՐԻ 7 ՓՈՂՈՑՆԵՐՈՒՄ ԽՄԵԼՈՒ ՋՐԻ ԿԱՌՈՒՑՄԱՆ ԵՒ ՈՌՈԳՄԱՆ ՋՐԻ ՄԱՍՆԱԿԻ ԿԱՌՈՒՑՄԱՆ ԱՇԽԱՏԱՆՔՆԵՐ

ԱՐԵՆԻ ԲՆԱԿԱՎԱՅՐ	Փուլ	Թերթ	Թերթեր
ԿԱՌՈՒՑՆԵՐ	ԱՆ	2	4

Փականային հոր
(ՓՀ-7-1 W-7 ՆԿ 6+70)

«ՄՈՏՈՒԼ» ՍՊԸ

Անցում ջրանցքի վրայով տիպային կտրվածք
(W-7, ՆԿ 1+10 -ՆԿ 1+22)

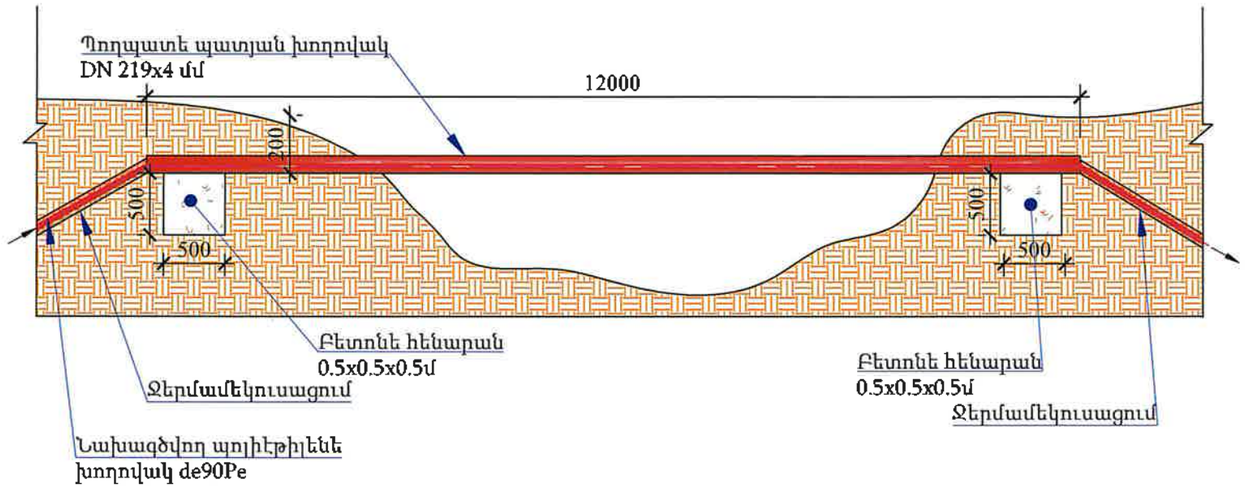

Հանգույց W-14-1-1 փականային հորի մասնագիր

NN	Աշխատանքների անվանումները	Չափման միավ.	Քանակը	Նշումներ
1	2	3	4	5
	ՏԵԽՆՈԼՈԳԻԱԿԱՆ ԱՇԽԱՏԱՆՔՆԵՐ			
1	Պողպատե պատյան խողովակ DN 219x4 մմ	մ	12.0	
2	Պոլիէթիլեն de 75 Pe խողովակ ջերմամեկուսացում	մ	16.0	
3	Պոլիէթիլենե արմունկ մոնտաժումով de75 (Pe) $\alpha = 45^0$	հատ	4	
4	Բետոնե հենարան B12.5 դասի բետոնից 0.5x0.5x0.5մ (2 հատ)	$մ^3$	0.25	
5	Մետաղական դետալների երկշերտ հիդրոմեկուսացում	$մ^2$	11.0	
6	Բետոնե հենարանների արտաքին մակերևույթի երկշերտ հիդրոմեկուսացում բիտումապոլիմերային մաստիկով	$մ^2$	5.0	

«ԱՐԽԻՏԵԿՏ» ՍՊԸ
ՓՈՐՁԱԲՆՈՒԹՅՈՒՆ
«_____»_____20 թ.

ԾԱՆՈԹՈՒԹՅՈՒՆ

1. Տվյալ թերթը նայել N 3-14 թերթերի հետ համատեղ:
2. Փականային հորերի տեխնոլոգիական գծագրերը բերված են կառույցներ բաժնում:
3. Ե/բ հավաքովի հորերի շինարարական գծագրերը բերված են տիպային բաժնում:
4. Գծագրում չափերը տրված են մ-ով:
5. Հորերի հողային աշխատանքները ներառված են խողովակաշարի հողային ծավալներում:
6. Անհատական տների մուտքագծերը հատակագծի վրա ցույց չեն տրված, քանի որ դրանք տեղադրվում են շինարարության ընթացքում՝ վարչական ղեկավարի և բաժանորդի հետ համաձայնեցման արդյունքում:
7. Ինժեներական ցանցերի հատումների մասում հողային աշխատանքները կատարել ձեռքով:

Փոփ.	Քան.	Թերթ	Փաստ.	Ստորագր.	Ամսաթ
Ն.Գ.Ճ.		Վ. Ավագյան			
Նախագծեց		Գ.Պողոսյան			
Ստուգեց		Ն. Սարգսյան			

Պայմանագիր N ԱՐԵՆԻ-ՀԲԽՄԾՁԲ-01/26

ԱՐԵՆԻ ՀԱՄԱՅՆՔԻ ԱՐԵՆԻ ԲՆԱԿԱՎԱՅՐԻ 7 ՓՈՂՈՑՆԵՐՈՒՄ ԽՄԵԼՈՒ ՋՐԻ ԿԱՌՈՒՑՄԱՆ և ՈՌՈԳՄԱՆ ՋՐԻ ՄԱՍՆԱԿԻ ԿԱՌՈՒՑՄԱՆ ԱՇԽԱՏԱՆՔՆԵՐ

ԱՐԵՆԻ ԲՆԱԿԱՎԱՅՐ

ԿԱՌՈՒՑՆԵՐ

Փուլ	Թերթ	Թերթեր
ԱՆ	3	4

Անցում ջրանցքի վրայով տիպային կտրվածք (W-7, ՆԿ 1+10 -ՆԿ 1+22)

«ՄՈՌՈՒԼ» ՍՊԸ

Սելաֆատարի անցման սխեմատիկ կտրվածք
(W-7, ՆԿ 0+00-0+40)
Մ1:50

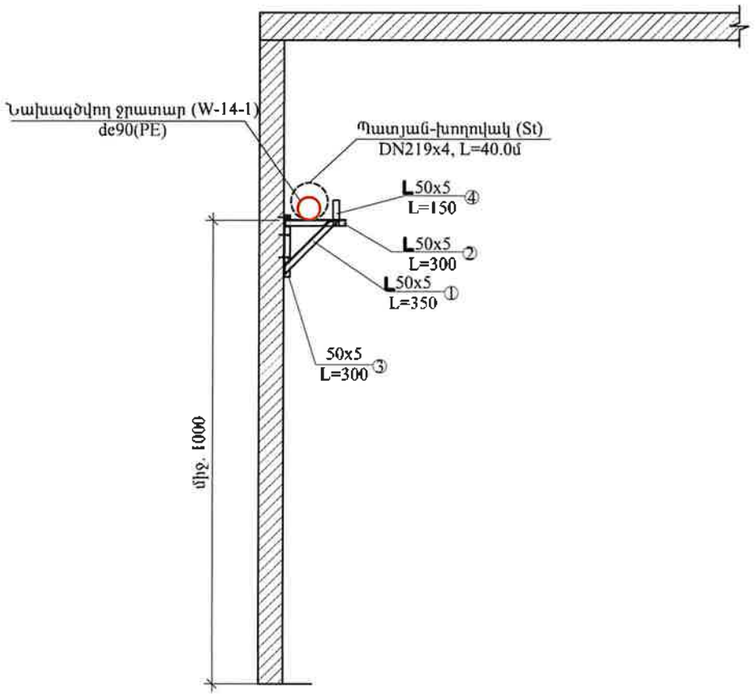

Սելաֆատարի անցման սխեմատիկ
(W-7, ՆԿ 0+00-0+40)
Մ1:50

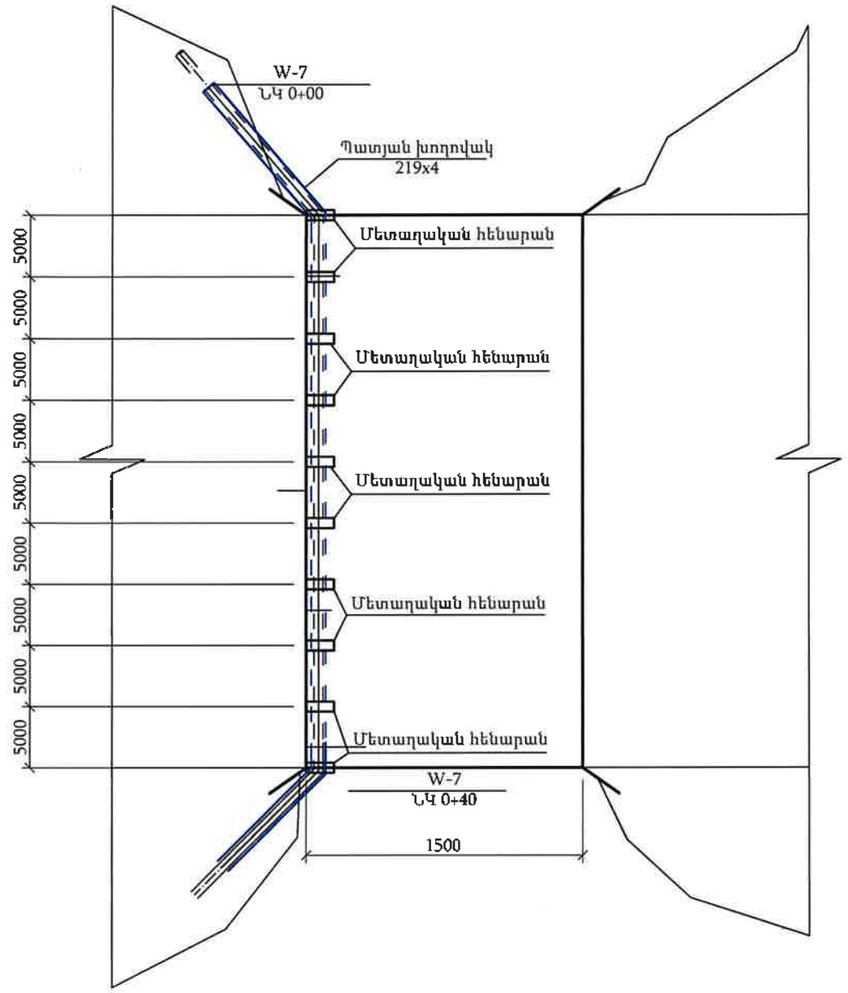

Սելաֆատարի անցման մասնագիր

NN	Աշխատանքների անվանումները	Չափման միավ.	Քանակը	Նշումներ
1	2	3	4	5
	ՏԵԽՆՈԼՈԳԻԱԿԱՆ ԱՇԽԱՏԱՆՔՆԵՐ			
1	Պողպատե պատյան խողովակ DN 219x4 մմ	մ	40	
2	Պոլիէթիլեն de 90 Pe խողովակ ջերմամեկուսացում	մ	40	
3	Մետաղական դետալներ	կգ	36	
4	Մետաղական դետալների երկշերտ հիդրոմեկուսացում	մ^2	45	

Մետաղական հենարանի տարրերի մասնագիր

N	Անվանում	Քանակը	Քաշը՝ կգ		
			Տարր	Ընդհանուր	Ընդհանուր քաշը 1 հատի համար
	Մետաղական հենարան ՄՀ-1				4.5
1	L50x5 L=300	1	1.13	1.13	
2	L50x5 L=350	1	1.35	1.35	
3	L50x5 L=300	1	1.13	1.13	
4	L50x5 L=150	1	0.56	0.56	
5	Դյուբել, բետոնի L=75մմ	5			

Ծանոթություն

Մետաղական հենարանի ծավալները տրված են 1 հատի համար, ընդամենը 8 հատ:

«ԱՐԽԻՏԵԿՏ» ՍՊԸ
ՓՈՐՁԱՐԿՄԱՆ ՈՒՍՈՒՄՆ
«_____»_____20 թ.

Փոփ.	Քան.	Թերթ	Փաստաթ.	Ստորագր.	Ամսաթ
Ն.Գ.Ճ.		Վ. Ավագյան			
Նախագծեց		Գ.Պողոսյան			
Ստուգեց		Ն. Սարգսյան			

Պայմանագիր N ԱՐԵՆԻ-ՀԲԽՄԾՁԲ-01/26

ԱՐԵՆԻ ՀԱՄԱՅՆՔԻ ԱՐԵՆԻ ԲՆԱԿԱՎԱՅՐԻ 7 ՓՈՂՈՑՆԵՐՈՒՄ ԽՄԵԼՈՒ ՋՐԻ ԿԱՌՈՒՑՄԱՆ և ՈՌՈԳՄԱՆ ՋՐԻ ՄԱՍՆԱԿԻ ԿԱՌՈՒՑՄԱՆ ԱՇԽԱՏԱՆՔՆԵՐ

ԱՐԵՆԻ ԲՆԱԿԱՎԱՅՐ	Փուլ	Թերթ	Թերթեր
ԿԱՌՈՒՑՆԵՐ	ԱՆ	4	4

Սելաֆատարի անցման սխեմատիկ կտրվածք (W-7, ՆԿ 0+00-0+40)

«ՄՈՌՈՒԼ» ՍՊԸ

ՏԻՊԱՅԻՆ ԳԾԱԳՐԵՐ

Հավաքովի ե/բ հոր D=1000մմ, H=1500մմ
Հատակագիծ
Մ 1:20

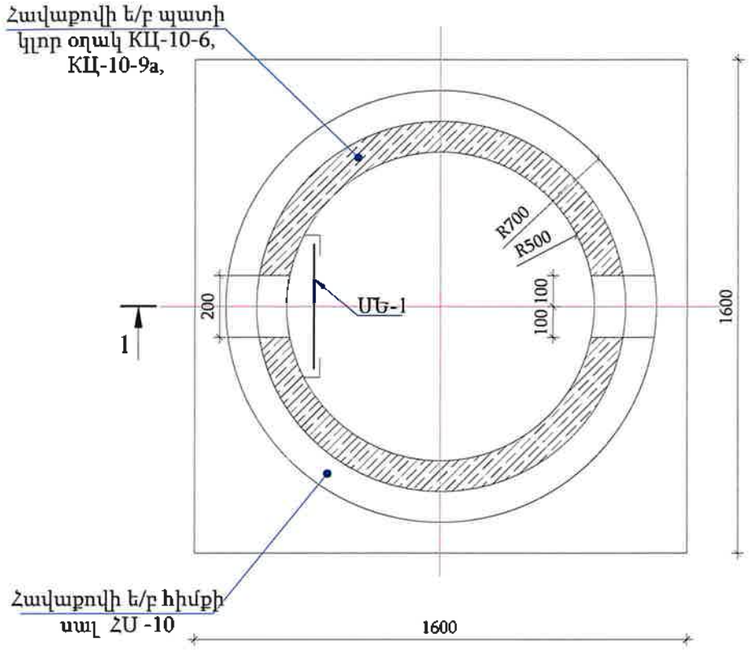

Հանգույց 1
Մ 1:10

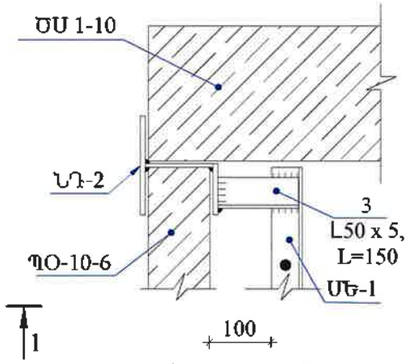

Մետաղական ելարան ՄԵ-1
Մ 1:20

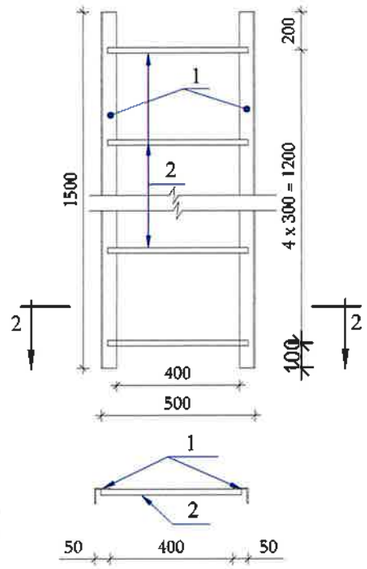

Հանգույց 2
Մ 1:10

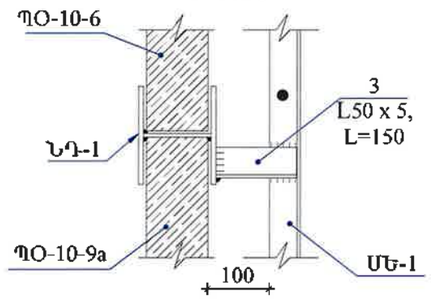

«ԱՐԵՆԻՏԵԿՏ» ՍՊԸ
ՓՈՐՁԱԲՆՈՒԹՅՈՒՆ
«_____»_____20

Կտրվածք 1 - 1
Մ1:25

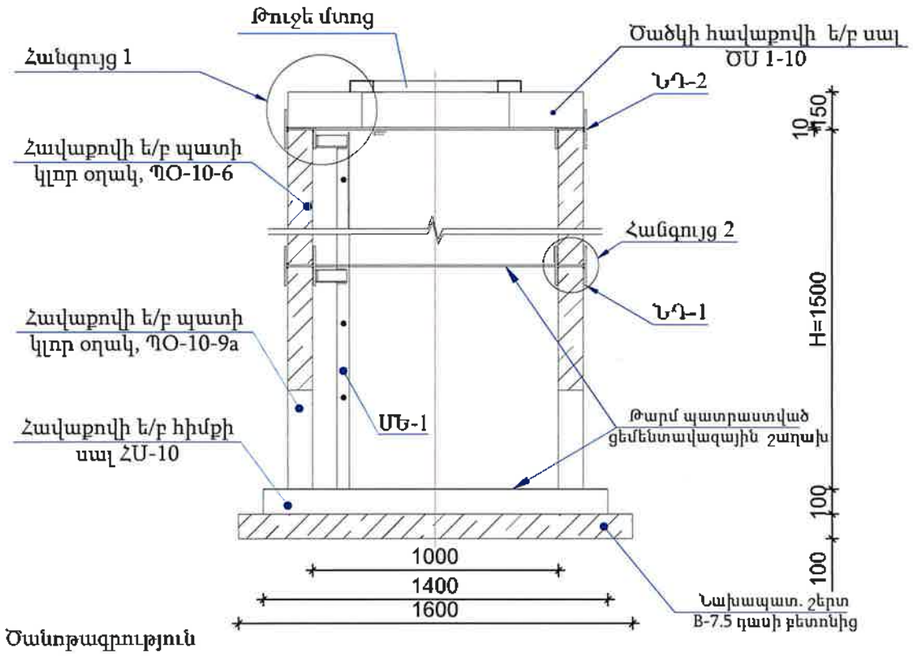

ՆԴ-2
Մ 1:10

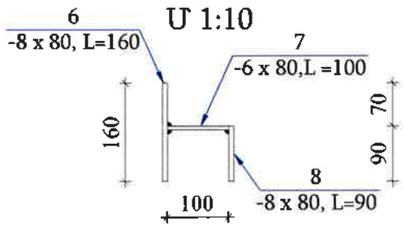

ՆԴ-1
Մ 1:10

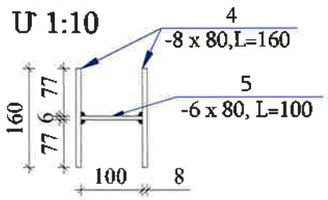

Աշխատանքային ծավալների ամփոփագիր

NN	Աշխատանքների անվանումները	Չափման միավ.	Քանակը
1	2	3	4
	Ե/Բ կլոր հոր D=1.0մ, H=1.5 մ		
1	Նախապատրաստական շերտի իրականացում B7.5, F150, W4 դասի բետոնից	$մ^3$	0.26
2	Պատի օղակ ՊՕ-10-6	հատ	1
3	Պատի օղակ ՊՕ-10-9a	հատ	1
4	Հիմքի սալ ՀՍ-10	հատ	1
5	Ե/բ հորերի ծածկի սալերի տեղադրում ԾՍ 1-10 թուջե «Տ» տիպի մտոցով	հատ	1
6	Մետաղական ելարան ՄԵ-1-ի իրականացում	կգ	15.7
7	Ներդիր դետալներ	կգ	14.4
8	Մետաղական կոնստրուկցիաների երկշերտ ներկում	կգ	30.1
9	Ե/Բ հորերի արտաքին մակերևույթի երկշերտ հիդրոմեկուսացում բիտումապոլիմերային մածիկով	$մ^2$	5.7

Մասնագիր մեկ էլեմենտի համար

NN	Աշխատանքների անվանումները	Քանակ	Միավոր բետոնի ծախսը $մ^3$ /մետաղի ծախսը կգ	Միավորի քաշ, կգ
1	2	3	4	5
	Մետաղական ելարան ՄԵ-1	1	15.7	15.7
1	Անկյունակ L 50x5, L=1500	2	5.7	11.4
2	Ամրան Ø10 AI, L=480	5	0.3	1.5
3	Անկյունակ L 50x5, L=150	4	0.7	2.8
	Ներդիր դետալ ՆԴ-1	4	2.0	8.0
1	Ողողատե թերթ -80x8, L=160	2	0.8	1.6
2	Ողողատե թերթ -80x6, L=100	1	0.4	0.4
	Ներդիր դետալ ՆԴ-2	4	1.6	6.4
1	Ողողատե թերթ -80x8, L=160	1	0.8	0.8
2	Ողողատե թերթ -80x6, L=100	1	0.4	0.4
3	Ողողատե թերթ -80x8, L=84	1	0.4	0.4

NN	Աշխատանքների անվանումները	Քանակ հատ	Միավորի բետոնի ծավալը,$մ^3$/ մետաղի ծախսը կգ	Միավոր մասսա կգ.
1	2	3	4	5
	Ե/Բ կլոր հոր D=1.0մ, H=1.5 մ			
1	Պատի օղակ ՊՕ-10-6	1	0,16 / 3,95	400
2	Պատի օղակ ՊՕ-10-9a	1	0,22 / 14,7	550
3	Հիմքի սալ ՀՍ-10	1	0,18 / 15,14	450
4	Ծածկի սալ ԾՍ 1-10	1	0,1 / 8,37	250
5	Թուջե մտոց	1		100

Ծանոթագրություն

1. Պատի օղակները, հիմքի սալերը և ծածկի սալերը պետք է համապատասխանեն ГОСТ 8020-90-ի պահանջներին:
2. Պատի օղակները և ծածկի սալերը տեղադրվում են թարմ պատրաստված ցեմենտավազային շաղախի վրա:
3. Հորերի բարձրությունը կարելի է կարգավորել պատի օղակի սալի վրա B12.5 մակնիշի միաձույլ բետոնից իրականացված պատի բարձրացումով:
4. ՊՕ-10-9a պատի օղակները նախատեսվում է գնել գործարանային բացված անցքով:

Փոփ.	Քան.	Թերթ	Փաստ.N	Ստորագր.	Ամսաթ
Ն.Գ.Ճ.		Վ. Ավագյան			
Նախագծեց		Գ.Պողոսյան			
Ստուգեց		Ն. Սարգսյան			

Պայմանագիր N ԱՐԵՆԻ-ՀԲԽՄԾՁԲ-01/26

ԱՐԵՆԻ ՀԱՄԱՅՆՔԻ ԱՐԵՆԻ ԲՆԱԿԱՎԱՅՐԻ 7 ՓՈՂՈՑՆԵՐՈՒՄ ԽՄԵԼՈՒ ՋՐԻ ԿԱՌՈՒՑՄԱՆ և ՈՌՈԳՄԱՆ ՋՐԻ ՄԱՍՆԱԿԻ ԿԱՌՈՒՑՄԱՆ ԱՇԽԱՏԱՆՔՆԵՐ

ԱՐԵՆԻ ԲՆԱԿԱՎԱՅՐ

ՏԻՊԱՅԻՆ ԲԱԺԻՆ

Փուլ	Թերթ	Թերթեր
ԱՆ	1	3

Հավաքովի ե/բ հոր D=1.0մ, H=1.5մ
Աշխատանքային ծավալներ

«ՄՈՌՈՒԼ» ՍՊԸ

ՄԱՍՆԱՎՈՐ ՏՆԵՐԻ ՄՈՒՏՔԱԳԾԵՐԻ ԵՐԿԱՅՆԱԿԱՆ ԿՏՐՎԱԾՔ

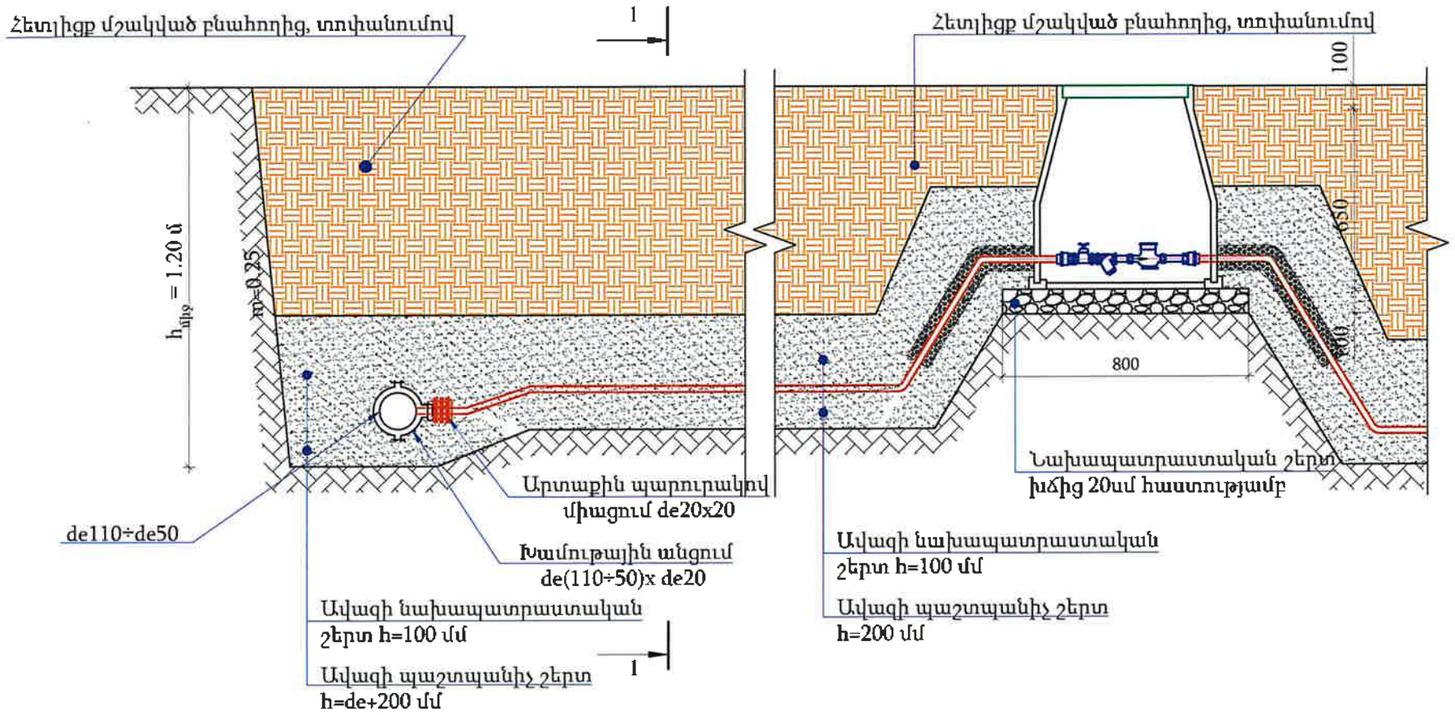

ԿՏՐՎԱԾՔ 1-1

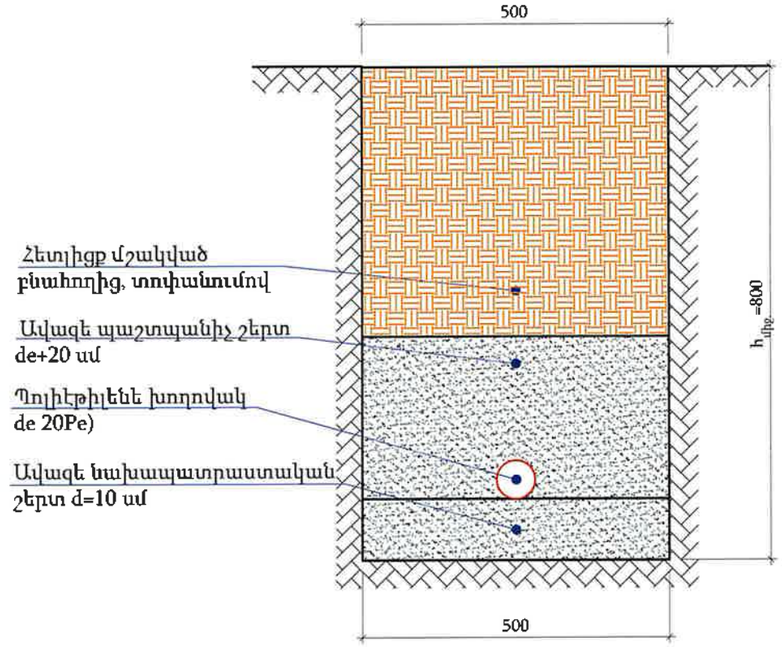

ՋՐԱՉԱՓԱԿԱՆ ՀԱՆԳՈՒՅՑԻ ՍԽԵՄԱՏԻԿ ՀԱՏԱԿԱԳԻԾ

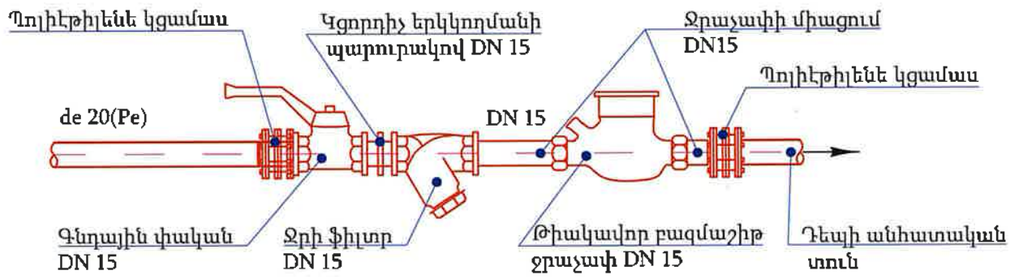

Ջրաչափական հանգույցի մասնագիր
(1հատի համար)

№	Աշխատանքների անվանումը	Չափման միավ.	Քանակը	Նշումներ
1	2	3	4	5
1*	Թիակավոր բազմաշիթ DN15 ջրաչափ	հատ	1	
2*	Ողողատե կարճախողովակ, երկկողմանի պարուրակով DN 15	հատ	2	
3	Մետաղական երկկողմանի ներքին պարուրակով գնդային DN15 փական	հատ	1	
4	Մետաղական երկկողմանի ներքին պարուրակով DN15 ֆիլտր	հատ	1	
5	Պոլիէթիլենե կցամաս (էգ կամ որձ) DN15 մոնտաժում	հատ	2	
6	Մետաղական երկկողմանի արտաքին պարուրակով DN15(St) կցորդիչ	հատ	1	
7	Երկկողմանի ճկուն կցորդիչ de 20	հատ	1	
8	Պոլիմեր ավազային հոր 630x630	հատ	1	
9	Պոլիէթիլենե խողովակի ջերմամեկուսացում	մ	2.0	
10	Բաժանորդի գոյություն ունեցող ջրաչափի ապամոնտաժում DN15-20մմ	հատ	1	
11	de 20 PE L=30 սմ պոլիէթիլենե կարճախողովակ միացման դետալներով մոնտաժումով(ապամոնտաժված ջրաչափական հանգույցի տեղում)	հատ	1	
12	Խճի նախաշերտ 0.8x0.8x0.2մ	$մ^3$	0.13	

Ծանոթություն

1. Անհատական ջրաչափական հորերը տեղադրվում են շինարարության ընթացքում բաժանորդի հետ հորերի տեղի ընտրության համաձայնեցման արդյունքում:

Փոփ.	Քան.	Թերթ	Փաստ.	Ստորագր.	Ամսաթ
Ն.Գ.Ճ.		Վ. Ավագյան			
Նախագծեց		Գ.Պողոսյան			
Ստուգեց		Ն. Սարգսյան			

Պայմանագիր N ԱՐԵՆԻ-ՀԲԽՄԾՁԲ-01/26

ԱՐԵՆԻ ՀԱՄԱՅՆՔԻ ԱՐԵՆԻ ԲՆԱԿԱՎԱՅՐԻ 7 ՓՈՂՈՑՆԵՐՈՒՄ ԽՄԵԼՈՒ ՋՐԻ ԿԱՌՈՒՑՄԱՆ և ՈՌՈԳՄԱՆ ՋՐԻ ՍԱՄՆԱԳԻ ԿԱՌՈՒՑՄԱՆ ԱՇԽԱՏԱՆՔՆԵՐ

ԱՐԵՆԻ ԲՆԱԿԱՎԱՅՐ	Փուլ	Թերթ	Թերթեր
ՏԻՊԱՅԻՆ ԲԱԺԻՆ	ԱՆ	2	3
Մասնավոր տների մուտքագծերի երկայնական կտրվածք: Աշխատանքային ծավալներ	«ՄՈՌՈՒԼ» ՍՊԸ		

«ԱՐԻՍԻՏԵՍԿՏ» ՍՊԸ
ՓՈՐՁԱԳԻՏՈՒԹՅՈՒՆ
«____» _____ 20__ թ.

Պոլիմերավազային հոր

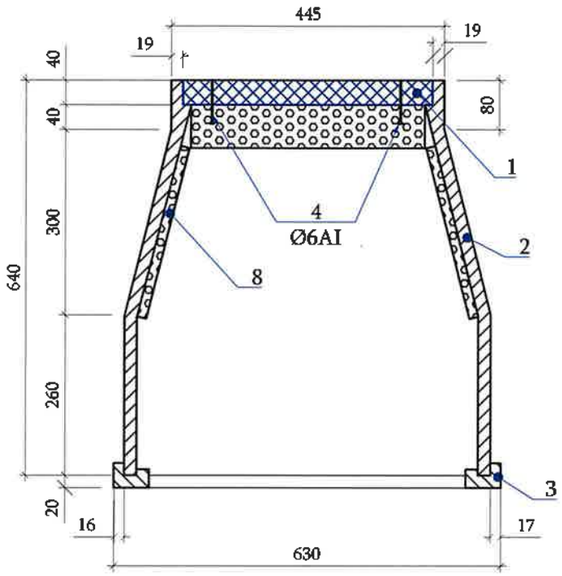

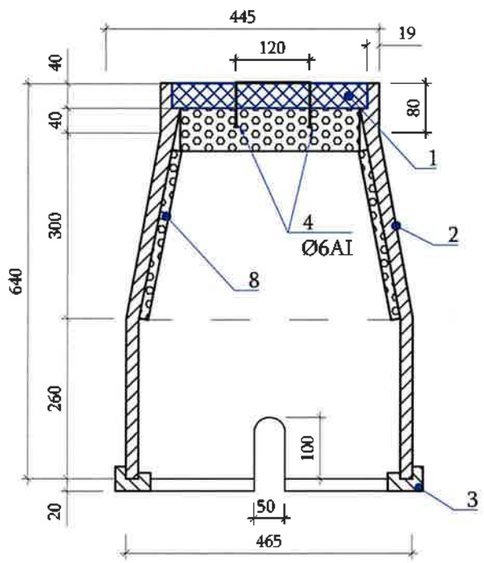

Հատակագիծ
Մ 1:10

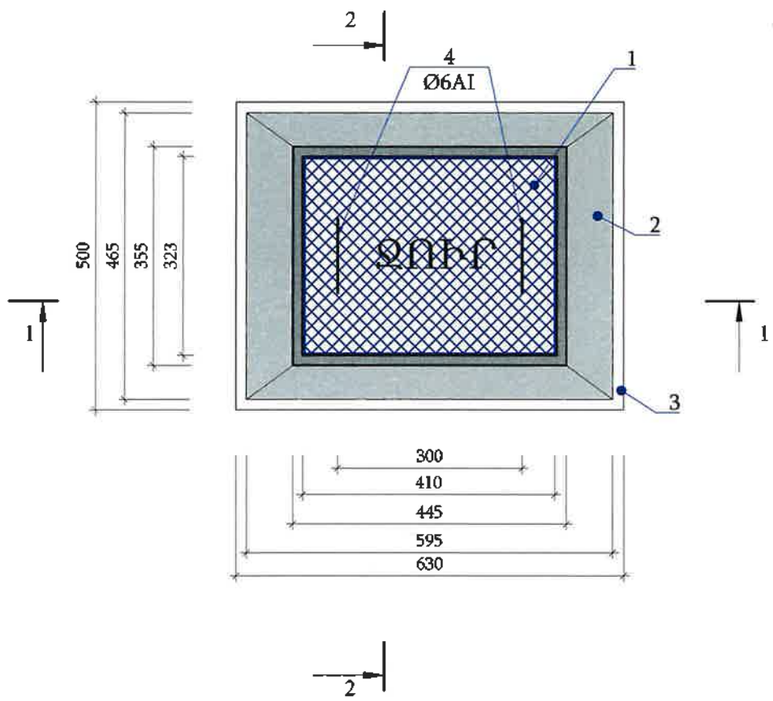

Պայմանական նշաններ

1. Կափարիչ
2. Պատ
3. Հիմքի շրջանակ
4. Պողպատե բռնակ

N	Ցուցանիշի անվանումը	Չափ. միավ.	Ցուցանիշի նշանակությունը
1	Ջրակլանում	%	0.2-0.5
2	Ծռման ամրություն	ՄՊա	2.5-3.0
3	Սեղմման ամրություն	ՄՊա	>25
4	Ջերմակայունություն	°C	>+50-+150
5	Բեռնակրողունակություն	տ	>12
6	Հումքը՝ պոլիմեր-ավազ		

ՄԱՍՆԱԳԻՐ

Հ/Հ	ԱՇԽԱՏԱՆՔՆԵՐԻ ԱՆՎԱՆՈՒՄ	Չափ. միավ.	Քանակը
1	2	3	4
(Ջրաչափական 1 հորում տեղադրվող ջերմամեկուսիչ տարր)			
7	415 / 270 / 555 Փրփրապլաստ h=15մմ, S=0.13մ²	հատ	2
8	290 / 270 / 395 Փրփրապլաստ h=15մմ, S=0.10մ²	հատ	2
9	290 / 380 Փրփրապլաստ h=70մմ, S=0.11մ²	հատ	1

ԾԱՆՈԹՈՒԹՅՈՒՆ

1. Դիտահորը պետք է ունենա համապատասխանության սերտիֆիկատ՝ ԳՕՍ 30108-94 կամ համարժեք միջազգային ստանդարտներին համապատասխան։
2. Բեռնակրողունակությունը՝ >12տ-ից։
3. Կափարիչը՝ կապույտ գույնի, «ՋՈՒՐ» դաջվածքով, պողպատե երկու բռնակներով։
4. Հումքը՝ պոլիմեր-ավազային։

«ԱՐԽԻՏԵԿՏ» ՍՊԸ
ՓՈՐՁԱԳԻՐ-ՈՒԹՅՈՒՆ
«____»_____20 թ.

Փոփ.	Քան.	Թերթ	Փաստ.	Ստորագր.	Ամսաթ
Ն.Գ.Ճ.		Վ. Ավագյան			
Նախագծեց		Գ.Պողոսյան			
Ստուգեց		Ն. Սարգսյան			

Պայմանագիր N ԱՐԵՆԻ-ՀԲԽՄԾՁԲ-01/26

ԱՐԵՆԻ ՀԱՄԱՅՆՔԻ ԱՐԵՆԻ ԲՆԱԿԱՎԱՅՐԻ 7 ՓՈՂՈՑՆԵՐՈՒՄ ԽՄԵԼՈՒ ՋՐԻ ԿԱՌՈՒՑՄԱՆ և ՈՌՈԳՄԱՆ ՋՐԻ ՍԱՄՆԱԿԻ ԿԱՌՈՒՑՄԱՆ ԱՇԽԱՏԱՆՔՆԵՐ

ԱՐԵՆԻ ԲՆԱԿԱՎԱՅՐ	Փուլ	Թերթ	Թերթեր
ՏԻՊԱՅԻՆ ԲԱԺԻՆ	ԱՆ	3	3

Պոլիմերավազային հոր մասնագիր

«ՄՈԴՈՒԼ» ՍՊԸ

ԱՐԵՆԻ ՀԱՄԱՅՆՔԱՊԵՏԱՐԱՆ

ՆԱԽԱԳԾԱ-ՆԱԽԱՀԱՇՎԱՅԻՆ ՓԱՍՏԱԹՂԹԵՐԻ ԿԱԶՄՄԱՆ ԽՈՐՀՐԴԱՏՎԱԿԱՆ ԾԱՌԱՅՈՒԹՅՈՒՆՆԵՐԻ ՄԱՏՈՒՅՈՒՄ

Պայմանագիր ԱՐԵՆԻ-ՀԲԽՄԾՁԲ-01/26

ԱՇԽԱՏԱՆՔԱՅԻՆ ՆԱԽԱԳԻԾ

ԱՐԵՆԻ ՀԱՄԱՅՆՔԻ ԱՐԵՆԻ ԲՆԱԿԱՎԱՅՐԻ 7 ՓՈՂՈՑՆԵՐՈՒՄ ԽՄԵԼՈՒ ՋՐԻ ԿԱՌՈՒՑՄԱՆ և ՈՌՈԳՄԱՆ ՋՐԻ ՄԱՄՆԱԿԻ ԿԱՌՈՒՑՄԱՆ ԱՇԽԱՏԱՆՔՆԵՐ

ԱՐԵՆԻ ԲՆԱԿԱՎԱՅՐ
ՈՌՈԳՈՒՄ

ԳԻՐՔ 2. ԳԾԱԳՐԱԿԱՆ ՄԱՍ

«ՄՈԴՈՒԼ» ՍՊԸ

ԵՐԵՎԱՆ - 2026թ.

Ծրագրի անվանումը՝ ԱՐԵՆԻ ՀԱՄԱՅՆՔԻ ԱՐԵՆԻ ԲՆԱԿԱՎԱՅՐԻ 7 ՓՈՂՈՑՆԵՐՈՒՄ ԽՄԵԼՈՒ ՋՐԻ ԿԱՌՈՒՑՄԱՆ և ՈՌՈԳՄԱՆ ՋՐԻ ՄԱՍՆԱԿԻ ԿԱՌՈՒՑՄԱՆ ԱՇԽԱՏԱՆՔՆԵՐ

Պատվիրատու՝ ԱՐԵՆԻ ՀԱՄԱՅՆՔԱՊԵՏԱՐԱՆ

Հատորի անվանում : ԳԻՐՔ 2. ԳԾԱԳՐԱԿԱՆ ՄԱՍ

Կազմում, վերանայում և հաստատում

Կազմեց		Ստորագրություն	
Պաշտոն		Ամսաթիվ	
Կազմեց		Ստորագրություն	
Պաշտոն		Ամսաթիվ	

Տնօրեն՝ Ն. Հակոբյան

ԱՐԵՆԻ ՀԱՄԱՅՆՔԻ ԱՐԵՆԻ ԲՆԱԿԱՎԱՅՐԻ 7 ՓՈՂՈՑՆԵՐՈՒՄ ԽՄԵԼՈՒ ՋՐԻ ԿԱՌՈՒՑՄԱՆ ԵՎ ՈՌՈԳՄԱՆ ՋՐԻ ՄԱՍՆԱԿԻ ԿԱՌՈՒՑՄԱՆ ԱՇԽԱՏԱՆՔՆԵՐ

ՆԱԽԱԳԾԻ ԿԱԶՄԸ

Գիրք 1 ԲԱՑԱՏՐԱԳԻՐ ԵՎ ՏԵԽՆԻԿԱԿԱՆ ՄԱՍՆԱԳԻՐ

Գիրք 2 ԳԾԱԳՐԱԿԱՆ ՄԱՍ

Գիրք 3 ԱՇԽԱՏԱՆՔԱՅԻՆ ԾԱՎԱԼՆԵՐԻ ՑՈՒՑԱԿ

Գիրք 4 ՆԱԽԱՀԱՇԻՎՆԵՐ

ԳԾԱԳՐԵՐԻ ՀԻՄՆԱԿԱՆ ԼՐԱԿԱԶՄԻ ԱՄՓՈՓԱԳԻՐ

	ՈՌՈԳՈՒՄ	
1	ԻՐԱԴՐՈՒԹՅԱՆ ՀԱՏԱԿԱԳԻԾ	թերթ-1
2	ԳԼԽԱՎՈՐ ՀԱՏԱԿԱԳԻԾ	թերթ-2
3	Ռ-1(ՆԿ 0+00-ՆԿ 1+78), Ռ-2(ՆԿ 0+00-ՆԿ 0+30), Ռ-3 (ՆԿ 0+00-ՆԿ 0+83) ՈՌՈԳՄԱՆ ՋՐԱՏԱՐԵՐԻԻ ՈՒՂՈԳԾԻ ՀԱՏԱԿԱԳԻԾ	թերթ-3
4	Ռ-4 (ՆԿ 0+00-ՆԿ 4+40) ՈՌՈԳՄԱՆ ՋՐԱՏԱՐԻ ՈՒՂՈԳԾԻ ՀԱՏԱԿԱԳԻԾ	թերթ-4
5	Ռ-1 ՈՌՈԳՄԱՆ ՋՐԱՏԱՐԻ ԵՐԿԱՅՆԱԿԱՆ ԿՏՐՎԱԾՔ (ՆԿ 0+00-ՆԿ 1+78)	թերթ-5
6	Ռ-2 (ՆԿ 0+00-ՆԿ 0+30), Ռ-3 (ՆԿ 0+00-ՆԿ 0+83) ՈՌՈԳՄԱՆ ՋՐԱՏԱՐԵՐԻ ԵՐԿԱՅՆԱԿԱՆ ԿՏՐՎԱԾՔՆԵՐ	թերթ-6
7	Ռ-4 (ՆԿ 0+00-ՆԿ 3+20) ՈՌՈԳՄԱՆ ՋՐԱՏԱՐԻ ԵՐԿԱՅՆԱԿԱՆ ԿՏՐՎԱԾՔ	թերթ-7
8	Ռ-4 (ՆԿ 3+20-ՆԿ 4+54) ՈՌՈԳՄԱՆ ՋՐԱՏԱՐԻ ԵՐԿԱՅՆԱԿԱՆ ԿՏՐՎԱԾՔ	թերթ-8
9	ՓԱԿԱՆԱՅԻՆ ՀՈՐ ՓՀ-2-1	թերթ-9
10	ՍԱՄՆԱԳՐԵՐ	թերթ-10
	ՏԻՊԱՅԻՆ ԲԱԺԻՆ	
1	ՀԱՎԱՔՈՎԻ Ե/Բ ՀՈՐ D=1.5Մ, H=1.5ՄԱՇԽԱՏԱՆՔԱՅԻՆ ՇԱՎԱԼՆԵՐ	թերթ-1
2	ՍԱՄՆԱՎՈՐ ՏՆԵՐԻ ՄՈՒՏՔԱԳԾԵՐԻ ԵՐԿԱՅՆԱԿԱՆ ԿՏՐՎԱԾՔ	թերթ-2

Օգտագործված շինարարական նորմեր և կանոններ

Նշանակում	Անվանումը	Ծանոթություն
ՀՀՇՆ 13-02-2022	Անվտանգության տեխնիկա շինարարությունում	
ՀՀՇՆ 40-01.02-	«Ջրամատակարարում: Արտաքին ցանցեր և կառուցվածքներ»	
ՀՀՇՆ 30-01-2023	«Քաղաքաշինություն. Քաղաքային և գյուղական բնակավայրերի հատակագծում և կառուցապատում» շինարարական նորմեր	
ՀՀՇՆ 20.04-2020	«Երկրաշարժադիմացկուն շինարարություն. Նախագծման նորմեր»	
ՀՀՇՆ 52-01-	«Բետոնե և երկաթբետոնե կոնստրուկցիաներ»	
ՀՀՇՆ 32-01-2022	«Ավտոմոբիլային ճանապարհներ»	
ՀՀՇՆ 40-01.03-2022	«Կոյուղի. Արտաքին ցանցեր և կառուցվածքներ»	
ՀՀՇՆ 30-02-2022	«Տարածքի բարեկարգում» շինարարական նորմեր	
ՀՀՇՆ 2.06.03-85	Մելիորատիվ համակարգեր և կառույցներ	
	Ն.Ն. Աբրաամով, Ջրամատակարարում	

«ԱՐԽԻՏԵԿՏ» ՍՊԸ
ՓՈՐՁԱԳԻՐ
«_____»_____20 թ.

ՆԱԽԱԳԻԾԸ ՄՇԱԿՎԱԾ Է ԸՍՏ ՀԱՄԱՊԱՏԱՍԽԱՆ ԳՈՐԾՈՂ ՆՈՐՄԵՐԻ ԵՎ ԿԱՆՈՆՆԵՐԻ

Ն.Գ.Ճ. ՎԻԿՏՈՐՅԱ ԱՎԱԳՅԱՆ

Փոփ.	Քան.	Թերթ	Փաստ.	Ստորագր.	Ամսաթ
Ն.Գ.Ճ.		Վ. Ավագյան			
Նախագծեց		Գ. Պողոսյան			
Ստուգեց		Ն. Սարգսյան			

Պայմանագիր N ԱՐԵՆԻ-ՀԲԽՄԾՁԲ-01/26

ԱՐԵՆԻ ՀԱՄԱՅՆՔԻ ԱՐԵՆԻ ԲՆԱԿԱՎԱՅՐԻ 7 ՓՈՂՈՑՆԵՐՈՒՄ ԽՄԵԼՈՒ ՋՐԻ ԿԱՌՈՒՑՄԱՆ և ՈՌՈԳՄԱՆ ՋՐԻ ՄԱՍՆԱԿԻ ԿԱՌՈՒՑՄԱՆ ԱՇԽԱՏԱՆՔՆԵՐ

ԱՐԵՆԻ ԲՆԱԿԱՎԱՅՐ	Փուլ	Թերթ	Թերթեր
ՈՌՈԳՈՒՄ	ԱՆ	1	11
ԸՆԴՀԱՆՈՒՐ ՏՎՅԱԼՆԵՐ	«ՄՈՏՈՒԼ» ՍՊԸ		

Փոփ.	Քան.	Թերթ	Փաստ.	Ստորագր.	Ամսաթ
Ն.Գ.Ճ.		Վ. Ավագյան			
Նախագծեց		Գ.Ղորղյան			
Ստուգեց		Ն. Սարգսյան			

Պայմանագիր N ԱՐԵՆԻ-ՀԲԽՄԾՁԲ-01/26

ԱՐԵՆԻ ՀԱՄԱՅՆՔԻ ԱՐԵՆԻ ԲՆԱԿԱՎԱՅՐԻ 7 ՓՈՂՈՑՆԵՐՈՒՄ ԽՄԵԼՈՒ ՋՐԻ ԿԱՌՈՒՑՄԱՆ և ՈՌՈԳՄԱՆ ՋՐԻ ՄԱՄՆԱԿԻ ԿԱՌՈՒՑՄԱՆ ԱՇԽԱՏԱՆՔՆԵՐ

ԱՐԵՆԻ ԲՆԱԿԱՎԱՅՐ	Փուլ	Թերթ	Թերթեր
ՈՌՈԳՈՒՄ	ԱՆ	2	11

Իրադրության հատակագիծ

«ՄՈԴՈՒԼ» ՍՊԸ

Ջրատարների ցուցանիշները

N	Ջրատար	L, մ	de110
1	Ո-1	178	178
2	Ո-2	30	30
3	Ո-3	83	83
4	Ո-4	456	456
5	Մասնավոր տների մուտքագծեր	200	200
Ընդհանուր		947	947

ԳԼԽԱՎՈՐ ՀԱՏԱԿԱԳԻԾ
Մ 1:2000

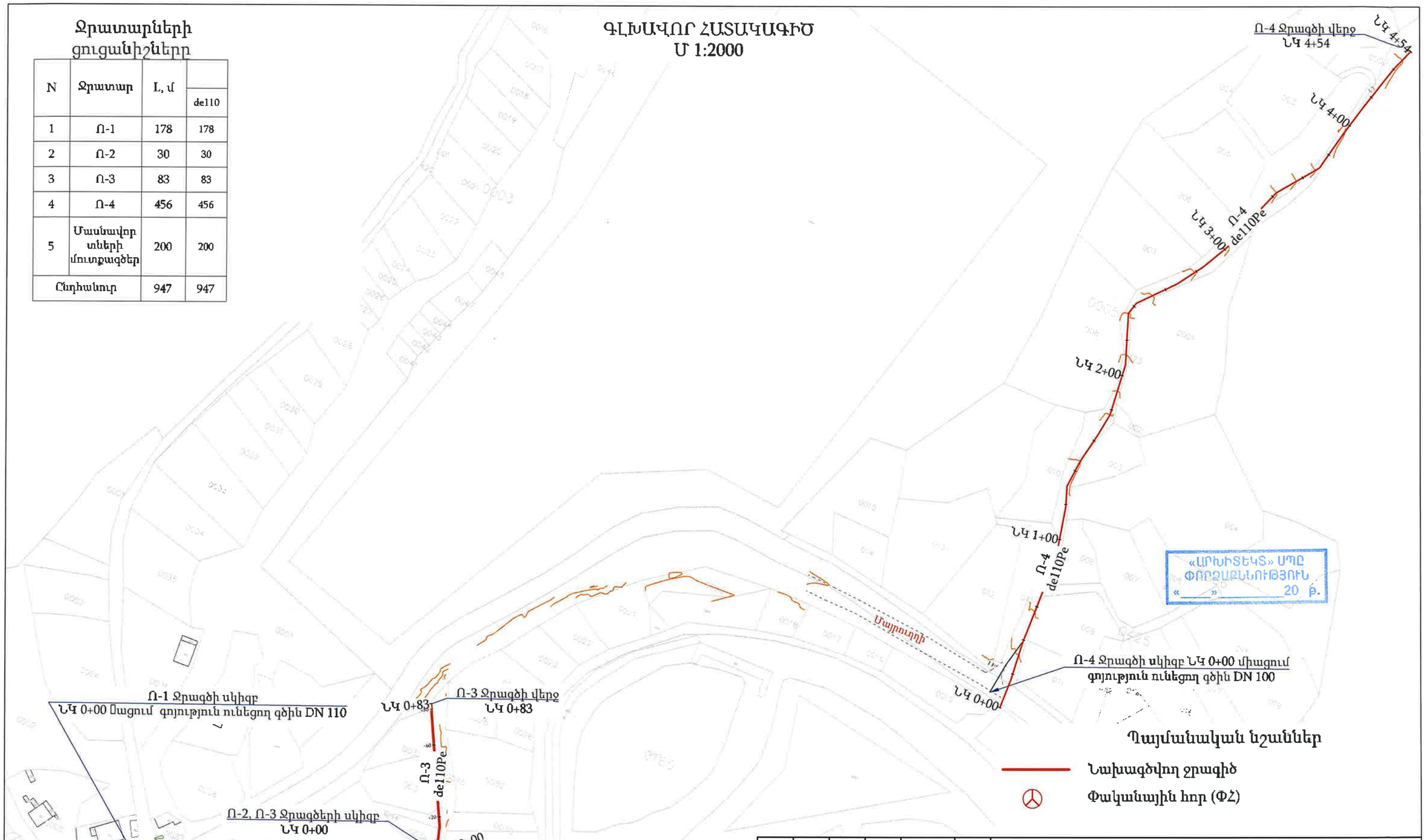

«ԱՐԽԻՏԵԿՏ» ՍՊԸ
ՓՈՐՁԱԲՆՈՒԹՅՈՒՆ
«____»_____20 թ.

Պայմանական նշաններ

Նախագծվող ջրագիծ

Փականային հոր (ՓՀ)

Փոփ.	Քան.	Թերթ	Փաստաթ.	Ստորագր.	Ամսաթ
Ն.Գ.Ճ.		Վ. Ավագյան			
Նախագծեց		Գ. Պողոսյան			
Ստուգեց		Ն. Մարգսյան			

Պայմանագիր N ԱՐԵՆԻ-ՀԲԽՄԾՁԲ-01/26

ԱՐԵՆԻ ՀԱՄԱՅՆՔԻ ԱՐԵՆԻ ԲՆԱԿԱՎԱՅՐԻ 7 ՓՈՂՈՑՆԵՐՈՒՄ ԽՄԵԼՈՒ ՋՐԻ ԿԱՌՈՒՑՄԱՆ և ՈՌՈԳՄԱՆ ՋՐԻ ՄԱՍՆԱԿԻ ԿԱՌՈՒՑՄԱՆ ԱՇԽԱՏԱՆՔՆԵՐ

ԱՐԵՆԻ ԲՆԱԿԱՎԱՅՐ	Փուլ	Թերթ	Թերթեր
ՈՌՈԳՈՒՄ	ԱՆ	3	11

Գլխավոր հատակագիծ

«ՄՈԴՈՒԼ» ՍՊԸ

Ո-1(ՆԿ 0+00-ՆԿ 1+78), Ո-2(ՆԿ 0+00-ՆԿ 0+30), Ո-3 (ՆԿ 0+00-ՆԿ 0+83) ոռոգման ջրատարերիի ուղղծի հատակագիծ
Մ 1:1000

Ո-1 խրամուղու տիպարային կտրվածք
ՆԿ 0+00- Նկ 1+78

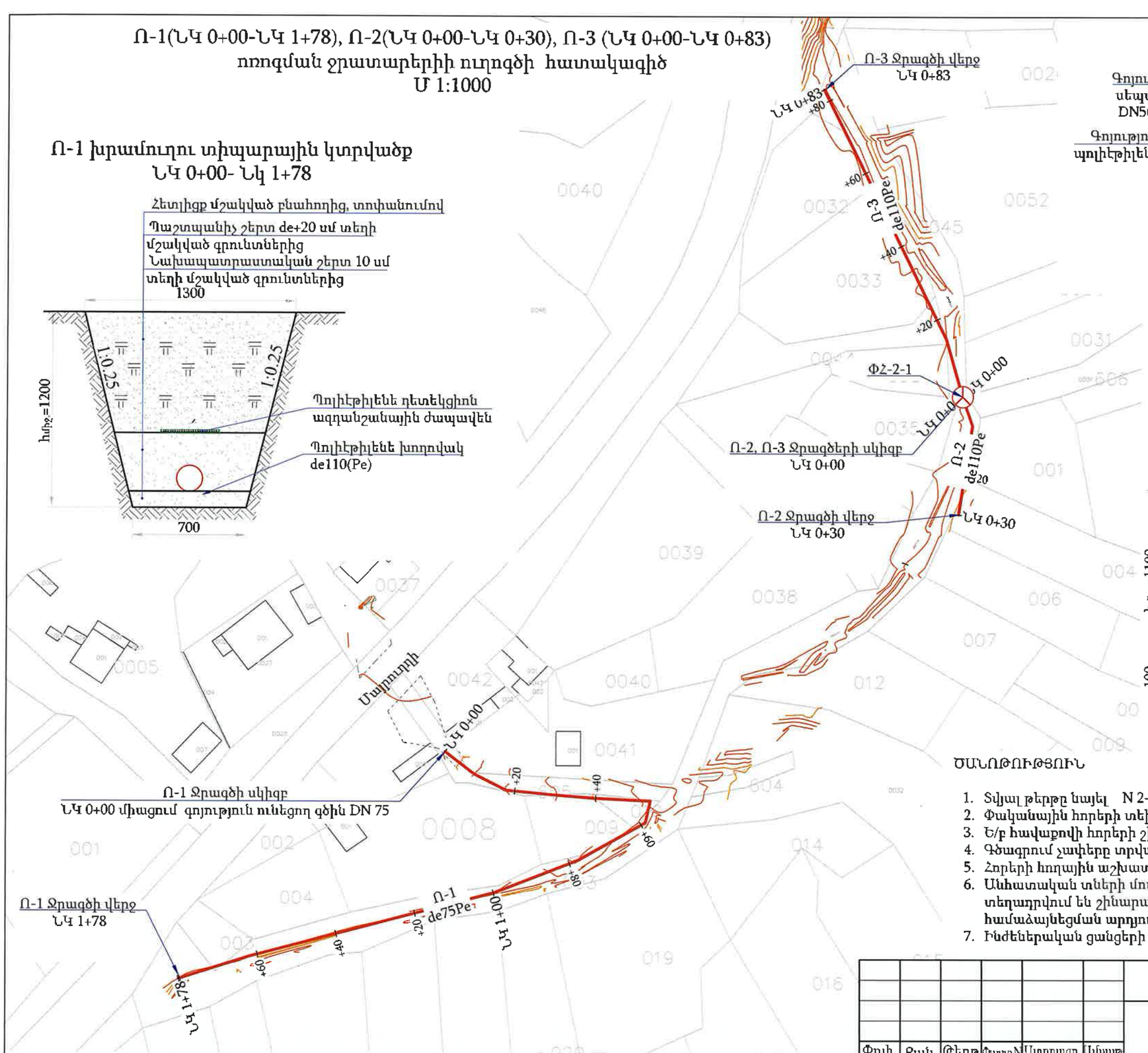

Ո-1 ոռոգման ջրագծի միացման հանգույց

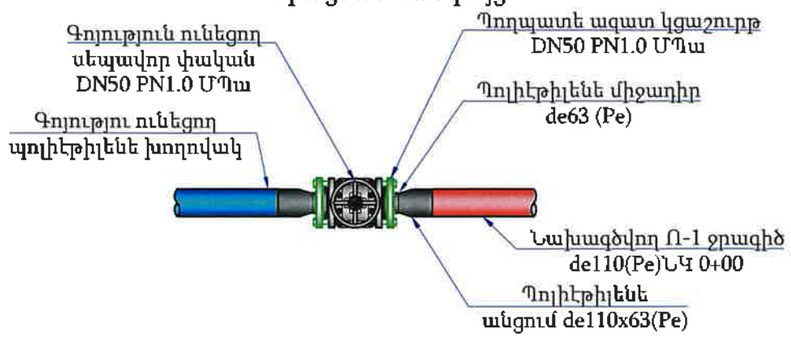

Ո-2, Ո-3 խրամուղու տիպարային կտրվածք

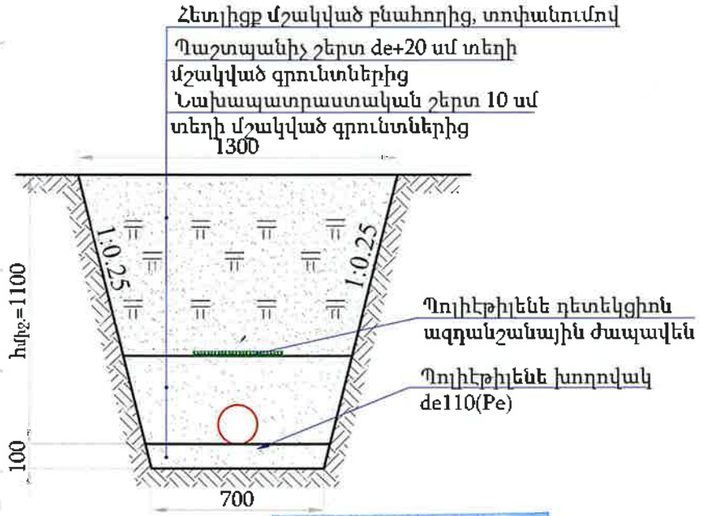

«ԱՐԽԻՏԵԿՏ» ՍՊԸ
ՓՈՐՁԱԲԱՆՈՒԹՅՈՒՆ
«_____» _____ 20 թ.

Պայմանական նշաններ

- Նախագծվող ջրագիծ
- Փականային հոր (ՓՀ)

ԾԱՆՈԹՈՒԹՅՈՒՆ

1. Տվյալ թերթը նայել N 2-4 թերթերի հետ համատեղ:
2. Փականային հորերի տեխնոլոգիական գծագրերը բերված են կառույցներ բաժնում:
3. Ե/բ հավաքովի հորերի շինարարական գծագրերը բերված են տիպային բաժնում:
4. Գծագրում չափերը տրված են մ-ով:
5. Հորերի հողային աշխատանքները ներառված են խողովակաշարի հողային ծավալներում:
6. Անհատական տների մուտքագծերը հատակագծի վրա ցույց չեն տրված, քանի որ դրանք տեղադրվում են շինարարության ընթացքում՝ վարչական ղեկավարի և բաժանորդի հետ համաձայնեցման արդյունքում:
7. Ինժեներական ցանցերի հատումների մասում հողային աշխատանքները կատարել ձեռքով:

Փոփ.	Քան.	Թերթ	Փաստ. N	Ստորագր.	Ամսաթ	Պայմանագիր N ԱՐԵՆԻ-ՀԲԽՄԾՁԲ-01/26			
						ԱՐԵՆԻ ՀԱՄԱՅՆՔԻ ԱՐԵՆԻ ԲՆԱԿԱՎԱՅՐԻ 7 ՓՈՂՈՑՆԵՐՈՒՄ ԽՄԵԼՈՒ ՋՐԻ ԿԱՌՈՒՑՄԱՆ և ՈՌՈԳՄԱՆ ՋՐԻ ՄԱՍՆԱԿԻ ԿԱՌՈՒՑՄԱՆ ԱՇԽԱՏԱՆՔՆԵՐ			
Ն.Գ.Ճ.		Վ. Ավագյան				ԱՐԵՆԻ ԲՆԱԿԱՎԱՅՐ	Փուլ	Թերթ	Թերթեր
Նախագծեց		Գ. Պողոսյան				ՈՌՈԳՈՒՄ	ԱՆ	4	11
Ստուգեց		Ն. Սարգսյան				Ո-1(ՆԿ 0+00-ՆԿ 1+78), Ո-2(ՆԿ 0+00-ՆԿ 0+30), Ո-3 (ՆԿ 0+00-ՆԿ 0+83) ոռոգման ջրատարերիի ուղղծի հատակագիծ	«ՄՈԴՈՒԼ» ՍՊԸ		

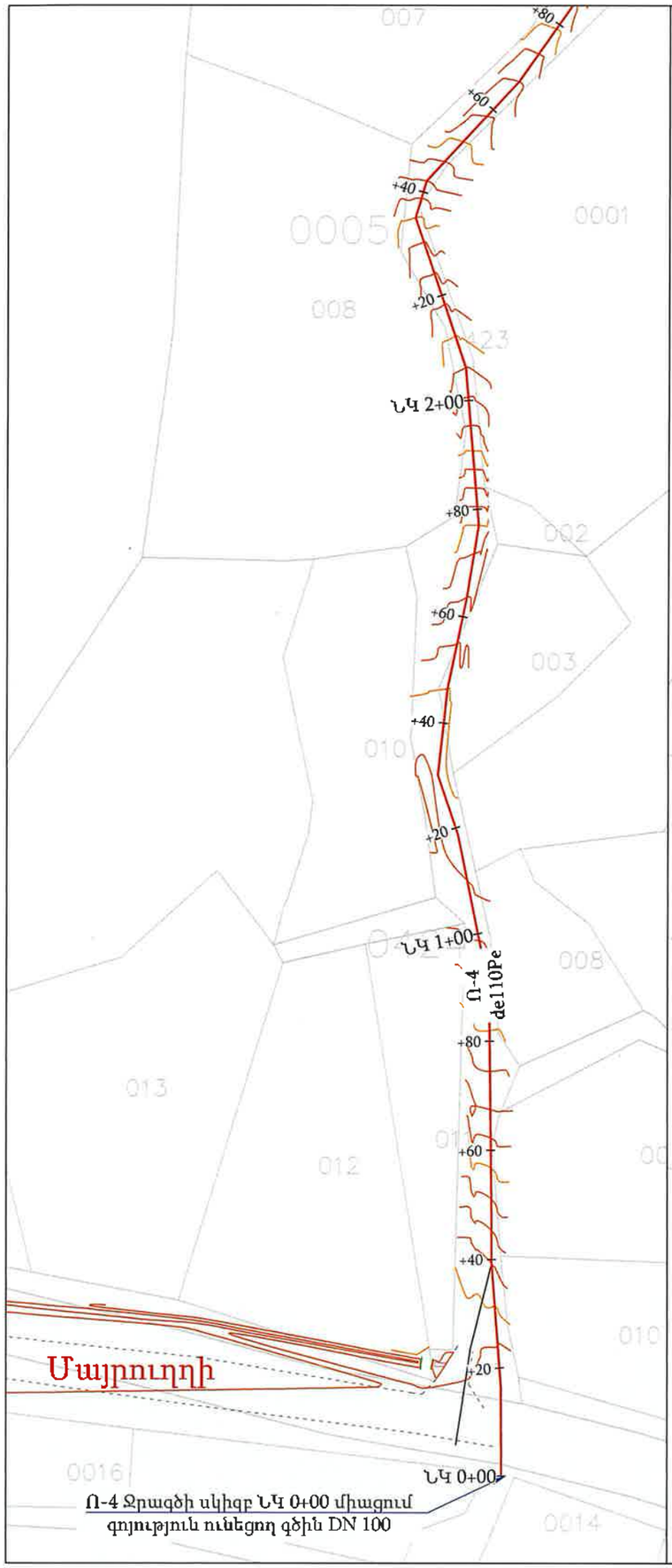

Ռ-4 (ՆԿ 0+00-ՆԿ 4+40) ոռոգման ջրատարի ուղղագծի հատակագիծ
Մ 1:1000

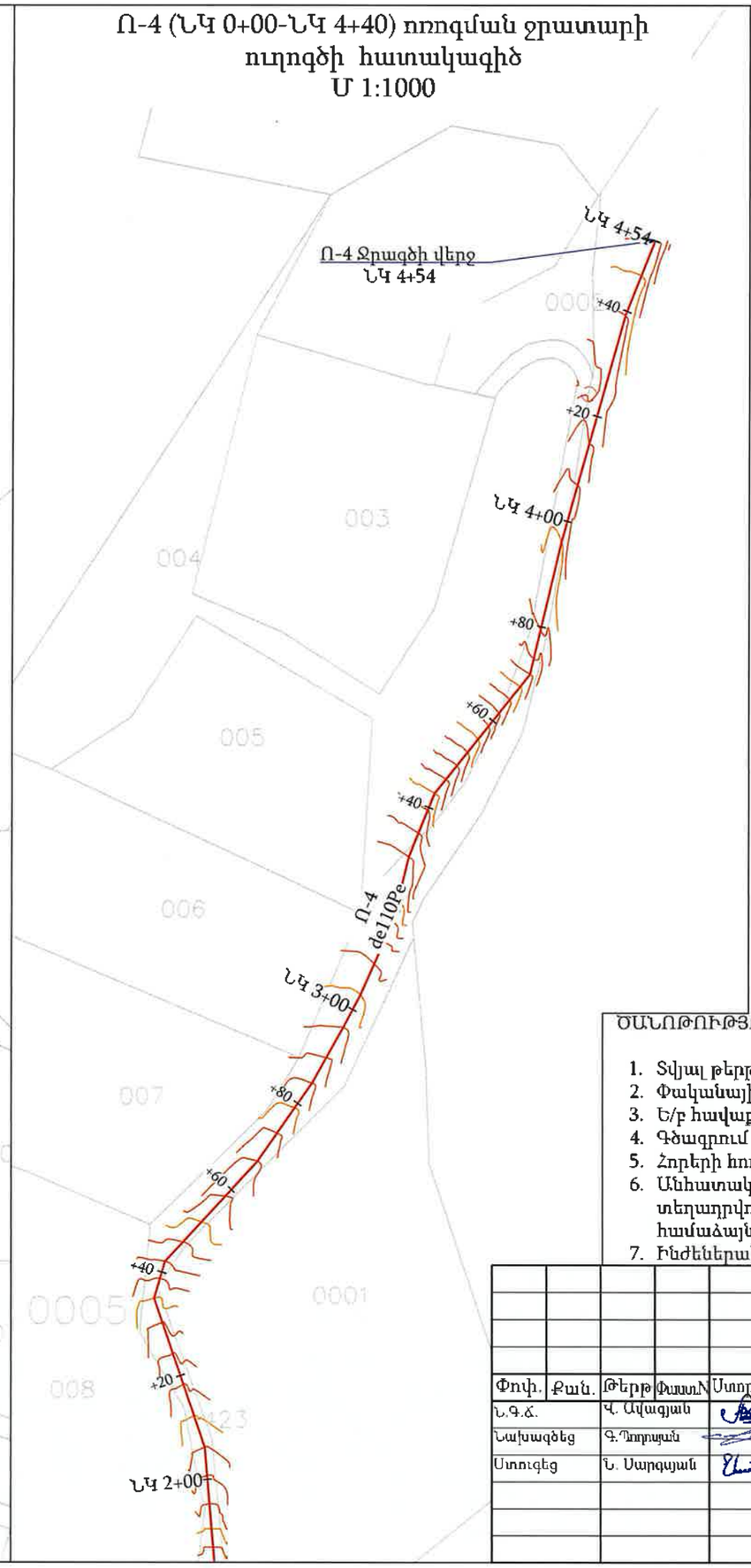

Ռ-4 ոռոգման ջրագծի միացման հանգույց

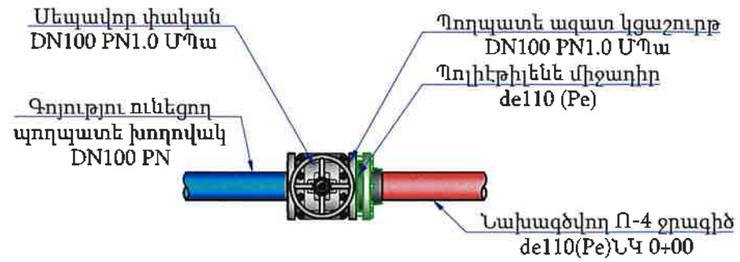

Ռ-4 խրամուղու տիպարային կտրվածք

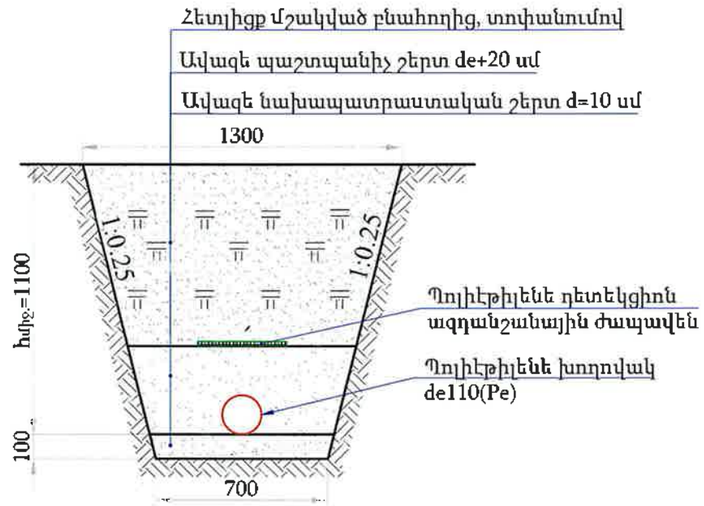

Պայմանական նշաններ

Նախագծվող ջրագիծ

Փականային հոր (ՓՀ)

«ԱՐԽԻՏԵԿՏ» ՍՊԸ
ՓՈՐՁԱԲՆԻՆՈՒԹՅՈՒՆ
«____» _____ 20__ թ.

ԾԱՆՈԹՈՒԹՅՈՒՆ

1. Տվյալ թերթը նայել N 2-4 թերթերի հետ համատեղ:
2. Փականային հորերի տեխնոլոգիական գծագրերը բերված են կառույցներ բաժնում:
3. Ե/բ հավաքովի հորերի շինարարական գծագրերը բերված են տիպային բաժնում:
4. Գծագրում չափերը տրված են մ-ով:
5. Հորերի հողային աշխատանքները ներառված են խողովակաշարի հողային ծավալներում:
6. Անհատական տների մուտքագծերը հատակագծի վրա ցույց չեն տրված, քանի որ դրանք տեղադրվում են շինարարության ընթացքում՝ վարչական ղեկավարի և բաժանորդի հետ համաձայնեցման արդյունքում:
7. Ինժեներական ցանցերի հատումների մասում հողային աշխատանքները կատարել ձեռքով:

Փոփ.	Քան.	Թերթ	Փաստ.	Ստորագր.	Ամսաթ
Ն.Գ.Ճ.		Վ. Ավագյան			
Նախագծեց		Գ.Դոդոյան			
Ստուգեց		Ն. Սարգսյան			

Պայմանագիր N ԱՐԵՆԻ-ՀԲԽՄԾՁԲ-01/26

ԱՐԵՆԻ ՀԱՄԱՅՆՔԻ ԱՐԵՆԻ ԲՆԱԿԱՎԱՅՐԻ 7 ՓՈՂՈՑՆԵՐՈՒՄ ԽՄԵԼՈՒ ՋՐԻ ԿԱՌՈՒՑՄԱՆ և ՈՌՈԳՄԱՆ ՋՐԻ ՄԱՍՆԱԿԻ ԿԱՌՈՒՑՄԱՆ ԱՇԽԱՏԱՆՔՆԵՐ

ԱՐԵՆԻ ԲՆԱԿԱՎԱՅՐ	Փուլ	Թերթ	Թերթեր
ՈՌՈԳՈՒՄ	ԱՆ	5	11

Ռ-4 (ՆԿ 0+00-ՆԿ 4+40) ոռոգման ջրատարի ուղղագծի հատակագիծ

«ՄՈԴՈՒԼ» ՍՊԸ

Ռ-1 ոռոգման ջրատարի երկայնական կտրվածք (ՆԿ 0+00-ՆԿ 1+78)
Մ 1:1000

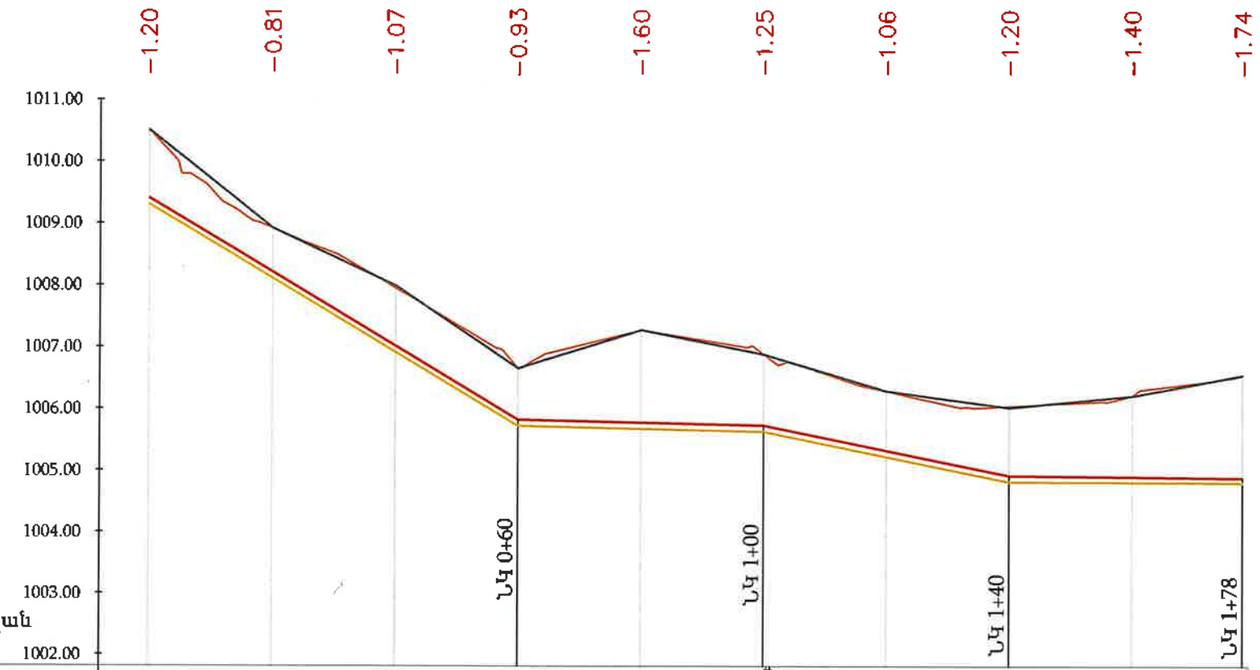

Մ 1:1000 հորիզոնական
Մ 1:100 ուղղաձիգ

ԵՐԿՐԱԲԱՆՈՒԹՅՈՒՆ	0.0-0.7մ ՀՀՇՆ 32-01-2022, աղ. 101§33[4] 0.7-2.5մ ՀՀՇՆ 32-01-2022, աղ. 101§5[4]									
ՀՈՂԻ ԲՆԱԿԱՆ ՆԻՇԸ	1010,50	1008,92	1007,99	1006,65	1007,28	1006,88	1006,29	1006,02	1006,21	1006,55
ՀՈՂԻ ՆԱԽԱԳԾԱՅԻՆ ՆԻՇԸ	1010,50	1008,92	1007,99	1006,65	1007,28	1006,88	1006,29	1006,02	1006,21	1006,55
ԽՈՂՈՎԱԿԻ ՀԱՏԱԿԻ ՆԻՇԸ	1009,40	1008,21	1007,02	1005,82	1005,78	1005,73	1005,33	1004,92	1004,90	1004,88
ԽՐԱՄՈՒՂՈՒ ՀԱՏԱԿԻ ՆԻՇԸ	1009,30	1008,11	1006,92	1005,72	1005,68	1005,63	1005,23	1004,82	1004,81	1004.81
ԽՈՂՈՎԱԿԻ ՏԵՍԱԿԸ	Պոլիէթիլենե խողովակաշար de110, PN1.0 ՄՊա, Q=10.0լ/վ, V=1.013լ/վ, 1000i=21.454, h_l=5.208մ									
ԹԵՔՈՒԹՅՈՒՆ / ԵՐԿԱՐՈՒԹՅՈՒՆ	60,00		0,0597	40,00		0,0022	40,00	0,0203	-0.0010	38,02
ՀԵՌԱՎՈՐՈՒԹՅՈՒՆ (մ)	20	20	20	20	20	20	20	20	18	
ՆՇԱՀԱՐՄԱՆ ԿԵՏԵՐ	ՆԿ 0+00					ՆԿ 1+00				ՆԿ 1+78
ՈՒՂԵԳԾԻ ՀԱՏԱԿԱԳԻԾ	ՆԿ.0+18 Անկ.1=26°25'		ՆԿ.0+52 Անկ.2=106°38'		ՆԿ.0+60 Անկ.3=44°41'	ՆԿ.0+97 Անկ.4=7°43'				
	17,79	34.64	7,68	37,22			80,68			

«ԱՐԽԻՏԵԿՏ» ՍՊԸ
ՓՈՐՁԱԳԻՏՈՒԹՅՈՒՆ
«_____»_____20 թ.

Պայմանական նշաններ

- Նախագծվող խողովակ
- Խրամուղու հատակի գիծ
- Հողի բնական գիծ
- Փականային հոր (ՓՀ)

Փոփ.	Քան.	Թերթ	Փաստաթ.	Ստորագր.	Ամսաթ.
Ն.Գ.Ճ.		Կ. Ավագյան			
Նախագծեց		Գ.Պողոսյան			
Ստուգեց		Ն. Սարգսյան			

Պայմանագիր N ԱՐԵՆԻ-ՀԲԽՄԾՁԲ-01/26

ԱՐԵՆԻ ՀԱՄԱՅՆՔԻ ԱՐԵՆԻ ԲՆԱԿԱՎԱՅՐԻ 7 ՓՈՂՈՑՆԵՐՈՒՄ ԽՄԵԼՈՒ ՋՐԻ ԿԱՌՈՒՑՄԱՆ և ՈՌՈԳՄԱՆ ՋՐԻ ՄԱՍՆԱԿԻ ԿԱՌՈՒՑՄԱՆ ԱՇԽԱՏԱՆՔՆԵՐ

ԱՐԵՆԻ ԲՆԱԿԱՎԱՅՐ	Փուլ	Թերթ	Թերթեր
ՈՌՈԳՈՒՄ	ԱՆ	6	11

Ռ-1 ոռոգման ջրատարի երկայնական կտրվածք (ՆԿ 0+00-ՆԿ 1+78)

«ՄՈԴՈՒԼ» ՍՊԸ

Ռ-2 (ՆԿ 0+00-ՆԿ 0+30), Ռ-3 (ՆԿ 0+00-ՆԿ 0+83) ոռոգման ջրատարերի երկայնական կտրվածքներ

Մ 1:1000

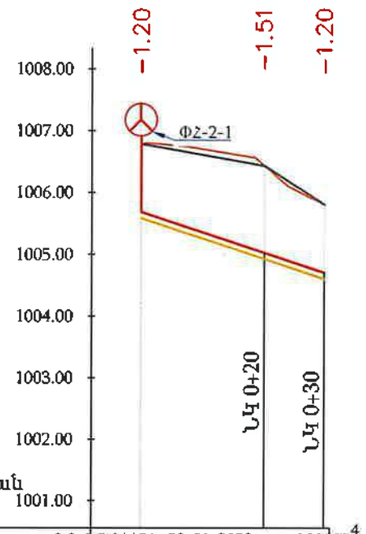

Մ 1:1000 հորիզոնական
Մ 1:100 ուղղաձիգ

ԵՐԿՐԱԲԱՆՈՒԹՅՈՒՆ	0.0-0.5մ ՀՀՇՆ 32-01-2022, աղ. 101§33[4] 0.5-2.5մ ՀՀՇՆ 32-01-2022, աղ. 101§5[4]		
ՀՈՂԻ ԲՆԱԿԱՆ ՆԻՇԸ	1006,79	1006,43	1005,81
ՀՈՂԻ ՆԱԽԱԳԾԱՅԻՆ ՆԻՇԸ	1006,79	1006,43	1005,81
ԽՈՂՈՎԱԿԻ ՀԱՏԱԿԻ ՆԻՇԸ	1005,69	1005,03	1004,71
ԽՐԱՄՈՒՂՈՒ ՀԱՏԱԿԻ ՆԻՇԸ	1005,59	1004,93	1004,61
ԽՈՂՈՎԱԿԻ ՏԵՍԱԿԸ	Պե խողովակաշար de110, PN1.0 ՄՊա, Q=10.0լ/վ, V=0.9լ/վ, h_l=0.8մ		
ԹԵՔՈՒԹՅՈՒՆ / ԵՐԿԱՐՈՒԹՅՈՒՆ	??? / ???		
ՀԵՌԱՎՈՐՈՒԹՅՈՒՆ (մ)		20	10
ՆՇԱՀԱՐՄԱՆ ԿԵՏԵՐ	ՆԿ 0+00		ՆԿ 0+30
ՈՒՂԵԳԾԻ ՀԱՏԱԿԱԳԻԾ	ՆԿ.0+08 Անկ.1=28°17' ՓՀ-2-1 7,54 | 22,18		

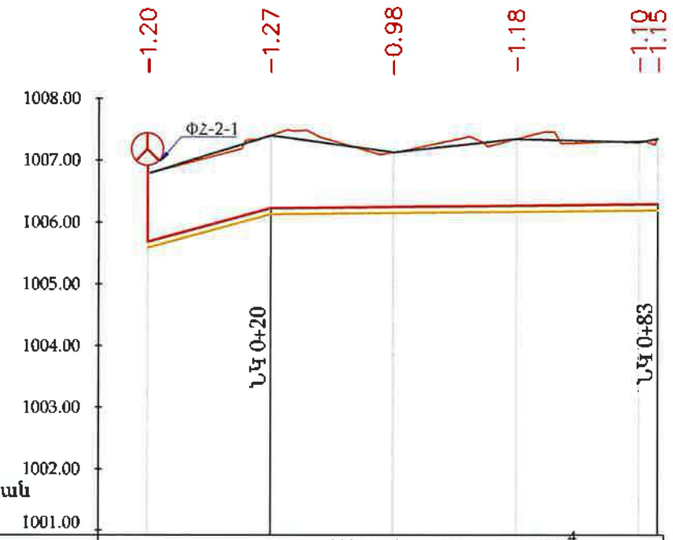

Մ 1:1000 հորիզոնական
Մ 1:100 ուղղաձիգ

ԵՐԿՐԱԲԱՆՈՒԹՅՈՒՆ	0.0-0.5մ ՀՀՇՆ 32-01-2022, աղ. 101§33[4] 0.5-2.5մ ՀՀՇՆ 32-01-2022, աղ. 101§5[4]					
ՀՈՂԻ ԲՆԱԿԱՆ ՆԻՇԸ	1006,79	1007,40	1007,13	1007,35	1007,29	1007,35
ՀՈՂԻ ՆԱԽԱԳԾԱՅԻՆ ՆԻՇԸ	1006,79	1007,40	1007,13	1007,35	1007,29	1007,35
ԽՈՂՈՎԱԿԻ ՀԱՏԱԿԻ ՆԻՇԸ	1005,69	1006,23	1006,25	1006,27	1006,29	1006,29
ԽՐԱՄՈՒՂՈՒ ՀԱՏԱԿԻ ՆԻՇԸ	1005,59	1006,13	1006,15	1006,17	1006,19	1006,19
ԽՈՂՈՎԱԿԻ ՏԵՍԱԿԸ	Պոլիէթիլենե խողովակաշար de110, PN1.0 ՄՊա, Q=10.0լ/վ, V=1.572լ/վ, 1000i=29.258, h_l=2.428մ					
ԹԵՔՈՒԹՅՈՒՆ / ԵՐԿԱՐՈՒԹՅՈՒՆ		0.0271 / 20,00	0.0010 / 63,02			
ՀԵՌԱՎՈՐՈՒԹՅՈՒՆ (մ)		20	20	20	20	3
ՆՇԱՀԱՐՄԱՆ ԿԵՏԵՐ	ՆԿ 0+00					ՆԿ 0+83
ՈՒՂԵԳԾԻ ՀԱՏԱԿԱԳԻԾ	ՆԿ.0+15 Անկ.1=10°32' ՓՀ-2-1 14,55 | 68,46					

«ԱՐԽԻՏԵԿՏ» ՍՊԸ
ՓՈՐՁԱԳԵՏՈՒԹՅՈՒՆ
«_____» _____ 20__ թ.

Պայմանական նշաններ

- Նախագծվող խողովակ
- Խրամուղու հատակի գիծ
- Հողի բնական գիծ
- Փականային հոր (ՓՀ)

Փոփ.	Քան.	Թերթ	Փաստ.N	Ստորագր.	Ամսաթ
Ն.Գ.Ճ.		Վ. Ավագյան			
Նախագծեց		Գ.Պողոսյան			
Ստուգեց		Ն. Սարգսյան			

Պայմանագիր N ԱՐԵՆԻ-ՀԲԽՄԾՁԲ-01/26

ԱՐԵՆԻ ՀԱՄԱՅՆՔԻ ԱՐԵՆԻ ԲՆԱԿԱՎԱՅՐԻ 7 ՓՈՂՈՑՆԵՐՈՒՄ ԽՄԵԼՈՒ ՋՐԻ ԿԱՌՈՒՑՄԱՆ և ՈՌՈԳՄԱՆ ՋՐԻ ՄԱՍՆԱԿԻ ԿԱՌՈՒՑՄԱՆ ԱՇԽԱՏԱՆՔՆԵՐ

ԱՐԵՆԻ ԲՆԱԿԱՎԱՅՐ	Փուլ	Թերթ	Թերթեր
ՈՌՈԳՈՒՄ	ԱՆ	7	11

Ռ-2 (ՆԿ 0+00-ՆԿ 0+30), Ռ-3 (ՆԿ 0+00-ՆԿ 0+83) ոռոգման ջրատարերի երկայնական կտրվածքներ

«ՄՈԴՈՒԼ» ՍՊԸ

Ռ-4 (ՆԿ 0+00-ՆԿ 3+20) ոռոգման ջրատարի երկայնական կտրվածք

Մ 1:1000

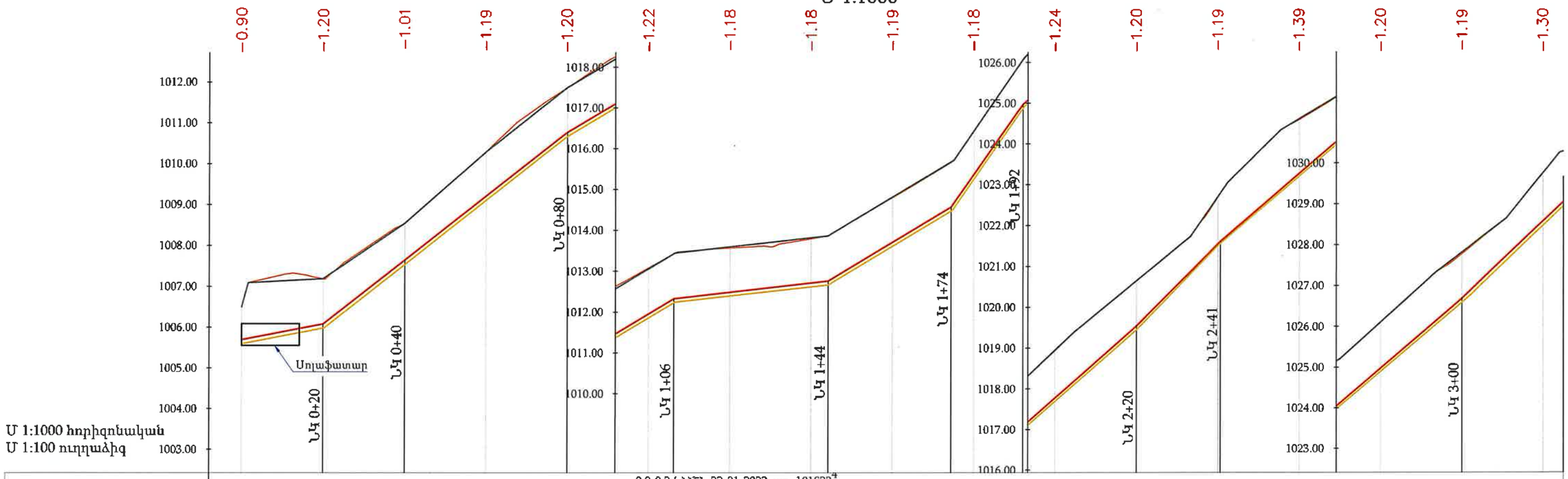

Մ 1:1000 հորիզոնական
Մ 1:100 ուղղաձիգ

ԵՐԿՐԱԲԱՆՈՒԹՅՈՒՆ	0.0-0.2մ ՀՀՇՆ 32-01-2022, աղ. 101§33[4] 0.2-2.5մ ՀՀՇՆ 32-01-2022, աղ. 101§5[4]
ՀՈՂԻ ԲՆԱԿԱՆ ՆԻՇԸ	1006,49 1007,19 1008,55 1010,29 1011,87 1013,08 1013,57 1013,80 1014,80 1016,43 1018,93 1020,65 1022,70 1024,59 1026,10 1027,79 1029,78
ՀՈՂԻ ՆԱԽԱԳԾԱՅԻՆ ՆԻՇԸ	1006,49 1007,19 1008,55 1010,29 1011,87 1013,06 1013,45 1013,60 1013,82 1013,86 1014,81 1015,71 1016,43 1018,23 1018,95 1019,40 1020,65 1021,74 1022,71 1023,65 1024,34 1024,62 1025,22 1026,11 1027,34 1027,82 1028,65 1029,76 1030,26
ԽՈՂՈՎԱԿԻ ՀԱՏԱԿԻ ՆԻՇԸ	1005,70 1006,08 1007,65 1009,21 1010,77 1011,96 1012,33 1012,49 1012,72 1012,77 1013,71 1014,57 1015,37 1017,09 1017,79 1019,55 1021,51 1023,27 1024,99 1026,70 1028,59
ԽՐԱՄՈՒՂՈՒ ՀԱՏԱԿԻ ՆԻՇԸ	1005,60 1005,98 1007,54 1009,10 1010,67 1011,86 1012,25 1012,40 1012,62 1012,67 1013,61 1014,49 1015,25 1017,03 1017,70 1019,45 1021,51 1023,21 1024,90 1026,60 1028,47
ԽՈՂՈՎԱԿԻ ՏԵՍԱԿԸ	Պոլիէթիլենե խողովակաշար de110, PN1.0 ՄՊա, Q=10.0լ/վ, V=1.572լ/վ, 1000i=29.258, h_l=13.283մ

«ԱՐԵՆԻ ՀԱՅ» ՍՊԸ
ՓՈՂԱՅԻՆ ՇԻՆԱՐԱՐՈՒԹՅՈՒՆ
«____» _____ 20 թ.

ԹԵՔՈՒԹՅՈՒՆ / ԵՐԿԱՐՈՒԹՅՈՒՆ																
	0.0193 / 20,00	0.0781 / 20,00	0.0781 / 40,00	0.0596 / 26,22	0.0114 / 37,96	0.0598 / 30,20	0.1419 / 17,73	0.0884 / 27,89	0.1000 / 20,59	0.0856 / 59,41	0.0944					
ՀԵՌԱՎՈՐՈՒԹՅՈՒՆ (մ)	20	20	20	20	20	20	20	20	20	20	20	20	20	20	20	20

ՆՇԱՀԱՐՄԱՆ ԿԵՏԵՐ: ՆԿ 0+00, ՆԿ 1+00, ՆԿ 2+00, ՆԿ 3+00

ՈՒՂԵԳԾԻ ՀԱՏԱԿԱԳԻԾ: ՆԿ.0+17 Անկ.1=4°00' ՆԿ.0+39 ՆԿ.0+45 Անկ.2=0°41' ՆԿ.0+90 Անկ.4=10°47' ՆԿ.1+19 ՆԿ.1+30 Անկ.5=7°13' Անկ.6=24°53' ՆԿ.1+46 Անկ.7=5°32' ՆԿ.1+64 Անկ.8=2°30' ՆԿ.1+77 Անկ.9=14°02' ՆԿ.2+06 Անկ.10=13°51' ՆԿ.2+35 ՆԿ.2+42 Անկ.11=26°28' ՆԿ.2+67 Անկ.13=7°46' ՆԿ.2+85 Անկ.14=5°43' ՆԿ.3+03 Անկ.15=3°46' ՆԿ.3+18 Անկ.17=10°26'

16,58 22,69 6,05 44,22 29,21 11,53 16,10 17,26 13,42 28,94 29,05 7,05 24,96 17,52 11,70 6,79 14,68 12,4

Պայմանական նշաններ

- Նախագծվող խողովակ
- Խրամուղու հատակի գիծ
- Հողի բնական գիծ
- Փականային հոր (ՓՀ)

Փոփ.	Քան.	Թերթ	Փաստաթ.	Ստորագր.	Ամսաթ.
Ն.Գ.Ճ.		Կ. Ավագյան			
Նախագծեց		Գ.Ղոռոյան			
Ստուգեց		Ն. Սարգսյան			

Պայմանագիր N ԱՐԵՆԻ-ՀԲԽՄԾՁԲ-01/26

ԱՐԵՆԻ ՀԱՄԱՅՆՔԻ ԱՐԵՆԻ ԲՆԱԿԱՎԱՅՐԻ 7 ՓՈՂՈՑՆԵՐՈՒՄ ԽՄԵԼՈՒ ՋՐԻ ԿԱՌՈՒՑՄԱՆ և ՈՌՈԳՄԱՆ ՋՐԻ ՄԱՄՆԱԿԻ ԿԱՌՈՒՑՄԱՆ ԱՇԽԱՏԱՆՔՆԵՐ

ԱՐԵՆԻ ԲՆԱԿԱՎԱՅՐ

ՈՌՈԳՈՒՄ

Փուլ	Թերթ	Թերթեր
ԱՆ	8	11

Ռ-4 (ՆԿ 0+00-ՆԿ 3+20) ոռոգման ջրատարի երկայնական կտրվածք

«ՄՈՂՈՒԼ» ՍՊԸ

Ռ-4 (ՆԿ 3+20-ՆԿ 4+54) ոռոգման ջրատարի երկայնական կտրվածք

Մ 1:1000

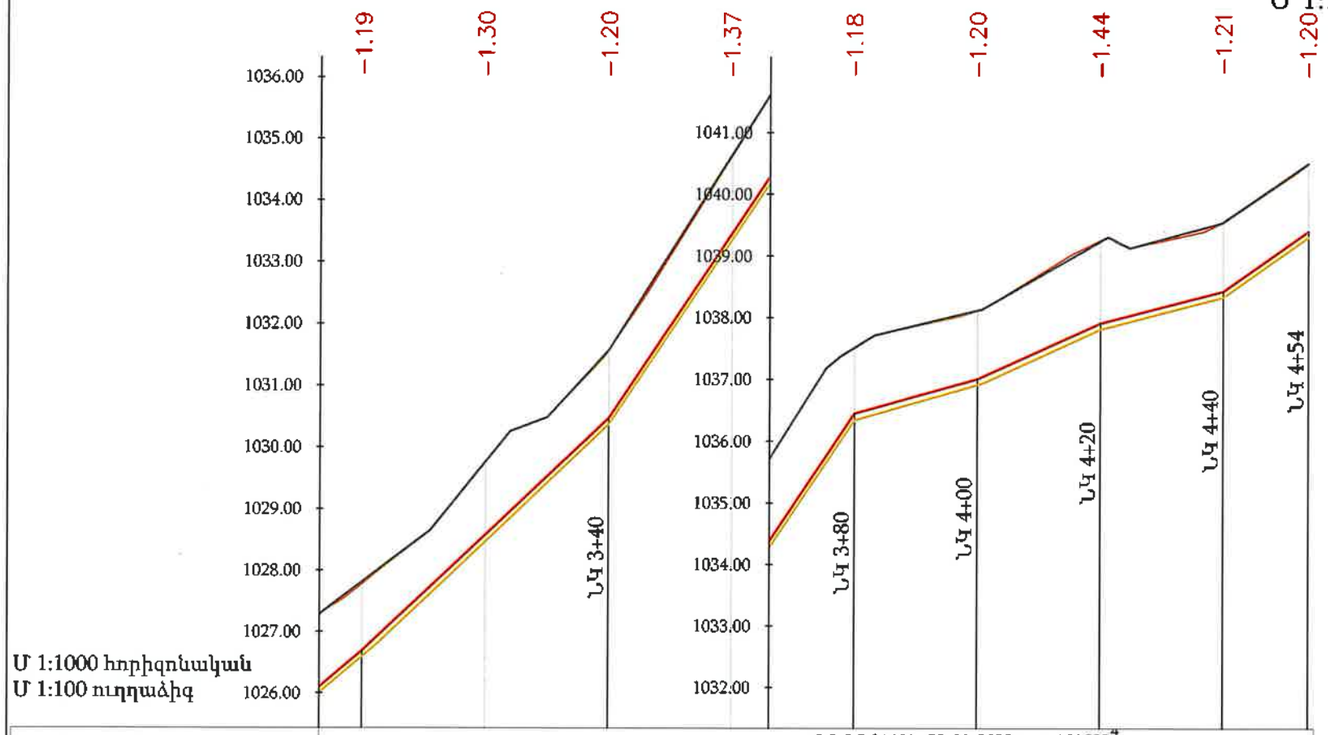

ԵՐԿՐԱԲԱՆՈՒԹՅՈՒՆ	0.0-0.2մ ՀՀՇՆ 32-01-2022, աղ. 101§33[4] 0.2-2.5մ ՀՀՇՆ 32-01-2022, աղ. 101§5[4]
ՀՈՂԻ ԲՆԱԿԱՆ ՆԻՇԸ	1027,79 1029,78 1031,57 1034,73 1037,53 1038,11 1039,26 1039,54 1040,50
ՀՈՂԻ ՆԱԽԱԳԾԱՅԻՆ ՆԻՇԸ	1027,34 1027,82 1028,65 1029,76 1030,26 1030,49 1031,57 1034,75 1037,18 1037,52 1037,71 1038,12 1039,31 1039,13 1039,55 1040,50
ԽՈՂՈՎԱԿԻ ՀԱՏԱԿԻ ՆԻՇԸ	1026,70 1028,59 1030,47 1033,46 1036,46 1037,01 1037,91 1038,43 1039,40
ԽՐԱՄՈՒՂՈՒ ՀԱՏԱԿԻ ՆԻՇԸ	1026,60 1026,80 1028,47 1030,37 1033,36 1036,34 1036,94 1037,81 1038,33 1039,30
ԽՈՂՈՎԱԿԻ ՏԵՍԱԿԸ	Պոլիէթիլենե խողովակաշար de110, PN1.0 ՄՊա, Q=8.0լ/վ, V=1.258լ/վ, 1000i=19.694, h_L=8.941մ

ԹԵՔՈՒԹՅՈՒՆ / ԵՐԿԱՐՈՒԹՅՈՒՆ		0.0944 / 40,00		0.1495 / 40,00		0.0279 / 20,00	0.0451 / 20,00	0.0259 / 20,00	0.0697 / 13,91
ՀԵՌԱՎՈՐՈՒԹՅՈՒՆ (Ռ)		20	20	20	20	20	20	20	14

ՆՇԱՀԱՐՄԱՆ ԿԵՏԵՐ: ՆԿ 3+00, ՆԿ 4+00, ՆԿ 4+54

ՈՒՂԵԳԾԻ ՀԱՏԱԿԱԳԻԾ: ՆԿ.3+96 ՆԿ.3+03 ՆԿ.3+18 ՆԿ.3+30 ՆԿ.3+43 ՆԿ.3+71 ՆԿ.3+96 ՆԿ.4+39; Անկ.15=3°46' Անկ.17=10°24' Անկ.18=8°38' Անկ.19=16°23' Անկ.20=25°15' Անկ.21=2°28' Անկ.22=6°05'

6,79 14,68 12,43 12,69 28,10 25,14 43,10 14,72

«ԱՐԽԻՏԵԿՏ» ՍՊԸ
ՓՈՐՁԱԲԱՆՈՒԹՅՈՒՆ
«____»_____20 թ.

Պայմանական նշաններ

- Նախագծվող խողովակ
- Խրամուղու հատակի գիծ
- Հողի բնական գիծ
- Փականային հոր (ՓՀ)

Փոփ.	Քան.	Թերթ	Փաստ.	Ստորագր.	Ամսաթ
Ն.Գ.Ճ.		Վ. Ավագյան			
Նախագծեց		Գ.Պողոսյան			
Ստուգեց		Ն. Սարգսյան			

Պայմանագիր N ԱՐԵՆԻ-ՀԲԽՄՁԲ-01/26

ԱՐԵՆԻ ՀԱՄԱՅՆՔԻ ԱՐԵՆԻ ԲՆԱԿԱՎԱՅՐԻ 7 ՓՈՂՈՑՆԵՐՈՒՄ ԽՄԵԼՈՒ ՋՐԻ ԿԱՌՈՒՑՄԱՆ և ՈՌՈԳՄԱՆ ՋՐԻ ՄԱՍՆԱԿԻ ԿԱՌՈՒՑՄԱՆ ԱՇԽԱՏԱՆՔՆԵՐ

ԱՐԵՆԻ ԲՆԱԿԱՎԱՅՐ

ՈՌՈԳՈՒՄ

Փուլ	Թերթ	Թերթեր
ԱՆ	9	11

Ռ-4 (ՆԿ 3+20-ՆԿ 4+54) ոռոգման ջրատարի երկայնական կտրվածք

«ՄՈԴՈՒԼ» ՍՊԸ

Փականային հոր
(ՓՀ-2-1 Ռ-2, Ռ-3 ՆԿ 0+00)
D=1.5մ, H=1.5մ

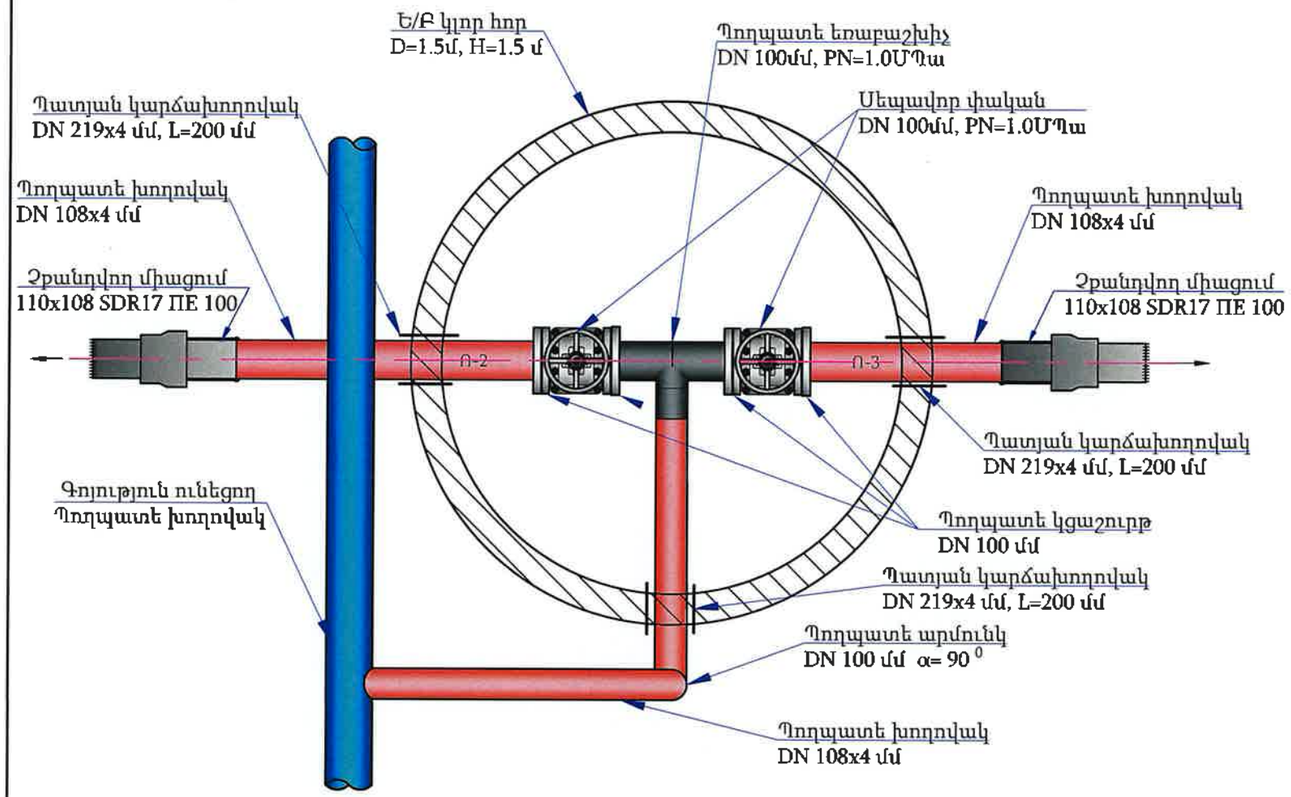

ՓՀ-2-1 փականային հորի մասնագիր

NN	Աշխատանքների անվանումները	Չափման միավ.	Քանակը	Նշումներ
1	2	3	4	5
	ՏԵԽՆՈԼՈԳԻԱԿԱՆ ԱՇԽԱՏԱՆՔՆԵՐ			
1	Պողպատե խողովակ DN 108x4 մմ, PN=1.0ՄՊա	մ	5	
2	Չքանդվող միացում 110x108 SDR17 ՊԷ 100	հատ	2	
3	Պողպատե արմունկ DN 100 մմ α= 90 0	հատ	2	
4	Պողպատե եռաբաշխիչ DN 100մմ, PN=1.0ՄՊա	հատ	1	
5	Սեպավոր փական DN 100մմ, PN=1.0ՄՊա	հատ	2	
6	Պողպատե կցաշուրթ DN 100 մմ	հատ	4	
7	Պատյան կարճախողովակ DN 219x4 մմ, L=200 մմ	հատ	3	
8	Մետաղական դետալների երկշերտ հիդրոմեկուսացում	$մ^2$	6	
9	Բետոնե հենարանների իրականացում B 15 դասի բետոնից 0.3x0.3x0.20 մ (2 հատ)	$մ^3$	0.04	
10	Ե/Բ կլոր հոր D=1.5մ, H=1.5 մ	կառույց	1	տես տիպ.բաժ

«ԱՐՈՒՐԵՆԿՈ» ՍՊԸ
ՓՈՐՁԱԳԻՏՈՒԹՅՈՒՆ
«____»_____20 թ.

Փոփ.	Քան.	Թերթ	Փաստաթ.	Ստորագր.	Ամսաթ
Ն.Գ.Ճ.		Վ. Ավագյան			
Նախագծեց		Գ.Պողոսյան			
Ստուգեց		Ն. Սարգսյան			

Պայմանագիր N ԱՐԵՆԻ-ՀԲԽՄԾՁԲ-01/26

ԱՐԵՆԻ ՀԱՄԱՅՆՔԻ ԱՐԵՆԻ ԲՆԱԿԱՎԱՅՐԻ 7 ՓՈՂՈՑՆԵՐՈՒՄ ԽՄԵԼՈՒ ՋՐԻ ԿԱՌՈՒՑՄԱՆ և ՈՌՈԳՄԱՆ ՋՐԻ ՄԱՄՆԱԿԻ ԿԱՌՈՒՑՄԱՆ ԱՇԽԱՏԱՆՔՆԵՐ

ԱՐԵՆԻ ԲՆԱԿԱՎԱՅՐ

ՈՌՈԳՈՒՄ

Փուլ	Թերթ	Թերթեր
ԱՆ	10	11

Փականային հոր
(ՓՀ-2-1 Ռ-2, Ռ-3 ՆԿ 0+00)
D=1.5մ, H=1.5մ

«ՄՈՌՈՒԼ» ՍՊԸ

Մասնագիր

NN	Աշխատանքների անվանումները	Չափման միավ.	Քանակը	Նշումներ
1	2	3	4	5
	Ջրագիծ Ո-1			
1	Պէ de 110,PN1.0 ՄՊա խողովակներ մոնտաժումով, փորձարկումով	մ	178.0	
2	Պոլիէթիլենե դետեկցիոն ազդանշանային ժապավեն	մ	178.0	
3	Պոլիէթիլենե արմունկ մոնտաժումով de110 (Pe) α= 90 ^{0}	հատ	1	
4	Պոլիէթիլենե արմունկ մոնտաժումով de110 (Pe) α= 45 ^{0}	հատ	3	
5	Պողպատե ազատ կցաշուրթ DN 100 PN1.0 ՄՊա	հատ	1	
6	Պոլիէթիլենե de110 (Pe) խողովակի խցափակում	հատ	1	
7	Պոլիէթիլենե միջադիր de110 (Pe)	հատ	1	
8	Պոլիէթիլենե անցում de110x63 (Pe)	հատ	1	
	Ջրագիծ Ո-2			
1	Պէ de 110,PN1.0 ՄՊա խողովակներ մոնտաժումով, փորձարկումով	մ	30.0	
2	Պոլիէթիլենե de110 (Pe) խողովակի խցափակում	հատ	1	
3	Պոլիէթիլենե դետեկցիոն ազդանշանային ժապավեն	մ	30.0	
4	Պոլիէթիլենե արմունկ մոնտաժումով de110 (Pe) α= 45 ^{0}	հատ	1	
5	Փականային հոր ՓՀ-2 -1	կառույց	1	տես կառույցներ բաժնում
	Ջրագիծ Ո-3			
1	Պէ de 110,PN1.0 ՄՊա խողովակներ մոնտաժումով, փորձարկումով	մ	83.0	
2	Պոլիէթիլենե դետեկցիոն ազդանշանային ժապավեն	մ	83.0	
3	Պոլիէթիլենե de110 (Pe) խողովակի խցափակում	հատ	1	
	Ջրագիծ Ո-4			
1	Պէ de 110,PN1.0 ՄՊա խողովակներ մոնտաժումով, փորձարկումով	մ	456.0	
2	Սեպավոր փական DN100 PN1.0 ՄՊա	հատ	1	
3	Պոլիէթիլենե դետեկցիոն ազդանշանային ժապավեն	մ	456.0	
4	Պողպատե ազատ կցաշուրթ DN 100 PN1.0 ՄՊա	հատ	1	
5	Պոլիէթիլենե de110 (Pe) խողովակի խցափակում	հատ	1	
6	Պոլիէթիլենե միջադիր de110 (Pe)	հատ	1	

«ԱՐԵՆԻՏԵԽՍ» ՍՊԸ
ՓՈՐՁԱՔՆՆՈՒԹՅՈՒՆ
«_____» _____ 20 թ.

Փոփ.	Քան.	Թերթ	Փաստաթ.	Ստորագր.	Ամսաթ
Ն.Գ.Ճ.		Վ. Ավագյան			
Նախագծեց		Գ.Պողոսյան			
Ստուգեց		Ն. Սարգսյան			

Պայմանագիր N ԱՐԵՆԻ-ՀԲԽՄԾՁԲ-01/26

ԱՐԵՆԻ ՀԱՄԱՅՆՔԻ ԱՐԵՆԻ ԲՆԱԿԱՎԱՅՐԻ 7 ՓՈՂՈՑՆԵՐՈՒՄ ԽՄԵԼՈՒ ՋՐԻ ԿԱՌՈՒՑՄԱՆ ԵՒ ՈՌՈԳՄԱՆ ՋՐԻ ՄԱՍՆԱԿԻ ԿԱՌՈՒՑՄԱՆ ԱՇԽԱՏԱՆՔՆԵՐ

ԱՐԵՆԻ ԲՆԱԿԱՎԱՅՐ	Փուլ	Թերթ	Թերթեր
ՈՌՈԳՈՒՄ	ԱՆ	11	11
Մասնագրեր	«ՄՈԴՈՒԼ» ՍՊԸ		

ԿԱՌՈՒՅՑՆԵՐ

ՄԱՍՆԱՎՈՐ ՏՆԵՐԻ ՄՈՒՏՔԱԳԾԵՐԻ ԵՐԿԱՅՆԱԿԱՆ ԿՏՐՎԱԾՔ
Մ 1:20

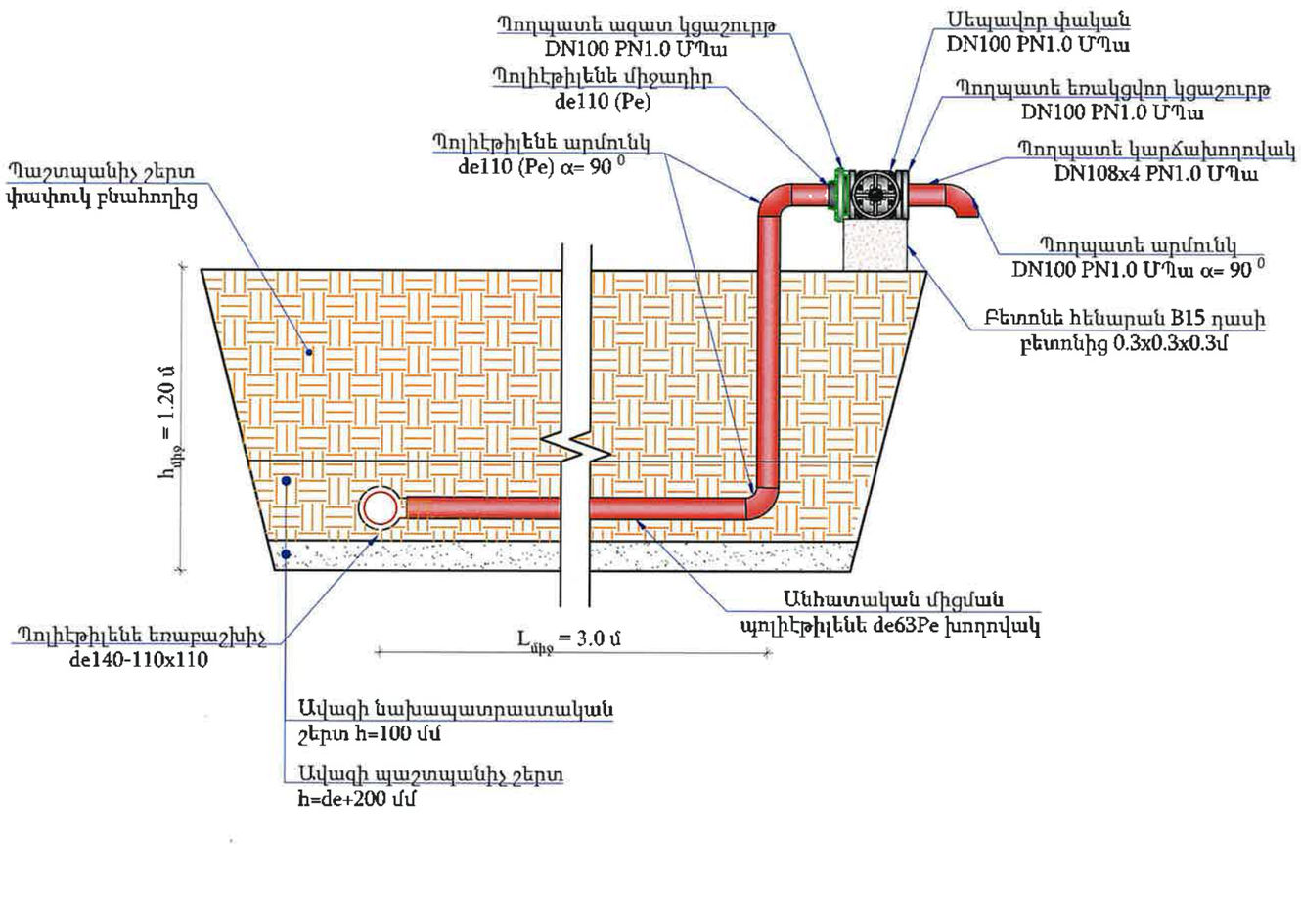

Անհատական միացումների մասնագիր տիպ-1

NN	Աշխատանքների անվանումները	Չափման միավ.	Քանակը
1	2	3	4
1	Պոլիէթիլենե խողովակ de110Pe PN=1.0ՄՊա	մ	5
2	Պողպատե կարճախողովակ DN108x4 PN1.0 ՄՊա L=200մմ	հատ	1
3	Սեպավոր փական DN100 PN1.0 ՄՊա	հատ	1
4	Պողպատե ազատ կցաշուրթ DN100 PN1.0 ՄՊա	հատ	1
5	Պողպատե եռակցվող կցաշուրթ DN100 PN1.0 ՄՊա	հատ	1
6	Պոլիէթիլենե միջադիր de110 (Pe)	հատ	1
7	Պոլիէթիլենե եռաբաշխիչ de110	հատ	1
8	Պոլիէթիլենե արմունկ de110 (Pe) α= 90 0	հատ	2
9	Պողպատե արմունկ DN100 PN1.0 ՄՊա α= 90 0	հատ	1
10	Միաձույլ բետոնե հենարան B15, F150, W4, (0.3x0.3x0.3մ)	մ3	0,0270

«ԱՐԵՎԻՑԵԿՏ» ՍՊԸ
ՓՈՐՁԱԳՆՈՒԹՅՈՒՆ
«_____»_____20 թ.

ԾԱՆՈԹՈՒԹՅՈՒՆ

1. Փականային հորերի տեխնոլոգիական գծագրերը բերված են կառույցներ բաժնում:
2. Ե/բ հավաքովի հորերի շինարարական գծագրերը բերված են տիպային բաժնում:
3. Գծագրում չափերը տրված են մ-ով:
4. Հորերի հողային աշխատանքները ներառված են խողովակաշարի հողային ծավալներում:
5. Անհատական տների մուտքագծերը հատակագծի վրա ցույց չեն տրված, քանի որ դրանք տեղադրվում են շինարարության ընթացքում՝ վարչական ղեկավարի և բաժանորդի հետ համաձայնեցման արդյունքում:
6. Ինժեներական ցանցերի հատումների մասում հողային աշխատանքները կատարել ձեռքով:

Փոփ.	Քան.	Թերթ	Փաստ.	Ստորագր.	Ամսաթ
Ն.Գ.Ճ.		Վ. Ավագյան			
Նախագծեց		Գ.Պողոսյան			
Ստուգեց		Ն. Սարգսյան			

Պայմանագիր N ԱՐԵՆԻ-ՀԲԽՄԾՁԲ-01/26

ԱՐԵՆԻ ՀԱՄԱՅՆՔԻ ԱՐԵՆԻ ԲՆԱԿԱՎԱՅՐԻ 7 ՓՈՂՈՑՆԵՐՈՒՄ ԽՄԵԼՈՒ ՋՐԻ ԿԱՌՈՒՑՄԱՆ և ՈՌՈԳՄԱՆ ՋՐԻ ՄԱՍՆԱԿԻ ԿԱՌՈՒՑՄԱՆ ԱՇԽԱՏԱՆՔՆԵՐ

ԱՐԵՆԻ ԲՆԱԿԱՎԱՅՐ	Փուլ	Թերթ	Թերթեր
ՏԻՊԱՅԻՆ ԲԱԺԻՆ	ԱՆ	1	2

Մասնավոր տների մուտքագծերի երկայնական կտրվածք

«ՄՈԴՈՒԼ» ՍՊԸ

Հավաքովի ե/բ հոր D=1500մմ, H=1500մմ
Հատակագիծ
Մ 1:20

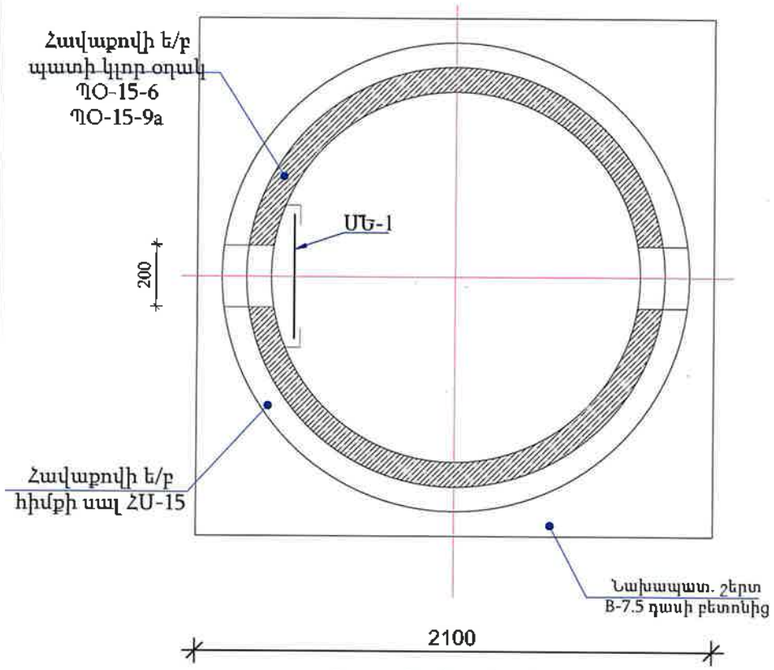

Հանգույց 1
Մ 1:10

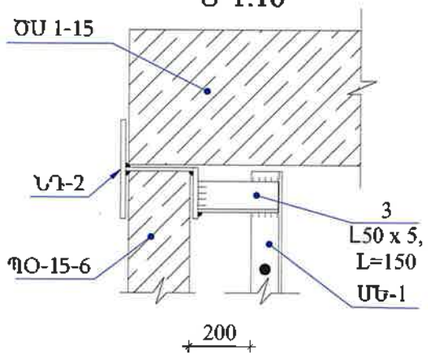

Մետաղական ելարան ՄԵ-1
Մ 1:20

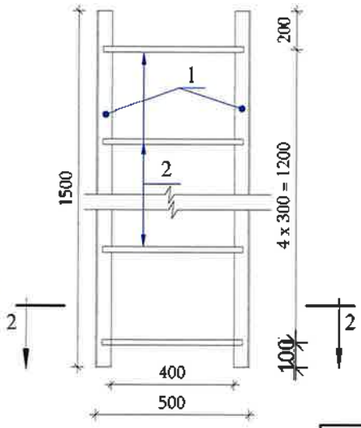

Հանգույց 2
Մ 1:10

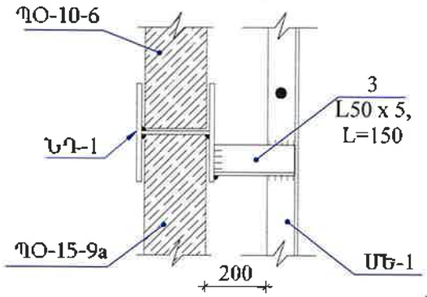

2-2

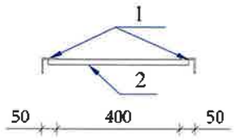

Մասնագիր մեկ էլեմենտի համար

NN	Աշխատանքների անվանումները	Քանակ	Միավորի քաշ, կգ	Ընդհ.-ի քաշ, կգ
1	2	3	4	5
	Մետաղական ելարան ՄԵ-1	1	15.7	15.7
1	Անկյունակ L 50x5, L=1500	2	5.7	11.4
2	Ամրան Ø10 AI, L=480	5	0.3	1.5
3	Անկյունակ L 50x5, L=150	4	0.7	2.8
	Ներդիր դետալ ՆԴ-1	4	2.0	8.0
1	Ողողատե թերթ -80x8, L=160	2	0.8	1.6
2	Ողողատե թերթ -80x6, L=100	1	0.4	0.4
	Ներդիր դետալ ՆԴ-2	4	1.6	6.4
1	Ողողատե թերթ -80x8, L=160	1	0.8	0.8
2	Ողողատե թերթ -80x6, L=100	1	0.4	0.4
3	Ողողատե թերթ -80x8, L=84	1		0.4

NN	Աշխատանքների անվանումները	Քանակ հատ	Միավորի բետոնի ծավալը,մ³/ մետաղի ծախսը կգ	Միավոր մասսա կգ.
1	2	3	4	5
	Ե/Բ կլոր հոր D=1.5մ, H=1.5 մ			
1	Պատի օղակ ՊՕ-15-6	1	0,265 / 4,94	660
2	Պատի օղակ ՊՕ-15-9a	1	0,35 / 29,0	880
3	Հիմքի սալ ՀՍ-15	1	0.38 / 33,13	950
4	Ծածկի սալ ԾՍ 1-15	1	0,27 / 30,0	680
5	Թուջե մտոց	1		100

«ԱՐԽԻՏԵԿՏ» ՍՊԸ
ՓՈՐՁԱԲԱՆՈՒԹՅՈՒՆ
«____»_____20 թ.

Կտրվածք 1 - 1
Մ1:25

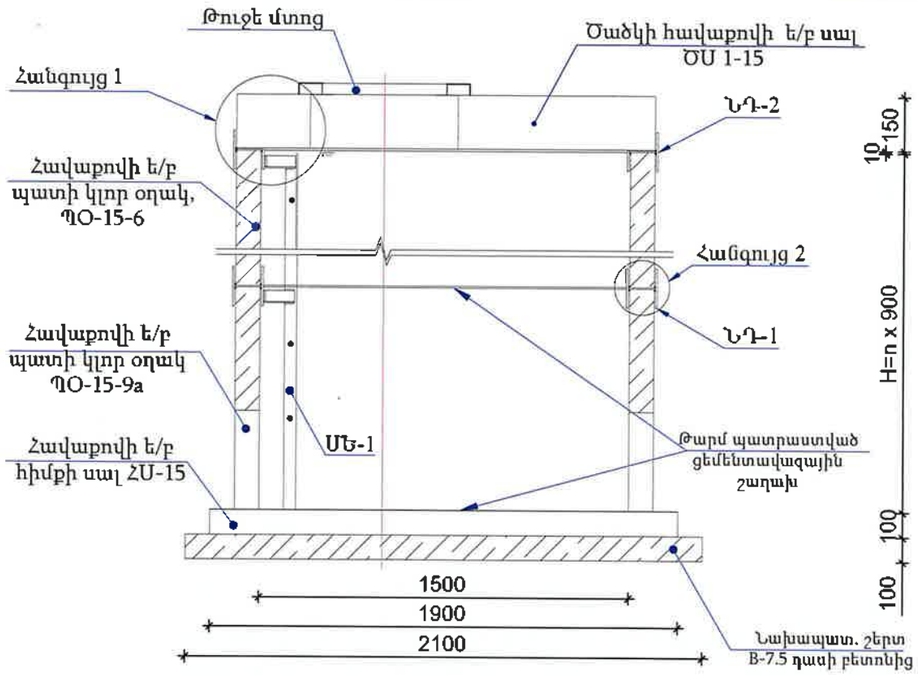

ՆԴ-1
Մ 1:10

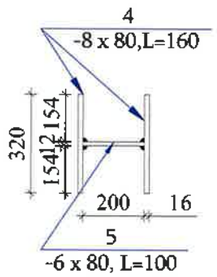

ՆԴ-2
Մ 1:10

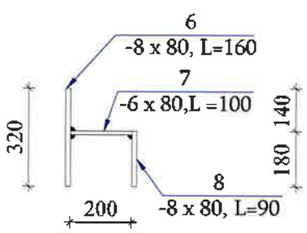

Աշխատանքային ծավալների ամփոփագիր

NN	Աշխատանքների անվանումները	Չափման միավ.	Քանակը	Նշումներ
1	2	3	4	5
	Ե/Բ կլոր հոր D=1.5մ, H=1.5 մ			
1	Նախապատրաստական շերտի իրականացում B7.5, F150, W4 դասի բետոնից	մ³	0.44	
2	Պատի օղակ ՊՕ-15-6	հատ	1	
3	Պատի օղակ ՊՕ-15-9a	հատ	1	
4	Հիմքի սալ ՀՍ-15	հատ	1	
5	Ե/բ հորերի ծածկի սալերի տեղադրում ԾՍ 1-15 թուջե «Տ» տիպի մտոցով	հատ	1	
6	Մետաղական ելարան ՄԵ-1-ի իրականացում	կգ	15.7	
7	Ներդիր դետալներ	կգ	14.4	
8	Մետաղական կոնստրուկցիաների երկշերտ յուղաներկում	կգ	30.1	
9	Ե/Բ հորերի արտաքին մակերևույթի երկշերտ հիդրոմեկուսացում բիտումապոլիմերային մաստիկով	մ²	8.0	

Ծանոթագրություն

1. Նախապատրաստական շերտը իրականացնել 10սմ հաստությամբ B7.5 դասի բետոնից՝ 0.44մ³:
2. Պատի օղակները, հիմքի սալերը և ծածկի սալերը պետք է համապատասխանեն ГОСТ 8020-90-ի պահանջներին:
3. Պատի օղակները և ծածկի սալերը տեղադրվում են թարմ պատրաստված ցեմենտավազային շաղախի վրա:
4. Հորերի բարձրությունը կարելի է կարգավորել պատի օղակի սալի վրա B12.5 մակնիշի միաձույլ բետոնից իրականացված պատի բարձրացումով:
5. ՊՕ-15-9a պատի օղակները նախատեսվում է գնել գործարանային բացված անցքով:

Փոփ.	Քան.	Թերթ	Փաստ.	Ստորագր.	Ամսաթ
Ն.Գ.Ճ.		Կ. Ավագյան			
Նախագծեց		Գ.Պողոսյան			
Ստուգեց		Ն. Սարգսյան			

Պայմանագիր N ԱՐԵՆԻ-ՀԲԽՄԾՁԲ-01/26

ԱՐԵՆԻ ՀԱՄԱՅՆՔԻ ԱՐԵՆԻ ԲՆԱԿԱՎԱՅՐԻ 7 ՓՈՂՈՑՆԵՐՈՒՄ ԽՄԵԼՈՒ ՋՐԻ ԿԱՌՈՒՑՄԱՆ և ՈՌՈԳՄԱՆ ՋՐԻ ՄԱՍՆԱԿԻ ԿԱՌՈՒՑՄԱՆ ԱՇԽԱՏԱՆՔՆԵՐ

ԱՐԵՆԻ ԲՆԱԿԱՎԱՅՐ	Փուլ	Թերթ	Թերթեր
ՏԻՊԱՅԻՆ ԲԱԺԻՆ	ԱՆ	2	2

Հավաքովի ե/բ հոր D=1.5մ, H=1.5մ
Աշխատանքային ծավալներ

«ՄՈԴՈՒԼ» ՍՊԸ